Микола Жарких

Натиск на південь

Три роки політики Вітовта (1397 – 1399 рр.)

Київ, 2 лютого – 13 квітня 2017 р.

До уваги читачів

Даний документ можна завантажити з мого персонального сайту, з HTML-версії роботи, за адресою
www.m-zharkikh.name/uk/History/Monographs/Essays/PushOnSouth.html
В HTML-версію можуть вноситись невеликі виправлення та доповнення.
В HTML-версії доступні зображення великого розміру, які в даний документ вставлено у зменшеному розмірі.

Сокращенная русская версия:
www.M-Zharkikh.name/ru/History/Monographs/Essays/PushOnSouth.html

Shortened english version:
www.M-Zharkikh.name/en/History/Monographs/Essays/PushOnSouth.html

Дана версія документа згенерована 29 грудня 2017 р.

Зміст

Вступ 4
Походи Вітовта на південь (1397 – 1398 роки) 5
Баснословний «похід Вітовта на Дон» 12
Німецькі літописи про битву на Ворсклі 1399 р. 22
Скарбова книга Тевтонського ордену як джерело до битви на Ворсклі 27
Літописна «Повість про битву на Ворсклі» (1399 р.) 32
Основна редакція (1 пол. 15 ст.) 33
Основна редакція (2 пол. 15 – поч. 16 ст.) 38
Основна редакція (2 чв. 16 ст.) 43
«Новгородська» редакція 47
«Єрмолінська» редакція 49
«Московська» редакція 53
«Никонівська» редакція 56
«Тверська» редакція 60
Співвідношення редакцій 62
Історіографія 68
Польські літописи про битву на Ворсклі 1399 р. 70
Меховські аннали (поч. 15 ст.) 70
Ян Длугош (1470-і роки) 71
Матвій Меховський (1517 р.) 77
Бернгард Ваповський (1530-і роки) 78
Мартин Бельський (1551 р.) 81
Мартин Кромер (1555 р.) 82
Олександр Гваньїні (1578 р.) 83
Матвій Стрийковський (1582 р.) 84
Хроніка Литовська і Жмойтська (1588 р.) 89
Йоахім Бельський (1597 р.) 91
О. Гваньїні – М. Пашковський (1611 р.) 92
Густинський літопис (1620-і роки) 93
Розвиток сюжету 94
Історіографія 96
Документальні відлуння битви на Ворсклі **97**
Сумаріум Ягайла і Вітовта (1413 р.) 97
Скарга поляків на Орден (1415 р.) 99
Відповідь Ордена на скаргу (1416 р.) 104
Битва на Ворсклі 1399 р. **107**
Мета походу 108
Склад коаліції 109
Маршрут походу 112
Перебіг битви 114
Врятовані й загиблі 115
Наслідки битви 120
Історіографія 124

Вступ

Пропонована вашій увазі серія статей присвячена діям литовського великого князя Вітовта на південному рубежі князівства в 1397 – 1399 роках. Більшість статей має джерелознавчий характер і може бути цікава, мабуть лише фахівцями; реконструкція ходу подій подана в першій статті – «Походи Вітовта на південь (1397 – 1398 роки)» та в останній – «Битва на Ворсклі 1399 р.».

Походи Вітовта на південь (1397 – 1398 роки)

Баснословний «похід Вітовта на Дон»

Німецькі літописи про битву на Ворсклі 1399 р.

Скарбова книга Тевтонського ордену як джерело до битви на Ворсклі

Літописна «Повість про битву на Ворсклі» (1399 р.)

Польські літописи про битву на Ворсклі 1399 р.

Документальні відлуння битви на Ворсклі

Битва на Ворсклі 1399 р.

Висновки

1. Наявні джерела дуже скупо освітлюють події 1397 та 1398 років; натомість кампанія 1399 року знайшла відносно повне висвітлення у джерелах, написаних сучасниками подій.

2. Можна припустити, що похід Вітовта в 1397 р. був спрямований на Подніпров'я і привів до відновлення влади хана Тохтамиша у західній частині Золотої Орди. Але цей успіх Тохтамиша був нетривалим.

3. Похід 1398 року також був спрямований на Подніпров'я і мав наслідком заснування фортеці св. Іоана на Дніпрі. Він мав стати опорним пунктом Великого князівства Литовського на півдні. Участь Тевтонського ордену в цьому і наступному походах може свідчити про намір перенести діяльність Ордену на південь, на татарський кордон.

4. Похід 1399 р. мав на меті відновлення Тохтамиша на престолі Золотої Орди і підпорядкування Орди впливу Вітовта.

5. Для походу 1399 р. було зібрано великі сили коаліції католицьких держав (Великого князівства Литовського, Тевтонського ордену, Польщі). За масштабом району мобілізації, складністю коаліції та тривалістю кампанії це була одна з найбільших війн 14 ст., яку можна порівнювати з битвою під Нікополем в 1396 р.

6. Поразка Вітовта в татар у битві на Ворсклі знаменувала припинення експансії Великого князівства Литовського в південному напрямку. В наступні століття його влада сягала тільки до Черкас – як було і до битви на Ворсклі.

7. В історичних творах, написаних в кінці 15 і 16 ст., події розглядуваного часу знайшли гіпертрофоване і фантастичне освітлення – в оповідання про баснословний «похід Вітовта на Дон» та в історичних романах Я. Длугоша, Б. Ваповського, Никонівського літопису, поемі М. Стрийковського. Це – цікаві та майстерні твори художньої літератури, але ні в якому разі не історичні джерела про події кінця 14 ст.

Київ, 2 лютого – 13 квітня 2017 р.

Походи Вітовта на південь (1397 – 1398 роки)

В 1397 – 1399 роках Вітовт здійснив три походи на землі, що лежали на південь від території Великого князівства Литовського. Із них тільки останній, який закінчився поразкою Вітовта на Ворсклі, висвітлено в кількох сучасних джерелах. Натомість про походи 1397 і 1398 років згадують тільки німецькі літописці.

В статті дано переклад відповідних уривків, аналіз їх джерельної вартості і реконструкцію ходу подій.

В кінці 14 ст. в Марієнбурзі (столиці Тевтонського ордену) писав свій літопис Йоган фон Посільге, а в німецькому місті Любеку – Дітмар з Любека. (Називаю ці твори літописами, оскільки вони мають поділ на річні статті.) Посільге довів свій літопис до 1405 року, а Дітмар помер у 1395 році, після чого його твір було продовжено до 1400 року (я вже трохи писав про них у зв'язку із «Синьою Водою»). В обох літописах ми маємо два фрагменти, які стосуються нашої теми. Я думаю, що записав ці звістки Посільге (Марієнбург віддалений від Вільни на 430 км), а продовжувач Дітмара переписав у нього (Любек віддалений від Вільни на 950 км, тому можливість отримати інформацію прямо з Литви, проминувши Орден, вважаю неймовірною).

1397 р.

Отже, у Посільге в статті 1397 р. є запис за 8 вересня 1397 р., а у продовжувача Дітмара – за 25 грудня, після чого йде наступний епізод:

> In deme sulven jare do leet de keiser der Thatern grothe vorvolghinghe van sinen mannen, wente se wolden ene van der herscap vordriven. Des loch he in Lettowen to enen vorsten der Lettowen, de heet Alexander, een mechtig unde clok here; de besamelde ute Lettowen unde uthe Tathern, de noch erme heren gunstich weren een grot heer *unde toch mit dem volke al Thateren dore lette vor Capha, unde venk unde stoch doet* unde bedwank se to male. Also makede he vele Tatheren underdanich den Lettowen [Scriptores rerum Prussicarum, 1866, Bd. 3, S. 216].

Мова цього літопису – середня нижньонімецька, але дуже важка для розуміння, багатьох слів немає в жодному словнику. Навіть сам видавець – Е. Штрельке – в одному місці зазначив: «А що ті слова значать – я не міг дошукатись» (S. 231). З перекладом мені допоміг знавець індоєвропейських мов Валентин Стецюк, але він застеріг, що фрагмент, набраний курсивом, геть незрозумілий, і там дано скоріше реконструкцію тексту, аніж переклад:

> В тому самому році потерпів імператор татар великі переслідування від своїх людей. Тому втік до Литви, до одного литовського князя, який називався Олександр, могутнього і щасливого (?) пана, котрий зібрав з литовців і татар, які ще залишалися вірними своєму панові, велике військо і *вирушив з ним у слушний час на війну; і пішов з усім татарським народом, і зупинився перед Кафою і повернувся і побив їх (погрожував ув'язненням?)* і змусив підкоритися правосуддю (? владі?). Так що зробив він багато татар литовськими підданими.

Цей текст – однаковий в обох літописах, і після нього однаково починається стаття 1398 року, тобто запис – останній у статті 1397 р.

Подібний текст містить під 1397 р. писаний в Любеку літопис псевдо-Руфуса:

> In deme sulven jare quam der Thataere keyser genomet Mosathan to hertich Vytolde in Lettowen und clagede em, wo he jamerliken vorvolret worde, van sinen

undersaten de ene vordryven wolde[n] uthe syme lande. Das untbarmede hetrich Vytolde vyl sere; he sammelde eyn grot heer van den Lyven und Rutzen und ock van den (Tarteren offt) Thateren, de erme keysere noch gunstlich weren, und toch mit deme heere in Thaterien wente to Capha, und vorherede alle de land mit rove, brande, und doetslage. He vingh ock alle de vorsten und eddele lude, de aun deme ryke weren, und leet nicht aff van der vorvolginge, beth dat he bedwungen hadde alle de lans und underdanich gemaket erme keysere [ibid.]

Цей текст трохи ясніший:

У тому самому році прибув татарський імператор на ім'я Мосатан до князя Вітовта у Литву і поскаржився йому, що він жалюгідно переслідуваний своїми підданими, які прогнали його від влади над своєю країною. Князь Вітовт дуже змилосердився; він зібрав велике військо з лівів і русів і також тих татарів, які залишалися вірними високоповажному імператорові і потягнув з військом в Татарію, прийшов до Кафи і спустошив усю країну грабунками, пожежами і вбивствами (?). Він подав натяк також усім князям і значним людям, які були при владі, і не піддав їх переслідуванням, а змусив стати ленниками і зробив підданими шановного імператора.

На жаль, про цього Руфуса і його хроніку відомостей майже немає. Маленьку статтю присвятив йому Фердінанд Генріх Граутоф (1789 – 1832) у другому томі його видання любецьких хронік [Lubeckischen Chroniken in niederdeutscher Sprache. – Hamburg: F. Perthes, 1830, 2 Theil, S. 15 – 17]. В цьому ж томі надруковано частину цієї хроніки за 1400 – 1430 роки [S. 457 – 577]. Фрагменти з ранішої частини опублікував, як ми бачимо, Ернст Штрельке (1834 – 1869) у примітках до тексту Посільге. Чому Штрельке назвав це джерело псевдо-Руфусом (so genannte Rufus) – я з'ясувати не зміг. Отже, питання походження цього тексту та його співвідношення з текстами Посільге й продовжувача Дітмара залишається для подальших студій.

1398 р.

В статті 1398 року є запис (однаковий у Посільге та продовжувача Дітмара) за 15 липня 1398 року, після якого йде наступний епізод, також однаковий в обох хроніках:

Wytolt zeoch off dy Tattern mit macht. Item in desim zomir ecog Wytowt mit eyme groszin here von Littowin, Russin und christin, und forin etliche mete von Pruszin, adir ir was nicht vil; und czogin hin ken Tatern wol IIc myle jensit der Wille; und buwete eyn hus of den Nepper das flys, und die land dorumb irgobin sich im. Das hus wart gebuwet von leyme [Lehm] und steynen bynnen IIII wochen und his dis bus Sente Johannesburg [ibid., S. 222].

Вітовт часто ходив на татар з силою. Того ж самого літа князь Вітовт з великим військом з литовців, русів та християн, та з певним числом з Прусії (але їх було небагато), і пішов туди на татар на добрих 200 миль поза Вільно; і побудував замок внизу (?) на ріці Дніпрі і тому земля (країна) підкорилися йому. Замок був збудований з глини з камінням упродовж 4 тижнів і названо цей замок городом святого Іоана.

Після цього епізоду тексти хроністів розходяться, у Посільге далі маємо запис, датований 5 жовтня 1398 року.

Отже, співвідношення розглядуваних текстів можна представити у вигляді наступної стемми:

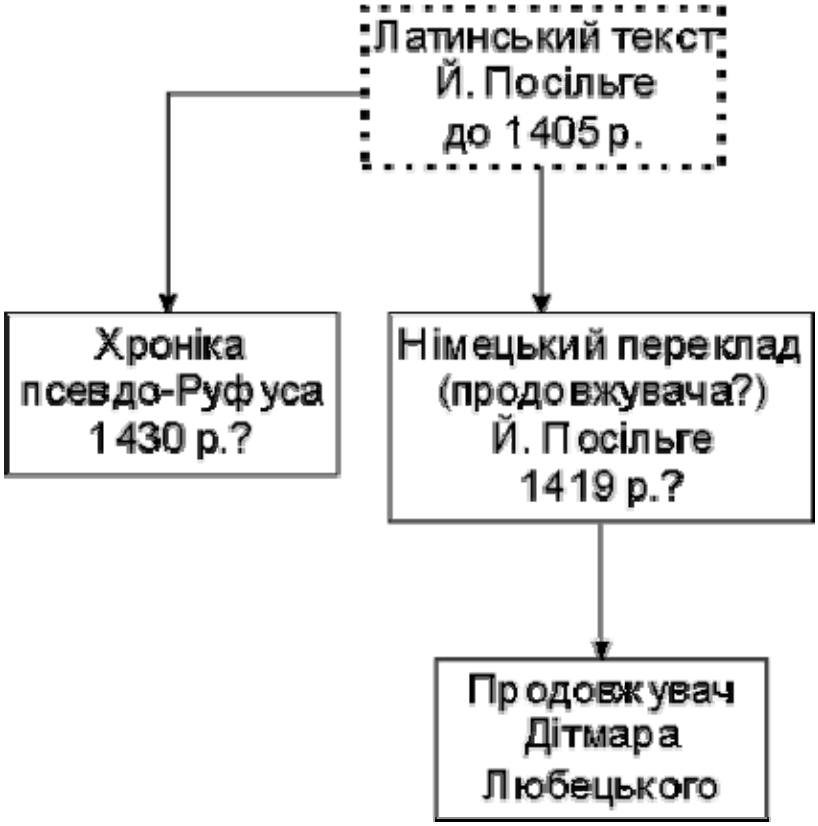

Стемма запису про похід 1397 р.

Реляцію про похід 1397 року первісно записав Й. Посільге в Марієнбурзі. Від цього не збереженого латинського тексту походить німецький переклад псевдо-Руфуса, виконаний у Любеку (повніший та ясніший) та німецький переклад літопису Посільге (тут запис скорочено і зіпсовано, і в такому вигляді він переписаний і продовжувачем Дітмара).

Цей останній переписав обидва процитовані фрагменти дослівно (в двох уривках ми маємо цілих шість варіантів написання слова *татари*, і всі ці характерні написання співпадають; тому не може бути мови про незалежний переклад чи опрацювання).

Натомість у псевдо-Руфуса ми маємо інший німецький переклад того ж самого запису Посільге. Інший – тому що він дає 4 варіанти написання слова *татари*, жодне з яких не співпадає з поданими у Посільге! Інакше пишуться слова *Вітовт, русини*. Тільки тут ми маємо ім'я татарського царя, якого немає у Посільге; також більша ясність тексту псевдо-Руфуса наводить на думку, що у Посільге цей запис подано у скороченні, мабуть під час перекладу, і при цьому зіпсовано зміст.

Аналіз звісток

Спробуємо тепер розібратись, що ж написали наші німці.

В усіх повідомленнях події подані з точки зору Вітовта, литовців. Мабуть, в обох роках було використано повідомлення німців, які брали участь у походах Вітовта. Компетентність цих інформаторів не виглядає надто високою, не видно, щоб вони стояли близько до керівників походів. Скоріше вони були їх рядовими учасниками.

Незалежної інформації для перевірки датування описуваних подій ми не маємо, тому нам залишається покластись на хронологію подій, представлену в літописах. Я не бачу підстав переносити ці події з одного року в інший, об'єднувати їх, чи вважати один запис відлунням іншого. Всі ці сумніви були би доречними, якби ми

мали записи пізніших авторів, котрі погано уявляли собі хід подій і справді могли їх раціоналізувати по-своєму.

Також відсутність більш конкретного датування в записах 1397 року сама по собі не може бути підставою думати, що тут викладено події кількох років. В записі 1398 року маємо цінне уточнення, що похід відбувся влітку.

Обидва повідомлення 1397 року згідно говорять, що татари вигнали свого царя. Ніяких подробиць про це інформатор не знав. Його ім'я у псевдо-Руфуса – Mosathan – можна розуміти з титулом як Мосат-хан (Мозат-хан) або без титула як Мосатан / Мозатан. Перегляд імен царевичів з дому Джучі [*Войтович Л. В.* Нащадки Чингіз-хана: вступ до генеалогії Чингізидів-Джучидів. – Львів: 2004 р.] нічого не дав, ніяких відносно подібних імен там нема. Якщо відкинути голосні й залишити приголосні, будемо мати ім'я М-с-т-[н], що нагадує хіба *Мустафу*. Таким чином, треба визнати, що це ім'я безнадійно зіпсоване (ще до некомпетентності інформатора).

З інших джерел ми знаємо, що до Вітовта утік цар Тохтамиш, але розглядувані літописи не дають нам в цьому додаткової опори.

Певні утруднення ми маємо зі складом коаліції. Два записи 1397 року збігаються тільки в тому, що до неї входили татари, які лишились при царі. Посільге називає першими литовців (природно), натомість у псевдо-Руфуса тут стоять явно помилкові *ліви*. Також псевдо-Руфус називає русів, котрих немає у Посільге. Руси були постійними учасниками усіх скільки-небудь значних війн литовських великих князів, тому їх відсутність у Посільге можна вважати скороченням первісного тексту.

Напрямок походу 1397 року окреслено назвами *Татарія* і *Кафа*. Як інформатор, а з ним і літописці уявляли собі Татарію – сказати не можна, на європейських картах 16 ст. Татарія тягнеться аж до Тихого океану, займаючи всі північно-східну частину Азіатського континенту (перша мені відома – «Татарія» з атласу Ортелія 1570 р.). Тому залишається Кафа – сучасна Феодосія.

Чи справді Вітовт дійшов аж до Кафи? Італійські джерела повністю мовчать про дії Вітовта чи взагалі литовських військ у регіонах їх спостережень, тобто в районах колоній і на торговельних шляхах. Між тим поява литовського війська у Криму чи навіть поблизу Чорного моря повинна була би пробудити у генуезців ідею – використати їх проти венеціанців (а у венеціанців – ідею використати їх проти генуезців). Але ніяких політичних комбінацій такого роду не виникало, так само як не маємо ми відомостей і про дипломатичні зносини Великого князівства Литовського з італійськими чорноморськими колоніями.

Тому залишається припустити, що назва *Кафа* в даному випадку означає похід із Вільни кудись на південь, де інформатор не знав ніяких географічних назв окрім Кафи. Це узгоджується із зазначеною нами малою компетентністю інформатора.

В обох варіантах повідомлення 1397 року немає ані слова про **битву** (це особливо виразно видно на тлі оповідань тих самих літописів про похід 1399 року, де постійно трапляється слово *stryde / stride* – битва). Там ідеться про похід по татарській землі та її спустошення.

Наслідки цього походу представлені у псевдо-Руфуса та Посільге цілком по-різному. Псевдо-Руфус представляє справу так, що Вітовт добився реституції скинутого царя, про що мовчить Посільге.

Далі виникає складне питання – які овочі мав Вітовт з цього походу. Із псевдо-Руфуса можна вивести, що Вітовт примусив татар підкоритись своєму цареві, а цього царя зробив (чи вважав) своїм ленником, підданим; і в такий спосіб Вітовт став паном над якоюсь частиною татар. Але можна зрозуміти цей текст і так, що Вітовт примусив частину татар служити безпосередньо собі, а не татарському царю (так написано і у Посільге).

Думаю, що тут однозначної відповіді бути не може, можливо, навіть тому, що ці підданські / ленні / службові відносини не було до кінця ясними і самим правителям. Але розглядувані тексти не дають підстав говорити, що Вітовт полонив якусь значну групу татар і переселив їх до Литви.

Отже, можна думати, що в 1397 році Вітовт пішов назустріч проханню скинутого татарського царя і вирушив у похід з метою відновити його владу. Він дійшов до місця, де перебували татари, і примусив їх підкоритись цареві, якого Вітовт міг вважати своїм васалом. Мабуть, ідея полягала в тому, що далі до цього царя приєднаються інші татари, і він опанує усю Орду.

Куди був направлений похід – вирішити однозначно не можна. Татар найпевніше можна було зустріти в степах, які тягнуться смугою шириною 250 – 300 км з південного заходу сучасної України на схід – північний схід. При цьому не слід забувати, що ще в 19 столітті ці степи видавались сучасникам безкраїми, неозорими («і тільки на третій день почалась земля Опанаса Марковича Чобота»), так що заглиблення у степ на 1 – 2 денних переходи (30 – 60 км) можна було вважати певним досягненням.

На мою думку, похід в напрямку Кафи міг бути направленим у басейн Бога або Дніпра, і він не надто заглиблювався у степ (хоча не можна виключити, що і до степів Вітовт не дійшов, зустрівши потрібних йому татар десь у лісостеповій зоні, на території сучасних Вінницької – Черкаської – Полтавської областей). Але не треба легковажити тим фактом, що в будь-якому разі Вітовт зі своїм військом вступав на територію Золотої Орди, і виправданням тут служив татарський цар, який їхав разом з Вітовтом.

Певний інтерес в зв'язку з цим походом становить знахідка срібного дирхема, карбованого в Криму в 800 році Хіджри від імені Тохтамиша [*Лебедев В.* Корпус монет Крыма в составе Золотой Орды. 3. Монеты времени Токтамыша, его соперников и преемников (1375 – 1430). – Нумизматика и фалеристика, 2000 г., № 3, с. 12, монета № 49]. Вказаний рік розпочався 1 жовтня 1397 і закінчився 20 вересня 1398 року. Тому можна уявляти справу так, що Тохтамиш внаслідок походу 1397 року таки утвердився в західній частині Орди, але на дуже недовгий час; мабуть тому вказана монета відома тільки в одному примірнику, тобто була надзвичайно рідкісною.

Відновивши владу царя (мабуть, таки Тохтамиша), Вітовт міг вважати, що досягнув певного політичного успіху і забезпечив (зробив безпечними) південні кордони своєї держави. Не знаю, чи знав Вітовт ранішу політичну біографію Тохтамиша. Коли правитель Самарканда Тімур-Ленк намагався зробити Тохтамиша царем Золотої Орди, цього невдалого претендента проганяли три рази, і кожного разу Тімур мав надавати йому допомогу для наступної спроби. Та коли Тохтамиш таку утвердився в Золотій Орді, він негайно вступив у боротьбу зі своїм добродієм, котра скінчилась перемогою Тімура і поразкою Тохтамиша (я породив такого – я й уб'ю).

Тепер почесне право випирати Тохтамиша на ординський престол перейшло до Вітовта, і перша спроба, яку ми розбираємо, виявилась невдалою. Ми не знаємо ніяких подробиць, але невдовзі (можливо, ще того ж самого 1397 року) Тохтамиш знову опинився в Литві, і Вітовт знову почав йому допомагати.

Майже безсумнівно похід, описаний у Посільге під 1398 роком, слід розглядати в контексті ширшого плану Вітовта – підкорити Золоту Орду. Основним інструментом знову виступав Тохтамиш як майбутній васальний цар, але додатково було вирішено підсилити позиції Литви в регіоні будівництвом замку на Дніпрі.

Склад війська Вітовта літописець окреслив як литовців, русів (що для нас звично), але додатково ще християн і пруссів. Щоб зрозуміти, кого мав на увазі Посільге, треба проаналізувати етнічну термінологію цілого його літопису, що виходить за рамки моєї задачі. Попередньо можна припустити, що християни – це вояки з корінної Німеччини, можливо, члени Тевтонського ордену, а прусси – підкорені німцями місцеві жителі (до їх числа належав і сам літописець).

Певний додатковий штрих вносить пізніший «Сумаріум Ягайла і Вітовта» (1413 р.), в якому писар Ордену пригадав, що магістр послав на допомогу Вітовту Ебергарда Вальденфельса з 60 добрими людьми проти татар. Це – незалежне від Посільге свідчення про участь німців у поході.

Віддаль походу окреслена як 200 миль. У С. Герберштейна (16 ст.) ми бачили милі в 10 км, у 7 км і у 5 км, отже 200 миль можуть відповідати віддалі від 1000 до 2000 км (італійську милю завдовжки приблизно в 1 км ми тут не розглядаємо).

Віддаль в 1000 км (1 миля = 5 км), якщо рухатись із Вільно в Київ і далі вниз Дніпром, приблизно відповідає місцю сучасного міста Запоріжжя; віддаль в 1400 км (1 миля = 7 км) перевищує довжину Дніпра і дивним чином майже співпадає з віддаллю від Вільни до Кафи. Маючи запас ходу в 2000 км (1 миля = 10 км), можна з Вільни дійти до Анкари чи Антальї (через Стамбул) або до П’ятигорська чи Астрахані (через Азов). Думаю, що з усіх цих можливостей нам слід обмежитись першою, тобто не рухатись далі Запоріжжя.

Ніяких проміжних пунктів інформатор літописця не подав (я ще раз звертаю увагу на відносно невисоку його компетентність), тому нам залишається думати, що цей замок знаходився десь між Києвом та Запоріжжям.

Матеріал будівництва – глина та каміння (без дерева) – загалом відповідає степовій зоні. Слід думати, що це укріплення було тимчасовим і складалось із валу та рову перед ним (навряд чи за 4 тижні можна встигнути побудувати муроване з каменю укріплення якогось помітного розміру).

Назва укріплення – Йоганесбург – не була пов’язана з місцевою топонімікою, але відбивала ідеологію будівничих. Нове укріплення було поставлене під захист святого Іоана (Хрестителя? євангеліста? чи якогось іншого) і мало бути опорою християнства у цьому краї. Топонімічна модель: ім’я святого + *бург* – запозичена від міст Тевтонського ордену (Марієнбург на Віслі, Христбург – нині Дзежгонь, ну, і Крейцбург – місто Святого хреста – на Західній Двіні).

Може бути, що як похід 1398 року в цілому, так і будівництво укріплення засвідчували намір Вітовта втягнути Орден у татарські справи, поширити його діяльність на новий терен. З тим самим рівнем вірогідності можна думати, що Орден мав намір спрямувати енергію Вітовта у безпечне для себе русло – боротьби

з татарами, і задля цього надавав Вітовту певну допомогу. З тих самих позицій можна розцінювати і участь німців у поході 1399 р.

Поразка Вітовта на Ворсклі поклала край цим планам. Тимчасове укріплення на Дніпрі стало непотрібним (і утримувати його в нових умовах було неможливо), тому воно було покинуте, так і не перетворившись на поважний опорний пункт. Тому виглядає природним, що ми не маємо більше ніяких згадок про нього – існування його було занадто короткочасним.

Таким чином, в записах німецьких літописів 1397 і 1398 років ми маємо деяку інформацію про південний напрямок політики Вітовта. Її перевага – в тому, що записи зроблено невдовзі після самих подій; недолік – невелика компетентність інформаторів. В умовах повної відсутності інших джерел ці записи становлять значну цінність.

Масштаб описуваних заходів Вітовта був невеликим; вони були спрямовані на Подніпров'я; вони не супроводжувались битвами з татарами; не видно також, щоб Вітовт узяв у полон значну кількість татар і переселив їх до Литви.

У пізніших літописців і навіть у сучасних істориків ці події були сильно перебільшені. Як це сталось – ми поговоримо в наступній статті.

Слід знати, що останнім часом (у 2016 р.) деякі місцеві ентузіасти «відкрили» на нижньому Дніпрі «башту Вітовта» і навіть збаламутили цим «відкриттям» литовського посла в Україні. Ідеться про водонапірну башту винного заводу князя П. М. Трубецького, збудовану на початку 20 ст. в маєтку князя біля м-ка Козацьке на Дніпрі (нині довкола заводу виросло селище Веселе Бериславського району Херсонської області). Вся ця історія уже була описана 175 років тому:

Лаврентий Иванович

(*долго глядевший в окно, вдруг вскрикивает*)

Ба, что я вижу? Древность, священная древность!

(*К Парамону Михайлычу, таща его к окну.*)

Скажите мне, известно ли вам, когда выстроена вон эта башня?

Парамон Михайлыч

(*всматриваясь*)

Какая башня?.. Нешто эта голубятня?

Лаврентий Иванович

Ну, пусть по-вашему и голубятня. О русские!.. Она, должно быть, выстроена в древности? Она в чистом мавританском вкусе.

Квитка-Основьяненко Г. Ф. Вояжёры (1842 г.).

Незнайомство з класичною українською літературою вже не одного поставило у смішне становище…

Київ, 2 – 9 лютого 2017 р.

Баснословний «похід Вітовта на Дон»

На відміну від реального походу на Ворсклу в 1399 році, «похід Вітовта на Дон» не згаданий у жодному джерелі, сучасному «події». Зокрема, повністю мовчать про нього як литовські («Вітовтів» літопис), так і великоруські джерела (Троїцький, Рогозький, Симеонівський, Софійський 1-й літописи).

В попередній статті я розглянув повідомлення німецьких літописців кінця 14 ст. і знайшов, що вони подають відомості, сучасні самим подіям, обмежені невеликою компетентністю інформаторів. В цих повідомленнях йшлося про походи Вітовта проти татар на Придніпров'я.

Як же виникла легенда про похід на Дон?

Ян Длугош (1470-і роки)

Першу звістку про похід Вітовта саме **на Дон** подав польський хроніст Ян Длугош (1415 – 1480), який працював над своєю «Хронікою» в кінці життя, у 1470-х роках:

> Литовський князь Олександр-Вітовт помирився із рідним братом короля [Ягайла-Владислава] Болеславом-Свитригайлом і осадив його у Польщі, аби ві не став причиною нового бунту. Як тільки він [Вітовт] досяг деякого спокою від громадянської війни зі внутрішніми ворогами, він захотів показати себе католицьким князем, вирядивши перший похід на татар.
>
> Зібравши значну кількість війська з поляків, литвинів та русинів, напав на землю і територію татар. Хоча пройшов її усю, сіючи спустошення, аж за ріку Дон (яка по-латині зветься Танаїс) і поблизу найбільшої з рік – Волги, однак не зустрів жодного опору, вдерся до місця перебування татар, званого ордою, узяв у неволю кілька тисяч татар з жінками, дітьми і худобою і спровадив їх на Литву.
>
> Половину з них на знак перемоги вислав у дарунок до короля Владислава, прелатів і панів польських, а другу половину затримав для себе. А татари, переселені до Польщі, відкинули заблуди поганства, прийняли віру Христову і утворили одноцільний народ із поляками, укладаючи взаємно між собою шлюби. А ті, які осіли на Литві, перебувають у бридкій вірі Магомета і оселені князем Вітовтом в одному закутку литовської землі, живуть за своїми звичаями і своєю безбожною релігією [Jana Długosza Roczniki czyli kroniki sławnego królestwa Polskiego. – Warszawa: 2009, ks. 10 (1370 – 1405), s. 288 – 289].

Джерело цього запису у цитованому (досить добре коментованому) виданні не зазначено. Коментатори тому, постійно зазначаючи паралелі між повідомленнями Посільге та Длугоша, лише в деяких випадках вказують на літопис Посільге як на джерело Длугоша. Тобто ми можемо вважати, що в нашому випадку Длугош дечим скористався з Посільге, а саме:

1, фактом походу Вітовта на татар;

2, датуванням його 1397 роком;

3, переходом частини татар на службу до Вітовта.

Географічними даними Посільге Длугош не скористався, вигадавши нові географічні та побутові подробиці.

Я не збираюсь складати таблиці і карти географічної компетенції Длугоша – і так ясно, що всі землі на схід від меридіану Вільно – Луцьк були для нього «землю незнаємою» (цитоване видання має географічний покажчик, з якого це видно). І з

розглядуваного оповідання маємо тільки такі орієнтири як Дон і Волга. Дон у європейській географії 15 – 16 ст. – це межа Європи й Азії, отже, похід Вітовта **за Дон**, в напрямку Волги – це похід в Азію, а Вітовт завдяки цьому оповіданню стає першим європейським (католицьким) правителем, який його здійснив. Тобто похід (в уяві Длугоша) мав не тільки практичне політичне, але й символічне значення.

Тому природно, що перелік учасників походу починається з **поляків**: це вони почали воювати в Азії! Але важливо, що перелік у Длугоша подано дуже неконкретно, немає згадок про удільних князів (без участі яких Вітовт не міг виставити скільки-небудь значне військо) і ще важливіше – не названо жодного поляка, навіть командира загону.

Також Длугош не знав, де саме в Литві були оселені татари, і пише загально: «в одному закутку». В цілому ми бачимо, що він не був компетентним у справі походу і не подав про нього ніяких характерних деталей.

Із запису ми бачимо, що Длугош краще і детальніше уявляв собі **сучасний йому** (тобто 3-ї чверті 15 ст.) побут тих татар, ніж їх історію. Опис становища татар досить подібний до викладеного ще в 1415 році (в скарзі поляків на Тевтонський орден). Але питання, чи скористався Длугош цим документом, наразі залишається відкритим.

Отже, Длугош, скориставшись деякими відомостями з Посільге, склав на їх основі своє власне оповідання, котре, на відміну від запису Посільге, мало вплив на подальшу історіографію.

Матвій Меховський (1519 р.)

Матвій Меховський (1453 – 1523) у своєму « Трактаті про дві Сарматії» (1517 р.) подав дуже коротку згадку:

Установив мир кругом, он проник на восток, напал на татарскую орду, пригнал в Литву массу татар и расселил там в определенной местности, где они остались и до сего дня.

Це – скорочення Длугоша, але якщо не знати повного тексту, важко здогадатись, про що йдеться. Цікаво, що Меховський, показавши у «Трактаті» значно кращу обізнаність у справах Дона і Волги, ніж Длугош, оминув згадки конкретних орієнтирів. Можливо, вони здались йому неймовірними.

Через два роки він надрукував наступний твір – «Хроніку Польщі», в якій читаємо:

> **Caput 41.** Sequenti uero anno reconciliatum Boleslaum Switrigello germa num suum in Polonia & non Lithuanie (ne seditiones, ut consuerat, concitaret) locauit. Tunc pacificata Lithuania, Alexander Vitowdus Lithuaniae dux anno domini 1397 cum notabili exercitu in Thartaros expeditionem aegit, & transito flumine Tanais, quem Thartari Don appleant, repertaque Thartarorum multitudine, in ipsam irruit, & plura milia Thartarorum cum uxoribus, paruulis, & pecoribus coepit, & usque im Lithuania deduxit, quor mediamptem regi Wladislao in Poloniam misit, & hi fidem Christi professi, unus populus cum Polonis effecti sunt. Reliquam ueromediamptem in Lithuania locauit, & hi in secta Machometi, usque in hanc diem permanent [Chronica Polonorv[m]. – Kraków: 1519, p. 274]

Далі йде оповідання про другий похід Вітовта на татар (на Ворсклу).

Ми знаємо, що хроніка Меховського – це скорочення хроніки Длугоша, і в даному епізоді бачимо це зовсім виразно. Зовсім не треба знати латинську мову, щоб побачити, що тут немає ніяких нових подробиць, і навіть немає **Волги**.

Наступний за часом публікації польський історичний твір належав Юсту Децію (1485 – 1545), який в 1521 році опублікував історію Польщі у 3 книгах. Книга 2 «De Iagellonvm familia» містить дуже короткий, буквально на півсторінки, опис подій від 1386 до 1410 року (p. 37). Згадки про «наш» похід там немає.

Бернгард Ваповський (1530-і роки)

Бернгард Ваповський (1450 – 1535) почав свою історію Польщі також з переробки Длугоша і працював над нею до кінця життя, довівши до 1535 року. Для нашої теми він дає небагато:

> **1398 р.** Свитригайло, який був охрещений з іменем Болеслав і який з ненависті до стриєчного брата Вітовта утік був до Прусії, як то вище згадано, повернувся на батьківщину й помирився з Вітовтом.
>
> І коли внаслідок того Литва стала спокійнішою, Вітовт, який був охрещений з іменем Олександр, побоюючись, щоб його військо, котре у довгих війнах загартувалось, через бездіяльність не зіпсувалося, зібравши сили, пішов на схід. Він перейшов ріку Дон, що відділяє Європу від Азії, і вирушив проти татар, сила яких на той час в Азії незмірно зросла [*Wapowski B.* Dzieje Korony Polskiéj i Wielkiego Księstwa Litewskiego od roku 1380 do 1535. / Malinowski M. Tł. – Wilno : T. Glücksberg, 1847, t. 1, s. 133 – 134].

Далі Ваповський почав розповідати, хто такий Тамерлан, і непомітно перейшов до опису походу на Ворсклу, який він датував правильно – 1399 роком.

Тут ми бачимо зіпсовану дату (1398-й рік замість 1397-го) та інакшу мотивацію: якщо у Длугоша Вітовт хоче прославитись як борець за християнську віру, то Ваповський приписує йому намір завдати роботу своєму війську, аби воно не розлінувалось. Це – власні міркування наших авторів, а не джерельні дані.

Мартин Бельський (1551 р.)

Мартин Бельський (1495 – 1575) в 1551 році надрукував свою «Хроніку всього світу». Там в розділі «Литва» під 1397 роком читаємо:

> Литовський князь Вітовт, зібравши багато людей, пішов на татар. Він переправився через ріку Волгу і зустрів велику кількість татар, ударив на їх намети, розгромив їх і захопив багато з жінками та дітьми, також зі здобиччю, і привів їх до Литви. Половину їх послав королю до Польщі, і вони охрестились і перетворились у поляків. Друга половина залишилась у Литві, і вини ще й нині в Литві живуть, тримаючись татарської віри; їх звуть литовськими татарами.
>
> Інші пишуть, що вони добровільно приведені з Татарії Вітовтом за гроші до Литви проти Прусії. Вітовт за їх послуги надав їм села та вільності, яких ще і нині уживають [Kronika wszystkiego świata. – 1551, l. 230; Kronika tho iesth, Historya swiátá. – Kraków: 1564, l. 382 v.]

Після цього йде оповідання про похід Вітовта проти татар на Ворсклу.

Отже, Бельський подає дві історії походження литовських татар. Перша загалом слідує Длугошу, тільки в ній Дон об’єднано з Волгою, і з того вийшов ще більш міфічний похід Вітовта за Волгу.

Друга історія більш реалістична: татари тут не полонені, а воєнні слуги Вітовта. Хто такі «інші», котрі так писали – я поки що не дошукався.

Мартин Кромер (1555 р.)

Мартин Кромер (1512 – 1589) в 1555 році опублікував свою «Хроніку Польщі». В ній ми маємо одразу два описи цього походу.

Перший [De origine et rebus gestis Polonorum libri XXX. – Basileae: I. Oporium, 1558, p. 376; Kronika polska Marcina Kromera biskupa warmińskiego. – Sanok : 1857, c. 738] слідує «Вітовтовому» літопису, раціоналізувавши його виклад у такий спосіб, що Ольгерд став полководцем Вітовта і побив трьох татарських князів. Це, як я вже пояснював – зіпсований запис про «битву на Синій Воді».

Друге оповідання подано далі:

> Того ж року [але роки у Кромера майже ніде не проставлені! Перед тим іде згадка 1396 року] Вітовт провів щасливий похід проти татар, про який вище трохи з литовської історії процитовано. Він захопив одно татарське гніздо або покоління, котре вони звуть ордою, з жінками й дітьми, з яких одну частину бранців відіслав королю та польським сенаторам у подарунок, а частину, що залишилася, осадив серед литовської землі над рікою Вакою недалеко від Вільна і надав їм грунти для обробки. Вони мешкають на тих місцях і по цей день, є пильними і запобігливими господарями, однак не забувають воєнного ремесла і давньої доблесті, зберігають рідні обряди магометанського забобону до тих часів.
>
> Однак вони не визнають, що їх підкорив Вітовт, але вдають, що внаслідок внутрішньої війни, вигнані зі своїх країв, або навіть були запрошені на допомогу Вітовту проти хрестоносців, з і власної волі до Литви приїхали і одразу зайняли ті грунти, на яких і нині мешкають, за дозволом і подарунком Вітовта. Доказом цього може бути те, що вони й нині безпечно й вільно живуть своїми правами, так само підлягаючи владі великого князя, як і Литва [Kronika polska Marcina Kromera biskupa warmińskiego. – Sanok : 1857, c. 749 – 750].

Друге оповідання Кромера запозичене з М. Бельського, тільки опущено конкретні географічні орієнтири походу. Похвальна обережність!

Річка Вака нині зветься Воке, і впадає, як і в давнину, у Вілію (Неріс) поблизу Вільнюса. Словом, це – найближча околиця столиці Великого князівства Литовського, і слід думати, що в середині 16 ст. там справді були оселі литовських татар. Чи були вони там давніше, від часу Вітовта? Це – тільки припущення.

Олександр Гваньїні (1578 р.)

У книзі Алессандро Гваньїні (1538? – 1614) «Опис Європейської Сарматії» [Sarmatiae Europeae Descriptio […] Alexandi Gwagnini. – [Kraków:] 1578. – різна пагінація] нашій темі присвячено 1 речення в розділі «Литва»:

> Tandem Vitoldus per legatum suum Algerdum Ducem exeritus, Tartaros prosligauit, tresq eorum Duces trucidauit [Lithvanie, fol. 17 V.].

Маємо тут скорочення М. Кромера, нічого більше. Так само як і у Кромера, у нього є і друге оповідання:

> Postea Vitoldus Anno domini trecentisimo nonagesimo sexto supra milennium, expeditionem in Tartaros adornauit, ac tribum unam quam illi Hordam vocant, cum liberis abegit exercitu eorum profligato, partemque captuiorum Regi & proceribus Polonis dono misit, reliquos in medio Lithwaniae supra Vaccam amnem duobus miliabus a Vilna agris attributis collocauit, qui illic manent atque (?) in bodiernum diem; boni ac diligentes patres familias & virtutis priscae armorumque non immemores, ritus patrios Machometicae superstitionis fernant, & liberi legibus suis

vuientes, & exaeque Lithuanis Regis Poloniae Magni Ducis Lithwaniae imperium agnoscunt, vexilumque proprium Arabicis litteris inscriptum, quo in bello vtuntur habent [ibid.]

Ми бачимо, що Гваньїні запозичив із Кромера і помилкову дату 1396 р. У Кромера цим роком датована битва під Нікополем, і далі позначень років немає, а тільки вказівки «того ж року», «наступного року», з якими Гваньїні не впорався. Нове тут – що литовські татари мали прапор з арабськими письменами. Цілком можна вірити, що в часи Гваньїні так і було.

Матвій Стрийковський (1582 р.)

Відповідне місце з «Хроніки» Матвія Стрийковського (1547 – 1593) я цитував і коментував у зв'язку із Синьою Водою, тут повторю коротко.

Оповідання про похід Вітовта на Дон є об'єднанням оповідання Кромера з подробицями, запозиченими з розфарбованого Стрийковським «походу на Синю Воду». Більшість дрібних деталей «походу на Синю Воду» була вигадана Стрийковським і тут використана вдруге (деталі, так би мовити, багаторазового використання).

Цей похід Стрийковський прив'язав до походу Вітовта на Смоленськ, який у нього не датований, але мається на увазі похід 1395 року. В Діяннях Вітовта ми читали, що після захоплення Смоленська Вітовт послав кн. Семена-Лінгвена на Рязань, і Стрийковський продовжує: «А друге військо, під командуванням Ольгерда, і т. д.»

До процитованого в попередній статті можна додати тільки, зо Стрийковський не приховував своїх джерел – він дав посилання на Длугоша і Меховського, додавши до їх повідомлення, що полонених татар Вітовт поселив у Литві **над рікою Вакою** та в інших місцях [*Stryjkowski M.* Kronika polska, litewska, żmódzka i wszystkiej Rusi. – Warszawa : 1846, t. 2], s. 113]; переписав він також і повідомлення Кромера.

Тут же ми бачимо і віршований варіант повідомлення Длугоша, в якому Вітовт іде походом від Києва до **Азова**, розбиває **дві** орди татар – **ногайських** і заволзьких – так, що Дон, Ворскла, Волга, Синя Вода і Волга кров'ю плинули. Тут півжирним виділено власні вигадки Стрийковського.

Отже, це оповідання є вигадкою, основаною на попередніх вигадках – так би мовити, вигадкою в квадраті.

Хроніка Литовська і Жмойтська (1588 р.)

Ця хроніка (Лит8Л), як ми вже бачили, була скороченим і недолугим перекладом Стрийковського:

Року 1407 (sic!) Вітовт, приїхавши до Литви, збирав знову військо на татар, бажаючи знову посадити на царстві Тохтамиша, колишнього заволзького царя, вигнаного Темір-Тіклуєм. Тохтамиш утік був до Вітовта і мешкав у Литві з усіма уланами і мурзами своїми у Ліді.

Зібравши військо, Вітовт пішов полями від києва, аж прийшов за Тауаїс або Дон до замку Азова. Там перед тим зібрались татари і розложились кошем. А коли дали поле Вітовту раз і другий своїм звичаєм, на третій раз побив їх на порох, ногайських і заволзьких татар, і забрав усі їх пожитки, верблюди, бахмати, стада худоби. І так побив їх сто тисяч і більше, Дон, Ворскла і Синя Вода, і Волга кров'ю плинули.

А так Литва і Русь вельми тією перемогою прославилася, і всі боялися Руської і Литовської держави. Одну орду Вітовт до Литви спровадив, яку над Вакою оселив, другу частину тієї ж орди послав королю Ягайлу до Польщі [ПСРЛ, 1975 г., т. 32, с. 75].

Йоахім Бельський (1597 р.)

Йоахім Бельський (1540 – 1599) докорінно переробив частину хроніки свого батька і надрукував її в 1597 році під назвою «Хроніка Польщі»:

У той час Вітовт пішов у похід на татар, яких переміг і пригнав одну орду до Литви з жонами й дітьми, яких оселив, роздавши їм певні села довкола ріки Ваки, і звільнив від усяких податків, тільки вони повинні були їздити на війну. Але вони заперечують, що були в'язнями Вітовта, [і кажуть, що] тільки з доброї волі привів [Вітовт] їх на допомогу проти Прусії [Kronika polska Marcina Bielskiego. – Sanok : K. Pollak, 1856, t. 1, s. 495]

Тут ми бачимо скорочення і деяку переробку запису Мартина Бельського, до якого додано тільки назву ріки Вака з когось із попередників.

Датування цього оповідання розпливчасте (адже річних статей тут немає). З одного боку, перед тим іде оповідання про з'їзд в Іновроцлаві (1397), і вираз «у той час» мав би стосуватись цієї події. З другого боку, далі сказано, що **наступного** року Вітовт пішов на Ворсклу (1399), тобто цей похід мав би стосуватись 1398 року. Але все це – тільки комбінації уже відомих елементів, ніякої нової інформації тут немає.

О. Гваньїні – М. Пашковський (1611 р.)

У польському перекладі твору Гваньїні, значно переробленому і розширеному М. Пашковським (надрукованому в Кракові в 1611 р.), читаємо:

Року божого 1396 Вітовт виступив проти татар, переміг їхнє військо за рікою Волгою, забрав до Литви кілька орд разом з дружинами і дітьми, послав частину в'язнів королю і панам коронним, а інших оселив над рікою Вакою, за дві милі від Вільна, давши їм достатньо землі. Вони живуть там і нині, з них вийшли добрі і старанні господарі, здатні до бою, які зберегли давню мужність.

Вони мають від своїх предків магометанську релігію, вільно живуть згідно з наданими їм правами, разом з литвою визнають своїм паном польського короля; вони мають також і свою, позначену арабським письмом корогву, під якою відправляються на війну проти ворога Корони обох народів [*Гваньїні О.* Хроніка Європейської Сарматії. – К.: 2007 р., с. 327.]

Тут ми бачимо контамінацію М. Бельського (похід **за Волгу**) з Кромером чи його наступниками (ріка Вака), ампліфікацію (одна орда Й. Бельського перетворилась на **кілька орд**), власний розрахунок дати. Найцікавіше тут – деякі подробиці із сучасного автору життя литовських татар, тобто з початку 17 ст.

Густинський літопис (1620-і роки)

В цьому літописі читаємо:

В літо 6905. 1397. Вітовт, князь литовський, пішов на татар і переміг їх. Пригнав одну орду до Литви, і посадив їх біля Вільна, де й донині свої віру магометанську держать [ПСРЛ, 2003 г., т. 40, с. 131].

Маємо скорочення Й. Бельського, з довільною датою (в цій же річній статті читаємо про смерть митрополита Діонісія, котра сталась ще в 1385 році). Оце маємо перший випадок запозичення легенди в українській історіографії (до того вона побутувала виключно в польській літературі).

Походження легенди

Стемма наших оповідань, як бачимо, вийшла нівроку складною, довелось навіть запроваджувати групове джерело (оранжева рамка), котре характеризується згадкою ріки Вака:

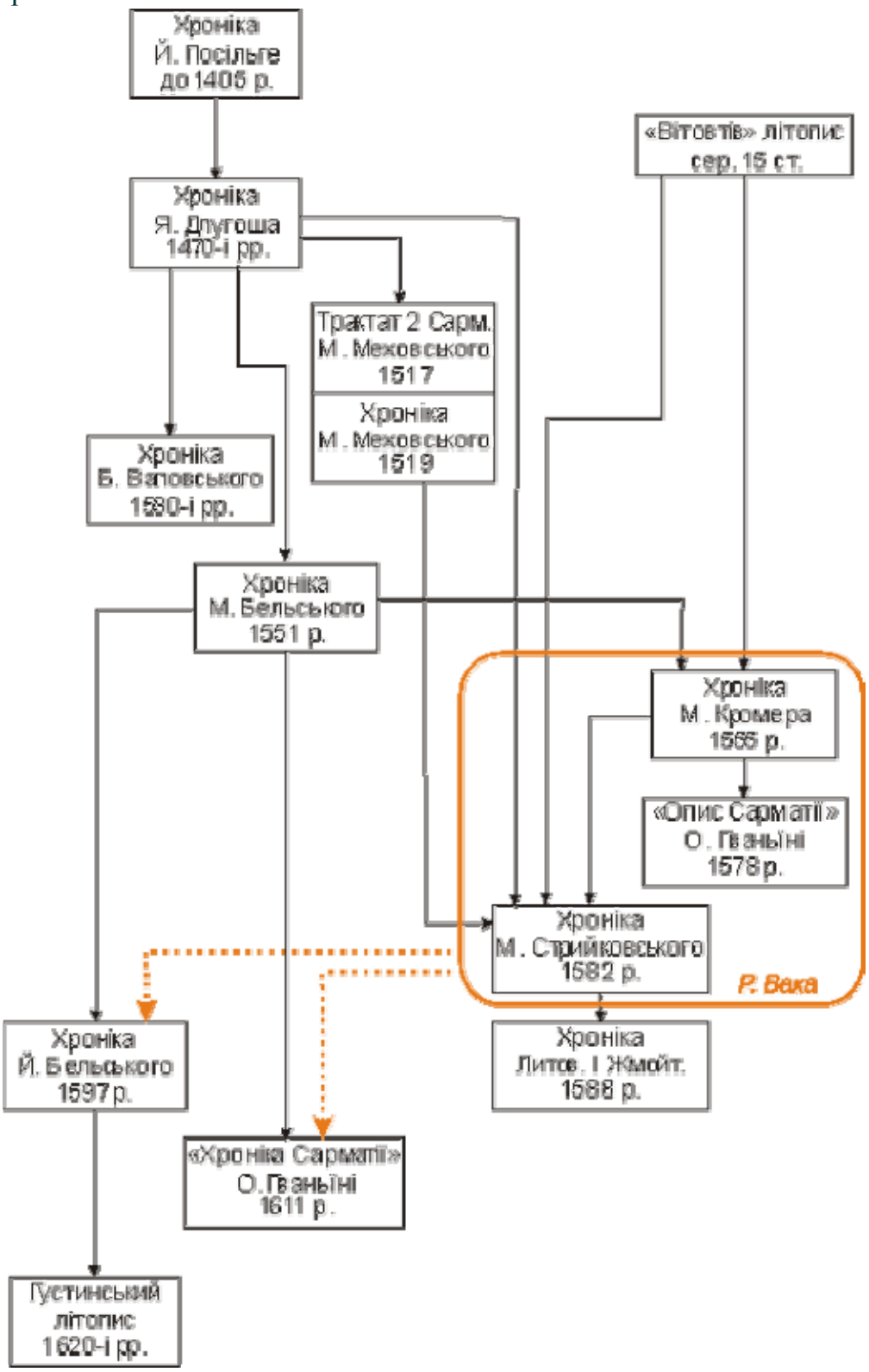

Стемма «походу Вітовта на Дон»

Ми повинні виразно відділяти записи Й. Посільге, сучасні самим подіям, від пізніших обробок заданої ним теми. Я не бачу ніяких причин сумніватися у вірогідності записів пруського літописця. Але в нього **немає ніякого Дону**!

Бідні змістом записи Й. Посільге послужили тільки притокою для розширеного оповідання Я. Длугоша, у якого і з'являється вперше Дон як основний географічний орієнтир походу. Більша частина описів розглядуваного епізоду прямо чи посередньо походить від Я. Длугоша, менша – від «Вітовтового» літопису, причому в частині «походу» маємо просто непорозуміння при запозиченні.

Як же виникла ця легенда? Зібрані тексти виразно показують, що висхідною точкою тут були відомості про литовських татар – сучасників Длугоша. Він замислився над питанням – звідки узялись у Литві татари, і приточив цю подію до часу Вітовта, скориставшись згадкою у Посільге.

Ми знаємо, що після 1395 року, після поразки в битві на Тереку, хан Тохтамиш весь час терпів неудачі, в ході яких він тікав до Литви. Цим часом і можна орієнтовно датувати **початок** еміграції татар у Литву, яка, мабуть, продовжувалась кількома хвилями до середини 15 ст. Татари переселялись до Литви добровільно, ніяких воєнних перемог над татарами, щоб захопити полонених, Литва ніколи не одержувала.

Щоб представити цю справу можливо гоноровіше для Вітовта, було вигадано його переможний похід за Дон (чи навіть за Волгу), захоплення полонених та виведення їх в Литву.

Самі татари, як ми бачили, пояснювали цю справу гоноровіше для себе, і, на мою думку, більш реалістично. Зобов'язувати до воєнної служби, а тим більше роздавати села і звільняти від інших обов'язків – так можна поводиться з вільними людьми, а не з полоненими ворогами.

Отже, нітрохи не заперечуючи реальності походів Вітовта в 1397 і 1398 роках, ми повинні вважати пізньою вигадкою його походи саме на Дон чи навіть на Волгу.

Разом з тим процитовані нами тексти можуть служити джерелами для історії литовських татар в часи, коли працювали їх автори (але не в кінці 14 ст.).

Історіографія

У істориків розглядувані походи якось не мали щастя, вони переважно трактувались на периферії більш відомого походу на Ворсклу 1399 року або (зрідка) на периферії «битви на Синій Воді».

Пару речень присвятив цій темі **Олександр Барбашов** [*Барбашёв А.И.* Витовт и его политика до Грюнвальдской битвы. – Спб. : 1885 г., с. 96]. Він зазначив тільки один похід 1398 року, у який вклав усі подробиці – і фортецю св. Іоана, і захоплення полонених, і переселення їх до Литви, і навіть похід до Волги. Все це – безумовно помилково.

Деякі міркування про ці походи висловив був **Людвіг Колянковський** [*Kolankowski L.* Dzieje Wielkiego Księstwa Litewskiego za Jagiellonów. – Warszawa: skl. gl. Kasa im. Mianowskiego, 1930, t. 1: 1377 – 1499], але цієї роботи немає в Мережі, тому більше сказати про неї не можу.

У тому ж році **Михайло Ждан** у своїй статті [*Zdan M.* Stosunki litewsko-tatarskie za czasów Witolda. – Ateneum Wilenski, 1930, г. 7, № 3-4, s. 529 – 601] присвятив нашим походам окремий параграф (с. 540 – 544), помилково приписавши продовжувачу Дітмара запис псевдо-Руфуса про Мосат-хана.

Перший похід він датував 1397 роком і вважав, що він був спрямований на Дон (с. 543 – ну як ми можемо без Длугоша!). Суперечність між Посільге та Длугошем

у напрямку походу 1397 року Ждан вирішив на користь Длугоша і на шкоду Посільге, запис якого він вважав необхідним датувати 1398 роком (об'єднуючи по суті два записи в один, с. 543 – 544). Таке розв'язання є помилковим: заради того, щоб врятувати авторитет значно пізнішого Длугоша, довелось без підстав виправляти записи сучасників.

Заснування замку св. Іоана Ждан слушно вважав створенням бази для подальшого наступу і вважав це проявом тактики хрестоносців (будувати замки на нових територіях). Обидва походи Ждан вважав розвідувальними, за якими мало наступити вирішальне зіткнення.

Стефан Кучинський (1935) розглянув наші походи в контексті питання про «Синю Воду» [*Kuczyński S.* Sine Wody. – W: *Kuczyński S.* Studia z dziejów Europy Wschodniej 10 – 17 ww. – Warszawa : 1956, s. 135 – 180], у зв'язку з якою я розбирав його погляди детальніше. С. К. взяв за основу найпізніше і найгірше з оповідань – М. Стрийковського, визнав переможну для Вітовта битву з татарами в 1397 році історично достовірним фактом і припустив, що подробиці цієї битви були перенесені на «битву на Синіх Водах».

Все це повністю помилково, і треба додати, що С. К. міг використати всі ті тексти, які використав я, і побудувати раціональну схему їх походження. І якщо він цього не зробив – хто ж йому винен?

Магомет Сафаргалієв [*Сафаргалиев М.Г.* Распад Золотой Орды. – Саранск : Мордовское кн.и-во, 1960 г., с. 179] в одному абзаці переповів повідомлення Длугоша, помилково датувавши його 1398 роком.

Кілька разів звертався до цієї теми **Фелікс Шабульдо**. У його ранній книзі (1987) читаємо:

> Наприкінці літа 1397 року відбувся перший похід військ Вітовта проти сил Тімур-Кутлука та Едігея. Не зустрічаючи сильного опору, вони досягли традиційних місць ординських кочовищ у пониззі Дону, захопили там багато полонених, а потім проникли у Крим, де 8 вересня у битві біля Кафи розгромили місцеві загони ординців [210]. В результаті цього походу Крим знову перейшов під владу Тохтамиша [211] [*Шабульдо Ф. М.* Земли юго-западной Руси в составе великого княжества Литовского. – К. : Наукова думка, 1987 г., с. 147].
>
> Напередодні вирішального зіткнення з головними силами Тімур-Кутлука та Едігея війська Вітовта провели ще один похід у межі ординських володінь. Влітку 1398 р., рухаючись через Поділля, вони досягли чорноморського узбережжя біля гирла Дніпра, на правому березі якого за наказом Вітовта була споруджена кам'яна фортеця Тавань (город св. Іоана) [219]. Пізніше вона набула значення одного з основних форпостів на південних рубежах Великого князівства Литовського [с. 149 – 149].

Ми одразу бачимо поважний прогрес історіографії за 400 років. Якщо у Стрийковського я міг виділяти півжирним тільки окремі слова – його власні здогади, то тут мені довелося б виділити обидва абзаци в повному складі, бо все це – суцільна фантастика!

Але, – скаже читач, – там же посилання є, це ж наукова монографія. Так знайте:

[210] – це Длугош, у якого немає ані «кінця літа», ані «Тімур-Кутлука», ніже «Едигея». Немає пониззя Дону, немає Криму, немає битви, немає дати 8 вересня – все це вигадки Ф. Ш.

[211] – це Никонівський літопис [ПСРЛ, т. 11, с. 167], де написано, що Темір-Кутлук вигнав Тохтамиша з Криму – тобто протилежне тому, що твердив Ф. Ш.

[219] – це Дітмар Любецький, у якого немає ані Поділля, ані чорноморського узбережжя, ані наказу Вітовта, ніже Тавані.

І я всю цю базгранину мушу читати, розбирати, звіряти посилання й аналізувати! Аякже – це ж писав дипломований професійний історик, кандидат історичних наук, штатний працівник академічного Інституту історії АН України!

В наступній статті (2001) Ф. Ш. сказано коротко:

> Уже в 1397 г. Витовт возглавил поход в незадолго перед тем опустошенные армией Тимура ордынское Низовье Дона и Крым, где заставил могущественный улус Ширинов снова признать ханом Тохтамыша. В 1398 г. войско Витовта дошло до устья Днепра, на берегу которого построило порубежный замок Св.Яна (Тавань) [21] [Шабульдо Ф.М. Витовт и Тимур: противники или стратегические партнеры? – Lietuva ir jos kaimynai. Nuo normanu iki Napoleono, Вильнюс, Вага, 2001 г., с. 95 – 106].

[21] – це Длугош, Дітмар, Посільге, Колянковський і Ждан. Не читав Колянковського і тому не можу сказати, чи «улус Ширинів» є вигадкою самого Ф. Ш., чи запозиченням з Колянковського. Але він є вигадкою – однозначно.

У статті для «Енциклопедії історії України» (2003) Ф. Ш. написав так:

> Їй [битві на Ворсклі] передували два походи литовсько-руського війська на територію Орди: 1397 на пониззя Дону і в Крим, 1398 – через Поділля на чорноморське узбережжя біля гирл Дніпра й Південного Бугу. [*Шабульдо Ф.М.* Ворскла, битва на річці 1399. – Енциклопедія історії України: Т. 1: А-В, К., В-во "Наукова думка", 2003 р.]

Тут, на щастя, маємо тільки повторення попередніх фантазій, без додаткових ампліфікацій. Але все це – повторю – написано в «Енциклопедії історії України», котру за бюджетний кошт видає провідна установа в галузі історії – Інститут історії України НАНУ. Отаку «авторитетну інформацію» видає на-гора наша академічна наука.

Ярослав Дашкевич у короткому конспективному повідомленні [*Дашкевич Я. Р.* Литовські походи на золотоординський Крим в кінці 14 ст.: між історією та фікцією. – 8-і сходознавчі читання А. Кримського, К., 2004 р., с. 133 – 135], наповненому масою друкарських помилок, перелічив основні джерела до теми. Він зазначив, що записи продовжувача Дітмара та псевдо-Руфуса **умовно** датуються 1397 роком, але яка була причина такого сумніву у хронології – не пояснено. Його висновок:

> Переконання істориків в тому, що Вітовт увірвався на Крим, руйнував там татарські поселення, дійшов до Кафи – не відповідає історичній правді. Географічний термін «Кафа» у любецьких хроніках означав не італійську колонію місто Кафу, а стосувався цілого півострова, тобто був тотожний з сучасною назвою «Крим». Бездоказово ототожнюється Ст. Йоганесбург з пізнішою Таванню […] Проблема заслуговує подальшого вивчення для усунення фіктивних уявлень з історіографії (с. 135).

Борис Черкас у своїй дисертації (2015) написав так:

> До сьогодні дискусійним залишається питання, скільки походів в степ здійснили Вітовт і Токтамиш до битви на Ворсклі. Наприклад, М. Сафаргалієв вважав, що мав місце лише похід 1398 р. [*Сафаргалиев М. Г.* Распад Золотой

Орды. – Саранск: 1960 г., с. 179], а Ф. Шабульдо звернув увагу на дві військові кампанії [*Шабульдо Ф. М.* Земли Юго-Западной Руси в составе Великого княжества Литовского. – К.: Наук. думка, 1987, с. 147 – 148] [*Черкас Б.* Західні володіння улусу Джучі: соціально-політичний та економічний розвиток. – Київ: дис… доктора історичних наук, 2015 р., с. 251 – 252].

Власного погляду на питання він не подав.

Ярослав Пилипчук (2015) висловився так:

Продолжатель Дитмара Любекского указывал, что литовцы под Каффой победили татар и многих из них покорили себе. В другой хронике из Любека, которую написал Руфус, указано, что Витовт, помогая Мосатану, собрал большое войско из ливов, руссов и верных царю татар, ворвался в страну по направлению к Каффе, опустошил край и подчинил его себе. Однако о действиях в Крыму молчат армянские, генуэзские и татарские документы [*Пилипчук Я.В.* Битва на реке Ворскла (источниковедческие аспекты). – Золотоордынская цивилизация, 2015 г., № 8, с. 286].

Детали похода литовцев на Дон [у польських хроніках] неправдоподобны и вымышлены. Этой легендой поляки старались объяснить существование в Литве татар. Сами же татары могли быть просто эмигрантами в Великом Княжестве Литовском [с. 288].

В цілому найбільш тверезі й раціональні погляди висловили М. Ждан та Я. Пилипчук, але і в цих роботах немає того, що повинно було би бути основою кожного дослідження – джерелознавчого аналізу. Перелік текстів по темі – це ще не аналіз джерел.

Київ, 22 січня – 7 березня 2017 р.

Німецькі літописи про битву на Ворсклі 1399 р.

У німецьких хроніках, звістки яких ми розглядали у зв'язку з «битвою на Синіх Водах» та з походами 1397 – 1398 років, містяться також оповідання про похід Вітовта на Ворсклу в 1399 році. Всі вони були опубліковані Ернстом Штрельке в 1866 році [Scriptores rerum Prussicarum, 1866, Bd. 3].

За допомогу в перекладі дуже важкого для розуміння старого німецького тексту я вдячний Валентину Стецюку.

Йоган фон Посільге, 1399 р.

Der keyser van Tattern slug Withaud abe eynen grosin stryt. Item in desin czitin was der keyser von Tathren mit groser macht geczogin uf Wytowt, und herte dy lant umb Kywin. Des samelte Wytowt eyn gros heer, und im wurdin czu hulffe gesant von Pruszin hundert gleynen. Ouch hatte her von Polan IIIIc glefenen. Des czoch Wytowt deme keyser czu Tathern nach wol XXXII myle uf yensit Kywin; do lag her an eyme flysze, und warte do stryte wol V tage.

Die Tathern wolden nicht von dem vorthe; des wart Wytowt czu rathe und rumelte, und czoch won dene vorthe uf III mylen. Do brochin die Tathern uf, und volgetin ym synder los, e sich jene recht gelegert hatten; und slugen an sie, und was kegin dem obund kume II stunden by der sonnen; und wart so gros stoup, das die Tathern sia ummeringeten und slugin sie vor fusze weg, und dese slugen ir vil mer; und wordin tot geslagen das meyste teyl von Prusen, von Poland und die desten, die czu dem vorstrite worin geschicket, das ir wining dovon qwam.

Do das dy bayorin sagen der Littowin, do furtin sie Wytowt von dannen by nachte und Sigysmunt synen bruder; anders sie werin ouch irslagen. Ouch qwam her Marqwart von Salczbach, der kompthur von Rangnith, dovon und czwene ander beren selbczende.

Do wirdin IX heren des ordins tot geslagen in deme stryte. Ouch wordin die czwene frome ritter geslagin, her Hannus und her Thimas Sorwille, gebrudere, die getruwe worin erin heren und nutcze. Unser herre gebe yn die ewige ruw mit enander, die do sint geblebin! Ouch saget man, das der keysir von Tathern geslagen worde in deme strite, das her korczlich dornoch starb, als her heym qwam, und hatte ouch gar vil lute vorlorn, die im abegeslagen wordin; und Box scheys* habe ir selen! [ibid., S. 229 – 231].

* Саме до цього місця Штрельке подав свою примітку, що не міг дошукатись точного значення цих слів. Ми бачимо, що самі природні німці, і то вузькі фахівці у старій німецькій мові, не все тут можуть розібрати!

Імператор татар розбив Вітовта у одній великій битві. В той час прийшов імператор татар з великим військом на Вітовта і опанував землю довкола Києва. Тому зібрав Вітовт велике військо і йому було послано на допомогу сто пруських списів (gleynen). Також від Польщі 400 таких самих. Після цього пішов Вітовт на того татарського імператора за добрих 32 милі по той бік Києва; там він заліг (зупинився) на одній річці і чекав до битви добрих п'ять днів.

Татари не хотіли рухатись вперед. Потім Вітовт мав раду і лишив табір, і пішов звідти вперед на три милі. Тут напали татари, як на гріх, коли ті тільки отаборилися, і вдарили на них і ще було до вечора дві години сонця, але піднялася така велика курява, що татари їх оточили і били пішим строєм, і ці били їх багато більше; і була вбита більша частина прусів і тих, що з Польщі, і тих, що вперед були послані, що їх мало звідти повернулося.

Як кажуть литовські бояри, Вітовт втік звідти вночі і Сігізмунд його брат, інакше би були вбиті. Також прийшов звідти Маркварт із Зальцбаха, комтур Рагнети, і ще двоє інших панів самостійно.

Отож, було вбито в тій битві 9 панів ордена. Також були вбиті двоє благочестивих рицарів, пан Ганус і пан Тимас Зорвіль, брати, які були вірні своїм панам і корисні. Господь наш, дай їм вічний покій з іншими, які тут лишилися. Також кажуть, що татарський імператор був у тій битві поранений, що скоро помер, коли додому повернувся, і він також багато людей втратив, які були вбиті. І пошли наш Господь мир їхнім душам!

Тут є проблема з перекладом. Слова *gleynen* в жодному словнику немає, думаю, це від середнього верхньонімецького (свн.) glene = Lanze, спис. У словнику Матіаса Лексера маємо слово glavin (glevin, glavie, glevie, gleve, glevenie) – так само Lanze, спис. Важливо, що серед усіх зафіксованих словниками форм нашої форми таки нема, самі німці її не знають, і ми змушені **здогадуватись**, що це слово значить.

В цілому оповідання дуже конкретне, насичене тактичними подробицями. Можна не сумніватись, що інформатором виступав німець з числа учасників походу, і мабуть німець не рядовий, а хтось із командирів. Це – найкраще з усіх розглядуваних німецьких джерел.

Про братів Ганса та Фому Зорвілів (Сурвілів) багато відомостей подав Г. Бялунський [*Białuński Grzegorz* Surwiłłowie. Przykład kariery litwinów w Prusach. – Istorijos šaltinių tyrimai, 2012, vol. 4, p. 13 – 44]. Вони втекли з Литви до Ордену в 1365 році, дослужились до звання рицарів, отримали великі маєтки (400 ланів – понад 8 000 гектарів). Їх рід простежується в Прусії до початку 16 ст.

Про Маркварта фон Зальцбах окрему статтю написав А. Прохаска [*Prochaska A.* Markward Salzbach. Z dziejów Litwy 1384–1410, Przegląd Historyczny, 1909, t. 9, z. 1, s. 12 – 28; z. 2, s. 121 – 132], хоча вона дещо тенденційна і містить багато про політику Вітовта, а менше про самого Маркварта.

Літопис Кембриджського збірника, 1399 р.

Короткий літопис Тевтонського ордену, який охоплює час від 430 до 1400 року, було виявлено у складі збірника, який зберігається у Кембріджі у колегії Тіла Христова. Збірник складено з рукописів різного походження, він в цілому мало досліджений. Літопис займає дві сторінки, написаний він німецькою мовою. Він був опублікований Гербертом Лудатом [*Herbert Ludat* Annalistische Aufzeichnungen zur Geschichte des Deutschen Ordens im 14. Jahrhundert. – Zeitschrift für Ostforschung, 1956, № 5], а в 2012 році Thietmar зробив російський переклад і опублікував його на сайті « Восточная литература»:

Року господня 1399 імператор татар дав Вітовту велику битву і той сам прибув туди і привів сто списів пруссів та 400 – поляків. Всі вони залишились там, так що мало повернулось додому.

Г. Лудат застерігав, що цей літопис в цілому не можна вважати скороченням літопису Й. Посільге. Він, мабуть, мав рацію, але співпадіння числових даних цього літопису з Посільге не може бути випадковим. Думаю, що запис про похід на татар таки є скороченням Посільге (або менш імовірно – в обох літописах незалежно використано якусь письмову реляцію).

Продовжувач Дітмара Любецького, 1399 р.

Na der tit by pinxsten [um 18 Mai] weren al to sware stride tusschen den Lettowen unde den Tatheren. Coning Wilant eder Alexander van Lettowen sloch af deme conong van Tatheren twe stride, de he wan; mer in den drudden weren de sinen vormoedet unde wurden darnedder slagen, unde he quam kume sulf achte von dannen. Men spark in den daghen, dat de Tatheren in den dre striden vorloren dre hundert dusent volkes unde de Lettowen hundert dusent [ibid., S. 229 – 230].

Після часу Трійці (18 травня) були три тяжкі битви між литвою і татарами. Король [Coning = König] Вітовт або Олександр литовський розбив татарського короля у двох битвах, де він переміг. Тільки в третій [битві] його [люди] були перевтомлені і нищівно розбиті і він прийшов сам-вісім [тобто з 8 супутниками] звідти. Казали через кілька днів, що татари у трьох битвах втратили три сотні тузин людей і литовці сто тузин.

Проблеми перекладу є й тут. Титул Вітовта передано словом, котре і у верхньонімецькій, і в нижньонімецькій мовах відповідає сучасному *König*, король, а не князь. Разом з тим нашого старорежимного конунга Рюрика ми іменуємо *князем*, не королем. Хоча слово те саме. Не прочиташи всього літопису, я не можу судити, чи це – особистий погляд інформатора, чи погляд літописця, чи відбиття якоїсь загальнішої традиції титулування. Це питання виходить за рамки моєї статті.

Наступну проблему маємо зі словом *dusent*. В словнику середньої нижньонімецької мови (снн.) маємо слово dūsent = tausend, тисяча. Є таке слово і в свн., котре вважається варіантом слова *tūsent* з тим самим значенням (воно є в новому словнику Коблера, а нема в старому словнику Лексера; не знаю, що це значить).

Разом з тим ми маємо українське слово *тузин* – «12 одиниць», лічильна одиниця. Походження його мовознавці уявляють так: нове верхньонімецьке слово *Dutzend* → чеське *tucet* (tucen, tusen) → польське *tuzin* → українське *тузінь* (тузин, тузін), всі з тим самим значенням [Етимологічний словник української мови. – К.: Наукова думка, 2006 р., т. 5, с. 670]. На мій дилетантський погляд, малоімовірно, щоб польське слово походило від чеського, скоріше вони обидва походять безпосередньо від німецького.

Питання тепер – від якого саме німецького слова? Слово *Dutzend* є в сучасній німецькій мові, у новій та середній верхньонімецьких мовах. Воно читається як *дут-цент*, тобто має два закритих склади і дзвінке *д* на початку (здається, немає сучасних німецьких слів, які б починались на *du-*, а читались би глухо *ту-*). Але в усіх слов'янських мовах це слово починається саме на *ту-* і має перший склад відкритий, тобто не має збігу двох приголосних між першим і другим складами.

Тут нам слід звернути увагу на снн. *dusīn* (dosīn) з тим самим значенням, котре не має збігу приголосних, тобто стоїть значно ближче до слов'янських похідних. Далі нам доведеться **припустити**, що це слово, хоча й писалось через *d*, вимовлялось через *t* – і саме в такому вигляді перейшло у слов'янські сови. Адже запозичення з однієї живої мови в іншу йшло в давнину через усне спілкування, бо письменних людей було дуже мало.

(Додаткової оливи підливає німецька Вікіпедія, зазначаючи, що сучасне *Dutzend* походить від свн. *tozen*; але такого слова немає ані у Лексера, ані у Коблера. «Не все так просто, як здавалось з першого погляду. Мабуть, через те слонопотами і попадаються так рідко…»)

Таким чином, розглядуване слово може означати не тільки *тисячу*, але і *дванадцять*, і можливо мав рацію Валентин Стецюк, котрий пропонував для нього переклад *десяток (дюжина)*. Якщо це прийняти, відпав би закид, що літописець вказав астрономічні цифри втрат.

По суті оповідання можна припустити, що тут об'єднано інформацію про три **походи** Вітовта (1397 – 1399 років), які перетворились на три **битви**. Перші два походи випали успішно для Вітовта, а в третьому він зазнав поразки. На цій підставі обчислено і втрати в одиницях *X* (сотнях тузин, що б вони не означали): в першій битві втрати татар – *X*, литовців – 0; в другій «битві» так само; в третій битві татари втратили *X* і литовці – *X* (битва програшна для литовців), тому загальні втрати татар – три *X*. Отже, це повідомлення мало інформативне і мало компетентне.

Хроніка псевдо-Руфуса, 1399 р.

Uppe de sulven tyd toch hertuge Vytolt uthe Lettowen in der Thateren land mit eyme groten heere; das stredde he wye mit den heydenen, und sluch en aff in twen hovetstryden dre werve hundert dusent volkes. Men ann dome drudden stryde wart he zogelos und quam nouwe van dannen mit viff mannen van den sinen. Dar bleven do dot van Vitoldes volke by hundert dusent wapent [Scriptores rerum Prussicarum, 1866, Bd. 3, S. 229].

В той самий час пішов герцог Вітовт з литовцями в татарську землю з великим військом, так що зустрівся він якби з поганими і розбив їх у двох битвах три сотні тузин завербованого (?) народу. Люди думають (?), що в третій битві був переможений і прийшов звідти п'ятьма із своїх людей. І залишилась (?) [на полі битви?] сотня тузин озброєних людей Вітовта.

Знову проблеми з перекладом. Слова *bleven* в жодному німецькому словнику нема, в середній голандській мові воно означає множину минулого часу від *blijven* – залишатись, зіставатись.

На мою думку, псевдо-Руфус тут дещо перефразував текст продовжувача Дітмара, бо факти ті самі, але Вітовт титулований більш конкретно – герцогом, тобто князем.

Торунські аннали, 1399 р.

Eodem anno Wytant sumpto magno exercitu de Prussia, Polonia et Mazovia ac multus nobilibus undique advenientibus ivit contra Kyben contra infideles circa Michaelis [29 sept.]; et facta est magna strages christianorum. Multi nobiles de Polonia perierunt et de diversis mundi partibus. Wytant autem cum suis fuga reversus est [ibid., S. 229 – 230].

У тому ж році Вітовт зібрав велике військо з Пруссії, Польщі і Мазовії і з багатьма нобілями (шляхтичами), що прибули до нього, пішов проти Києва проти невірних близько дня св. Михаїла [29 вересня]. І була велика битва (побоїще?) християнам. Загинуло багато шляхтичів з Польщі та з різних кінців світу. А Вітовт повернувся, утікши з кількома своїми.

Цей літописець також не показує великої обізнаності зі справою. Дата 29 вересня, можна думати, означає час, коли втікачі з битви повернулись до Ордену, і літописець дізнався про поразку. А до того ж він собі уявляв, що в Києві живуть невірні, і похід спрямований саме проти них (слова *татари* тут нема, тому нам не ясно, чи відрізняв наш автор татар від православних).

До речі, є російський переклад цього літопису (І. Дьяконов, 2011 р.). Наш фрагмент звучить так:

> В этом же году Витовт, взяв огромное войско из Пруссии, Польши и Мазовии, после того как оттуда прибыло множество благородных мужей, около дня святого Михаила отправился на Киев (Kyben) против неверных; и произошло великое избиение христиан. Погибло множество знатных мужей из Польши и из разных стран мира. Витовт же со своими людьми обратился в бегство.

У примітці перекладач зазначив:

> «Днём святого Михаила является 29 сентября, но здесь, вероятно, имеется в виду 8 мая, когда празднуется явление архангела Михаила на горе Гарган в 494 г.»

Мої пошуки показали, що святилище архангела Михаїла на горі Гаргано (тут коротка легенда) справді користується великим пошануванням, але є чисто місцевим італійським святилищем. З'явлень архангела Михаїла там налічують до чотирьох, чи справді там 8 травня відбувається якесь свято – я дошукатись не міг. Загальним для всіх католиків днем св. Михаїла вважається 29 вересня.

До того ж стаття 1399 року в цьому літописі має такі хронологічні показники: день св. Маргарити (13 липня), св. Трійці (18 травня), св. Віта (15 червня), св. Олексія (17 липня) і далі наша згадка св. Михаїла. Думаю, внутрішня хронологія статті вказує таки на осінь.

Окрім того, в російському перекладі бачу маленьке лукавство: слова *contra Kyben contra infideles* перекладені як *на Київ, проти невірних*. Не треба бути великим знавцем латини, щоб зрозуміти: *contra* – це *проти* і мабуть ніяк інакше.

Таким чином, в німецьких літописах ми маємо три незалежних оповідання про похід 1399 року, з яких найбільш найбільш інформативним і компетентним є оповідання Посільге.

В історіографії ці оповідання не мали щастя. Власне один тільки Я. Пилипчук приділив їм одну сторінку [*Пилипчук Я.В.* Битва на реке Ворскла (источниковедческие аспекты). – Золотоордынская цивилизация (Казань), 2015 г., вып. 8, с. 286]. За прийнятим ним у цій статті методом, він тільки переповідає зміст відповідних джерел, не займаючись питаннями співвідношення текстів чи їх джерельної вартості.

Але Я. П. переповідає зміст не завжди точно. Подякувавши С. Полехову за переклад уривка з продовжувача Дітмара, Я. П. вказує числа 300 і 100 **тисяч** убитих, хоча і вважає їх неправдоподібними (сам переклад поки що не опубліковано). Я. П. неточно передав звістку Посільге – «битва сталась в 26 милях від Києва». Якщо у виданні 1866 року це число було прочитано невірно, це варто було би відзначити. «Всього німці виставили 100 списів, тобто 500 чоловік» – цілком може бути, але цікаво знати, яка підстава такої лічби.

Київ, 20 – 23 лютого 2017 р.

Скарбова книга Тевтонського ордену як джерело до битви на Ворсклі

Скарбова книга Тевтонського ордену за 1398 – 1409 роки є дуже цінним джерелом, перш за все – до історії самого Ордену, а далі – до історії сусідніх країн. Природно, що по мірі зростання віддалі епізоди, що пов'язували Орден з цими країнами, стають дедалі рідкіснішими. До числа таких епізодів належать звістки про татар, пов'язані з битвою на Ворсклі (1399 р.).

Ця книга писалась скарбником Тевтонського ордену в Марієнбурзі. Довгий час вона зберігалась у Кенігсберзі, а нині – в Берліні (Geheimes Staatsarchiv Preussischer Kulturbesitz, Berlin-Dahlem, XX Hauptabteilung, Ordensfolianten, nr. 140). Фрагменти з цієї книги, які стосуються видатків на Вітовта і взагалі литовські справи, надрукував А. Прохаска [Codex epistolaris Vitoldi Magni Ducis Lithuaniae 1376-1430. – Cracoviae : Acad. Literarum, 1882, p. 960 – 976]. Потім вона була надрукована цілком [Das Marienburger Tresslerbuch der Jahre 1399–1409 / E. Joachim. – Königsberg: 1896. – 10, 358 S.].

В архіві книга віднесена до відділу копій (folianten), і справді, структурно вона складається із окремих зошитів, котрі мають окремі заголовки і свою власну хронологію (в межах одного року кожен зошит починається з початку року і закінчується в грудні). Сама книга, таким чином, була переписана з цих поточних зошитів у 1409 або 1410 роках.

Оскільки книга дуже велика (у виданні Йоахіма текст за кінець 1398 і 1399 роки займає 43 сторінки), я скористався вибіркою, зробленою Прохаскою (нумерація записів належить мені). Перші записи його вибірки у виданні Йоахіма знаходяться на с. 7. Змістовну цінну статтю про книгу подав Марек Радох [*Radoch Marek* Wydatki wielkiego mistrza Konrada von Jungingen na zdobycie Żmudzi w latach 1398-1401 : (w świetle księgi podskarbiego malborskiego). – Komunikaty Mazursko-Warmińskie, 2006, t. 4, s. 461 – 495]. Я скористався нею, зокрема, для перекладу і коментування тексту.

Текст за виданням А. Прохаски

[1398]

(1) Item Ic schok bemischer grosschen herczoge Wytowte, die der meister von im hatte gelegen uff dem tage im XCVIII iare, die her Dythrich von Logindorff entpfing am cristobunde, die sal uns der obirste marschalk wider usrichten.

(2) Item VIII schok bemischer grosschen der Dytherich von Logindorff als her in botschafft czu herczoge Wytowde czoch…

(3) Item LXXIII mark und VIII scot dem monczemeister czu Thorun vor XXXII mark lotigs silbers die mark lotig vor II mark und VII scot; das silbir wart herczog Wytowten am fritage noch nativitatis christi, das sal uns der obirste marschalk widder usrichten…

(4) Item III mark eime goltsmede czum Elbinge, der dem meister silberinne keppe obirgoldet die herczog Wytowdt gegeben worden…

(5) Item VI mark her Thomas Surwillen, der mit Wytouten bote weg czoch czum Elbinge, gegebin an donnirstag nach circuncisionis…

(6) Item II mark vor II armbrost dem groskompthur die her herczog Wytowtes bote gab czum Elbinge am tage der besnidunge unsers herrn.

(7) Item VI schok behemischer grosschen den spilluthen gegeben, die czu herczog Wytowtes frauwe czogen von des meisters geheise, am dornstage czu pfingsten…

(8) Item III mark den spilluthen gegeben vor ein pherd die czu herczog Wytowtes frauwen czogen von des meisters geheise…

(9) Item XV ½ mark deme pfleger czu Rastinburg die der kumpthur czu Osterrode und die Dytherich von Loggindorf vorczert hatten als sie in botschaft czu herczoge Witowdt gesandt waren, des geldt nam der pfleger am tage invencionis crucius.

[1399]

(10) Reise czu pfingsten ken Samayten anno XCIX…

(11) Item IIII mark herczoge Witowtis pfifern gegeben von des meisters geheise am dinstage vor Barnabe apostoli.

(12) Item VI mark czerunge dem karwansherren vom Lesken czu herczog Wytowdt.

(13) Item II ½ mark deme furmane der mit der karwansherren und mit Hannus Surwillen czu herczog Wytowdt czoch uffrechen am sontage vor Johannis baptiste.

(14) Item XVIII mark der Tirberg und Hannus Surwillen czerunge uff drei wochen acht tage bis ken Bassenheym und von Passenheim XIIII tage bis in das land czu Lithouwen io den tag dem houpte ein scot und sie hatte XX heupte…

(15) Item IIIIc und XXV mark deme monczemeister am sontage noch omniun sanctorum vor IIIc schok bemischer grosschen die deme komtpthur czu Ragnith vor den gegeben als her ken Tatern czoch von des meisters geheise den grosschen zu XVII pfenigen gerechten…

(16) Item III schok bemischer grosschen deme Ruszen den herczog Wytowdt deme meister hatte gesandt mit falken und mit hunden am sonnobende vor Martini…

(17) Item III scot die diner vom Elbinge unde von der Balge czu furen als sie von Tatern qwomen…

(18) Item IIII mark Albrecht Karschow gegeben czerunge, also her mit den baiorn von Littowen im lande ummereit am sonnobunde noch Elizabeth [Codex epistolaris Vitoldi Magni Ducis Lithuaniae 1376-1430. – Cracoviae : Acad. Literarum, 1882, p. 960 – 961].

Переклад

[1398]

(1) Потім 100 кіп чеських грошів князю Вітовту, які були покладені магістром на ківорій [?] у 98-у році, які пан Дітріх фон Логіндорф забрав [чи *мав забрати*?] на ківорій (cristobunde), але великий маршалок заперечив [або *спрямував на щось інше*].

(2) Потім 8 кіп чеських грошів Дітріху фон Логіндорфу, як він їздив у посольство до князя Вітовта…

(3) Потім 73 марки та 8 скойців [дано] торунському монетному майстру, що становить чистого срібла 32 марки, [рахуючи] марку чистого срібла за 2 марки і 7 скойців; срібло було [призначене] для князя Вітовта у п’ятницю [після?] Різдва Христова [27 грудня 1398], але великий маршалок заперечив [або *спрямував на щось інше*]… [Перші три позиції перекреслені – прим. А. Прохаски]

(4) Потім 3 марки майстру по золоту з Ельбінга, [щоб він] позолотив срібний кубок (kerpe), який магістр надав князю Вітовту…

[1399]

(5) Потім 6 марок для пана Фоми Сурвіла, котрий з послом Вітовта їздив з Ельбінга, дано у четвер після [свята] Обрізання [господня]… [Свято – 1 січня, четвер – 2 січня 1399 р.]

(6) Потім 2 марки для 2 арбалетів, які великий комтур передав князю Вітовту з послом з Ельбінга, в день Обрізання нашого пана [1 січня 1399 р.].

(7) Потім 6 кіп чеських грошів дано музикантам [дослівно: тим, *що грають на лютнях*, spilluthen], які за наказом магістра поїхали до дружини (frauwe = Frau) князя Вітовта, у вівторок П'ятидесятниці… [П'ятидесятниця – 18 травня 1399 р., вівторок – 20 травня]

(8) Потім 3 марки дано музикантам на [купівлю?] коня, як вони їхали за наказом магістра до дружини князя Вітовта…

(9) Потім 15 ½ марок [дано] доглядачу Растенбурга, [який?] з комтуром Остроди та Дітріхом фон Логіндорф забралися [? vorczert hatten], коли вони були відправлені у посольство до князя Вітовта, ці гроші дані доглядачу в день Обретіння хреста [invencionis crucius – якщо це справді Воздвиження, то 14 вересня; але скоріше це день обретіння царицею Оленою хреста господня та цвяхів – 3 травня; це вписується у загальну хронологію записів].

[Не розумію, чому А. Прохаска саме тут поставив заголовок: 1399 рік.]

(10) Поїздка на П'ятидесятницю [19 травня 1399 р.] до Жемайтії року 99…

(11) Потім 4 марки [дано] трубачу князя Вітовта за наказом магістра у вівторок перед [днем] апостола Варнави. [День св. Варнави – 11 червня, вівторок – 10 червня 1399 р.]

(12) Потім 6 марок на харчі для начальника обозу (karwansherren) від Lesken [мабуть, нині село Ласки на північ від Марієнбурга?] до князя Вітовта.

(13) Потім 2 ½ марки для фірмана, який з начальником обозу та з Гансом Сурвілом поїхали до князя Вітовта прямо у неділю перед [днем] Іоана Хрестителя. [Різдво Іоана Хрестителя – 24 червня, неділя – 22 червня 1399 р.]

(14) Потім 18 марок для Тірберга та Ганса Сурвіла на харчі на три тижні і вісім днів до Пасенгейма та на 14 днів від Пасенгейма до Литовської землі, [рахуючи] по 1 скойцу на день на [одного] керівника (houpte), а було 20 керівників…

(15) Потім 425 марок дано монетному майстру у неділю після Всіх святих [день всіх святих – 1 листопада, неділя – 2 листопада 1399 р.] на [виготовлення?] 300 кіп чеських грошів для комтура Рагнети, котрий ходив на татар за наказом магістра, рахуючи у гроші по 17 пфенігів…

(16) Потім 3 копи чеських грошів русинам князя Вітовта, котрих магістр послав із соколами та хортами [*hunden* – собаками, думаю, мисливськими] в канун (sonnobende) св. Мартина [день св. Мартина – 11 листопада]…

(17) Потім 3 скойці для слуг при возах з Ельбінга та з Бальги, які прийшли з [походу на?] татар…

(18) Потім 4 марки Альбрехту Каршову дано на харчі, коли він з литовськими боярами [їздив?] на неготові землі в канун св. Єлизавети [день св. Єлизавети – 23 вересня; може, тут день св. Єлизавети Угорської – 17 листопада. М. Радох (с. 471) датує цю виплату 22 листопада і вважає, що цей Альбрехт з литовськими боярами кінно об'їжджав землі Ордену. З якого дива? Хіба би

вони розмежовували нічийні («неготові») землі, що відділяли Орден від Литви? Я бачу тільки, що запис плутаний і мало зрозумілий.]

Проблеми перекладу

Як не дивно, середньонімецька мова цієї рахункової книги простіша і ясніша за мову сучасних їй орденських літописів. Але деякі утруднення зустрічаються, я намагався їх подолати з використанням словників М. Лексера та Г. Коблера (середньої верхньонімецької та середної нижньонімецької мов).

1. *cristobunde* (1) – загадкове слово, котре є, здається, тільки у цій орденській книзі. Найбільш подібне у М. Лексера – krist-bühse – значить *ківорій*.

2. *schok* (1) (снн.) = schoc (свн.) = Anzahl von 60 Stück, копа (Коблер).

3. *scot* (3) (свн.) – 1/24 марки (Лексер). Вікіпедія пояснює, що це – одиниця ваги срібла, 1/24 марки, що вживалась в 12 – 16 ст. В польській мові ця одиниця зветься *скоєць* (skojec), бо слово *скот* має у нас інше значення.

4. *lotig* (3) → lōt (свн.) = Metallgemisch zum Loten (Коблер) – сплав для пайки, лютування. Мабуть, тут – просто якийсь сплав.

Радох (с. 463, прим. 12) перекладає: *чистий*, чисте срібло. Чи справді так? У Коблера маємо снн. *l□dich* – незмішаний, чистий, зроблений з нерозбавленого металу. Якщо це так, треба перекладати: «Дано 73 марки та 8 скойців, що становить чистого срібла 32 марки, рахуючи марку чистого срібла за 2 марки і 7 скойців». Так виходить ясніше.

5. *keppe* (4) – немає в жодному словнику, думаю, що це означає *кубок* (англ. *cup*). З цим згоден і Радох (с. 464).

6. *armbrost* (6) = armbrust (свн.) = Armbrust – самостріл, арбалет (Коблер).

7. *geheise* (7) = geheize (свн.) – наказ, обіцянка (Коблер).

8. *vorczert* (9) – немає в жодному словнику. Хіба від *verziehen* – забратися (піти геть).

9. *pfifern* (11) – phifer = Spielmann (Лексер), музикант; pfīfen (Свн.) = blasen, pfeifen = свистіти, трубити (Коблер).

10. *czerunge* (12) = zerunge = Zehrgeld (Лексер) – сума, призначена для постачання харчів.

11. *uffrechen* (13) – ufreht = aufrecht (Лексер) – прямо.

Таким чином, ми маємо бути вдячні пану М. Радоху, який дав фрагменти перекладу цього складного тексту.

Коментарі

Перше, що впадає в очі – в Ордені паралельно функціонували розрахунки ваговим сріблом (на марки та скойці) і монетним сріблом (на чеські / празькі гроші). Монети поки що не могли повністю забезпечити всі потреби обміну.

Записи (1) та (3) М. Радох розуміє так, що кошти були взяти з казни великого маршалка і передані Вітовту, а далі повернуті маршалку підскарбієм Ордену (в порядку внутрішніх орденських розрахунків). Чи справді воно було так – мені судити важко, для цього треба розбиратись у внутрішній фінансовій господарці Ордену. Я розумію цю справу простіше – що в Ордені готували подарунки для Вітовта, які мав відвезти Дітріх фон Логіндорф, але великий маршалок знайшов ці видатки зайвими, надмірними, і скасував їх (тому вони й перекреслені).

Загадкове слово *cristobunde*, яке у М. Радоха лишилось без перекладу, я думаю, означало ківорій (чи взагалі якесь церковне начиння). З огляду, що на нього було

виділено 6000 грошів або 18 кг срібла (наприкінці 14 ст. празький гріш важив бл. 3 г), це було (мало бути) щось досить велике і коштовне.

Запис (3) М. Радох розуміє так, що Вітовту було передано 32 марки (бл. 5760 г) чистого срібла, за які торунський монетний майстер отримав 73 гривні 8 скойців. Тут мені не ясно, звідки взята марка вагою 180 г. В різних країнах Європи вага середньовічної марки варіювала від 196 г (Краків) до 280 г (Відень), найбільш поширена кельнська марка важила 233 г. Тому 73 1/3 марки – це 17.1 кг срібла, майже стільки, як 6000 празьких грошів.

Тому я думаю, що в епізодах (1) та (3) йдеться про план подарунка Вітовту цінної церковної речі (ківорія), на що було заплановано 100 кіп грошів. Еквівалент цієї суми у вигляді злитків плавленого срібла (з лігатурою, 430-ї проби) планувалось віддати торунському майстру на виготовлення цього предмету, але потім весь подарунок було скасовано.

Тому мені важко погодитись із припущенням М. Радоха (с. 463), що сума (1) мала йти Вітовту для підготовки походу на татар.

В епізоді (5) з'являється Фома Сурвіло, а в епізодах (13 – 14) – його брат Ганс Сурвіло (як повідомив Й. фон Посільге, вони обидва загинули у битві на Ворсклі).

Епізоди (13 – 14) можна вважати першими свідченнями про рух орденського загону на допомогу Вітовту. Якщо німці вирушили (мабуть, з Марієнбурга) 22 червня 1399 р., то віддаль 900 км до Києва вони могли пройти за 30 днів.

Але запис (14) не цілком зрозумілий. По-перше, виділених коштів, витрачаючи по 20 скойців на день, вистачало тільки на 21 – 22 дні. По-друге, якщо вони збирались їхати цілих 29 днів від Марієнбурга до Пасенгейма (124 км), а потім ще 14 днів від Пасенгейма до Литви (до Вільнюса – 300 км), то вони прибули б 5 серпня, за тиждень до битви. Єдине, що можна сказати напевно – що Пасенгейм знаходився на південному сході володінь Ордену і був добрим висхідним пунктом для подальшого руху не в напрямку Вільни (на північний схід), а якраз в напрямку Берестя – Волинь – Київ або Білосток – Бобруйськ – Київ.

Так чи інакше, тут ми маємо деякі дані про тилове забезпечення походу. Безперечно, для кращого розуміння цих записів їх треба співставити із записами про забезпечення інших походів Ордену. Це – предмет подальших студій.

Наступний запис (15) датовано часом після битви на Ворсклі, тому його треба пов'язувати з нагородою для тих, хто повернувся. Було виділено 425 марок (бл. 99 кг срібла) для монетного майстра, який – наскільки я годен зрозуміти – мав накарбувати з нього 300 кіп (18 000) празьких грошів. Ці гроші були призначені для комтура Рагнети (ним був Маркварт фон Зальцбах), мабуть, для роздачі учасникам походу на татар.

Тут знову маємо метрологічні проблеми. З одного боку, 1 марка = 720 пфенігів, 425 марок = 306 000 пфенігів, поділивши на 17 – маємо рівнесенько 18 000 грошів. З другого боку, 18 тис. празьких грошів, рахуючи по 3 г – всього 54 кг срібла (а пруський гріш, як пише А. П. Бахтін, важив усього 1.6 г, мало не удвічі менше празького). Куди ж поділась решта срібла? З третього боку, як міг Орден карбувати **празькі** гроші – це мали б бути імітації чи підробки? І навіщо це було робити? Тобто в цьому записі я бачу досить запитань, відповісти на них я не вмію.

Ще один запис (17) стосується винагороди для слуг, котрі ходили на татар і тепер (у листопаді 1399 р.) повернулись. Названі при цій нагоді міста Ельбінг та Бальга дають нам уявлення про територію, з якої було мобілізовано похід на

південь. Вона виглядає досить значною, охоплює більшість орденських володінь у Прусії.

Таким чином, скарбова книга містить деякі подробиці, котрі підтверджують участь загону Ордена у битві на Ворсклі. Тут ми маємо вказівки на хронологію руху, на тилове забезпечення походу, на винагороду для учасників. Деталізуються уявлення про роль певних осіб, перелік яких доповнено ще одним іменем. Однак для повного розуміння цих записів необхідно мати добре уявлення про адміністрацію і фінансове господарство Тевтонського ордену, що може бути завданням подальших студій.

В історіографії ці записи використані дуже слабо. Один тільки О. Барбашов [*Барбашёв А.И.* Витовт и его политика до Грюнвальдской битвы. – Спб. : 1885 г., с. 96] згадав про запис (15), котрий він помилково розумів як аванс, виданий перед походом.

Київ, 20 – 26 березня 2017 р.

Літописна «Повість про битву на Ворсклі» (1399 р.)

Походу литовського великого князя Вітовта на Ворсклу в 1399 р. присвячено окрему повість, котра читається в багатьох великоруських літописах та в літописах Великого князівства Литовського. Мета даної статті – з'ясувати походження та розвиток цих текстів, встановити їх джерельну вартість.

Основна редакція (1 пол. 15 ст.)
Основна редакція (2 пол. 15 – поч. 16 ст.)
Основна редакція (2 чв. 16 ст.)
«Новгородська» редакція
«Єрмолінська» редакція
«Московська» редакція
«Никонівська» редакція
«Тверська» редакція
Співвідношення редакцій
Історіографія

Висновки

1. Всі літописні повісті про битву на Ворсклі походять від одного протографа, яким можна вважати гіпотетичний московський звід 1418 р. Цей протограф найповніше відбився в тексті Софійського 1-го літопису старшого ізводу (1418 р.). Цей текст (Основна редакція) потребує лише невеликих доповнень, збережених у Новгородському Карамзінському літописі (1428 р.)

2. Повість була написана не пізніше 1411 року, тобто по свіжих слідах подій.

3. Джерельна вартість повісті дуже висока. Інформатором виступала особа з широким політичним кругозором, втаємничена у плани Вітовта. Можливо, цим інформатором був князь, який сам брав участь в поході і належав до оточення Вітовта.

4. Пізніші редакції, які створювались упродовж 1440 – 1540-х років, не запроваджують ніякого нового фактичного матеріалу, а тільки перекомпоновують матеріал Основної редакції, скорочують його і додають фантазії власного виробництва. Ці фантазії можуть служити джерелами для поглядів і обставин з часу написання відповідних редакцій, але не стосуються подій 1399 року.

5. Особливо треба застерегти дослідників від використання яскравих подробиць з історичного роману, яким давня повість стала в Никонівському літописі (1520 р.). Цей твір, маючи значну літературну вартість, може служити для історії літератури 16 ст., але не для історії політичних подій кінця 14 ст.

6. В літописанні Великого князівства Литовського ніякої власної письмової традиції про битву на Ворсклі не існувало, всі оповідання походять від повісті Софійського 1-го літопису старшого ізводу, яка зазнала сильного псування.

Київ, 12 – 19 лютого 2017 р.

Основна редакція (1 пол. 15 ст.)

Микола Жарких

№	Епізод	МТЛ (СимЛ, РогЛ)	С1ЛСІ	НКЛ2	Н4Л
1	[Дата]	6907 р.	6906 р. [1]	6907, індикта 8 [2]	Як в НКЛ2
2	Про побоїще	–	+	Слово о том,	Як в НКЛ2

	великого князя Вітовта з царем Темір-Кутлуєм			како бился Витовт с Ордою, с царем Темир-Кутлуем	
3	Великий князь Вітовт Кейстутович зібрав багато війська	–	+	[додано:] Литовський	Як в НКЛ2
4	разом з ним і сам цар Тохтамиш з усім двором	–	+	+	+
5	і литва	–	+	+	+
6	і німці	–	+	+	+
7	і ляхи	–	+	+	+
8	жемайти	–	жемоть	жоимоть	жемоть
9	татари	–	+	+	+
10	і волохи	–	+	+	+
11	і подоляни	–	+	+	+
12	з ним було 50 князів	–	+	+	+
13	і була їх сила дуже велика.	–	+	–	+
14	І з усіма полками озброївшись, пішов на царя Темір-Кутлуя з багатьма ратями,	–	+	+	+
15	і похвалявся на Орду Вітовт, кажучи:	–	+	+	+
16	«Підемо, полонимо землю татарську, переможемо царя Темір-Кутлуя, візьмемо царство його і поділимо його скарби;	–	корысть [я перекладаю як *скарби*]	+	+
17	і посадимо в Орді на царстві його царя Тохтамиша.	–	+	+	+

18	А сам сяду на Москві на великому княжінні, на всій Руській землі».	–	+	+	+
19	А Великий Новгород зі Псковом мої будуть.	–	–	+	+
20	Бо перед тим радився Вітовт з Тохтамишем, кажучи:	–	+	+	+
21	«Я тебе посаджу на царстві, а ти мене посади на великому княжінні московському і на всій Руській землі».	–	+	…на великом княжении на Москве…	Як в НКЛ2
22	І з тим пішли воювати татар.	–	+	+	+
23	В той же час надійшов цар Темір-Кутлуй з багатьма ратями,	–	+	+	+
24	і з князями ординськими,	–	+	+	+
25	і з силою татарською,	–	+	и со **всею** силою татарскою	Як в НКЛ2
26	і зустрілися вони з Вітовтом у полі на ріці Ворсклі,	Върльскл□	Воръскл□	Воръскл□	Воръскл□
27	і був їм великий бій	–	+	+	+
28	місяця серпня у 12 день у вівторок [3]	[додано:] на пам’ять святого мученика Фотіана і Никити [4]	+	+	+
29	Довго билися	+	Надолз□ [я	+	+

	вони, і допоміг бог татарам, і переміг цар Темір-Кутлуй, і побив Вітовта і всю силу литовську.		перекладаю як *довго*]		
30	І побіг Вітовт з малою дружиною,	+	+	+	+
31	і погналися татари за ним,	–	+	+	+
32	а Тохтамиш цар утік звідти,	–	+	+	+
33	багато зла наробив Литовській землі.	–	+	+	+
34	Татари багатьох князів литовських побили і воєвод великих,	**Безбожні** татари…	+	**Погании же** татарове **на великом том побоище** побиша множество князей литовских, и воевод, **и бояр великих**	Як в НКЛ2
35	і християн багато,	–	+	+	+
36	і литви,	–	+	+	+
37	і німців,	–	+	+	+
38	і ляхів,	–	+	+	+
39	й інших багато – безчислено – тоді загинуло, і мало їх лишилось.	+	+	+	+
40	І цар Темір-Кутлуй прийшов до міста Києва	+	+	+	+
41	і узяв з міста викуп 3000 рублів литовським сріблом,	[тут сума не зазначена]	+	+	+

42	а з Печерського монастиря 30 рублів	–	–	+	+
43	І усю силу свою розпустив воювати Литовську землю,	–	+	+	+
44	і ходили воюючи до Великого Луцька,	Луцка	Великого Луческа	…воююще **и жгуще волости**… Великого Лучьска	Як в НКЛ2, Великого Лоучка
45	і багато міст полонили, і країн повоювали, і багато зла створили Литовській землі, і відійшли в свою землю.	+	…много зла створи…	…многу **изгибель царь** створи…	…многу **погибель царь** створи…
46	Оце імена побитих князів литовських:	–	+	+	+
47	князь Андрій Полоцький Ольгердович	Андрій Полоцький	Полотескыи	Полотскыи	Полоцкыи
48	брат його Дмитро Брянський	–	Дебряньскыи [5]	Брянскыи	Бряньскыи
49	князь Михайло Євнутієвич	+	–	+	Внутьевич
50	князь Іван Дмитрович Кіндир	–	+	+	+
51	князь Андрій, пасинок Дмитрів	–	+	+	+
52	князь Іван Євлашкович	–	+	+	+
53	князь Іван Борисович Київський	–	+	**Иован**	+
54	князь Гліб Святославич Смоленський	–	+	+	+

55	князь Лев Коріатович	–	Корьядович	Корьадович	Корьядович
56	князь Михайло Васильович	–	+	+	+
57	брат його князь Семен	–	+	+	+
58	князь Михайло Підберезький	–	Под-берескыи	Под-березьскыи	Под-берескіи
59	брат його князь Олександр	–	+	+	[опущено *брат його*, просто:] князь Александр
60	князь Михайло Данилович	–	Данильевич	Данильевич	Данильевич
61	брат його Дмитро	–	+	+	+
62	Федір князь Патрикієвич Волинський	–	+	+	Патракиевич [6]
63	князь Ямонт Толунтович	–	+	князь **Рильський** Ямонт Толунтович	…Толоунтович
64	князь Іван Юрійович Більський	–	+	+	+
65	князь Спитко Краківський	–	Въспытко	Въспытко	Въспытко

1. В обох списках С1ЛСІ пропущено заголовок 6907 року, тому після статті 6906 р. одразу йде 6908 р. Стаття 6906 р. механічно об’єднує події двох років.

2. Індикт помилковий, мав би бути 7-й.

3. 12 серпня 6907 (1399) березневого або вересневого років – дійсно вівторок. Всі елементи дати узгоджені.

4. День пам’яті Аникити та Фотія – дійсно 12 серпня.

5. Форма *Дебрянський* замість *Брянський* характерна для московських текстів 4 чв. 15 ст. (як ще побачимо далі), коли переписувались обидва списки С1ЛСІ.

6. У виданні Н4Л [ПСРЛ, 1925 г., т. 4, вып. 2, с. 386] тут помилково (на мою думку) розставлено коми, так що титул *Волинський князь* відділено від Федора і додано попередньому Дмитру, а титул *Рильський князь* відділено від Ямонта і додано Федору.

Основна редакція (2 пол. 15 – поч. 16 ст.)

С2Л-В – Воскресенський список Софійського 2-го літопису.

№	Епізод	ТипЛ	М31492	С3Л	С2Л-В

1	[Дата]	6908 р.	6908 р.	6906 р.	6906 р.
2	Про побоїще великого князя Вітовта з царем Темір-Кутлуєм	–	+	+	+
3	Великий князь Вітовт Кейстутович зібрав багато війська	+	[додано:] Литовский	[додано:] Литовский	[додано:] Литовский
4	разом з ним і сам цар Тохтамиш з усім двором	+	+	+	+
5	і литва	+	+	+	+
6	і німці	+	+	+	+
7	і ляхи	+	+	+	+
8	жемайти	жемоть	жемот	жемоть	жемоть
9	татари	+	+	+	+
10	і волохи	+	+	+	+
11	і подоляни	+	+	+	+
12	з ним було 50 князів	+	+	+	+
13	і була їх сила дуже велика.	+	+	+	+
14	І з усіма полками озброївшись, пішов на царя Темір-Кутлуя з багатьма ратями,	+	+	[додано:] и оустремися на всю силу татарьскоую	Як в СЗЛ
15	і похвалявся на Орду Вітовт, кажучи:	–	+	+	+
16	«Підемо, полонимо землю татарську, переможемо царя Темір-Кутлуя, візьмемо царство його і поділимо його скарби;	–	Скорочено	+	+
17	і посадимо в Орді на царстві його	–	+	+	+

	царя Тохтамиша.				
18	А сам сяду на Москві на великому княжінні, на всій Руській землі».	–	+	+	+
19	А Великий Новгород зі Псковом мої будуть.	–	–	–	–
20	Бо перед тим радився Вітовт з Тохтамишем, кажучи:	Похвалився Витовт, глаголаше с Тохтамышем:	+	+	+
21	«Я тебе посаджу на царстві, а ти мене посади на великому княжінні московському і на всій Руській землі».	Скорочено	+	+	+
22	І з тим пішли воювати татар.	+	+	+	+
23	В той же час надійшов цар Темір-Кутлуй з багатьма ратями,	+	+	+	+
24	і з князями ординськими,	–	+	+	+
25	і з силою татарською,	–	со **всею** силою татарскою	+	+
26	і зустрілися вони з Вітовтом у полі на ріці Ворсклі,	Ворсъкл□	Ворсъкл□	Ворскл□	Ворскл□
27	і був їм великий бій	+	+	+	+
28	місяця серпня у 12 день у вівторок	[тільки:] 12 августа	[тільки:] 12 августа	+	+
29	Довго билися вони, і допоміг бог татарам, і переміг цар	+	+	+	+

	Темір-Кутлуй, і побив Вітовта і всю силу литовську.				
30	І побіг Вітовт з малою дружиною,	+	+	+	+
31	і погналися татари за ним,	+	+	+	+
32	а Тохтамиш цар утік звідти,	+	+	+	+
33	багато зла наробив Литовській землі.	+	+	+	+
34	Татари багатьох князів литовських побили і воєвод великих,	…князей литовских **и бояр** и воевод великих	…князей литовских и воевод **и бояр** великих	**Погании же** татарове **на великом том побоище** побиша множество князей литовских, и воевод, **и бояр великих** [як в НКЛ2]	Як в СЗЛ
35	і християн багато,	+	+	+	+
36	і литви,	+	+	+	+
37	і німців,	+	+	+	+
38	і ляхів,	+	+	+	+
39	й інших багато – безчислено – тоді загинуло, і мало їх лишилось.	+	+	+	+
40	І цар Темір-Кутлуй прийшов до міста Києва	+	+	+	+
41	і узяв з міста викуп 3000 рублів литовським сріблом,	+	+	+	+
42	а з Печерського монастиря 30 рублів	–	–	–	–
43	І усю силу свою розпустив	+	+	+	+

	воювати Литовську землю,				
44	і ходили воюючи до Великого Луцька,	…Великого Лучска…	…Великого Лучска…	+	+
45	і багато міст полонили, і країн повоювали, і багато зла створили Литовській землі, і відійшли в свою землю.	+	+	+	+
46	Оце імена побитих князів литовських:	+	+	+	+
47	князь Андрій Полоцький Ольгердович	Полотскый	Полотьски	+	+
48	брат його Дмитро Брянський	Дебрянский	Дьбрянскыи	+	+
49	князь Михайло Євнутієвич	–	–	–	–
50	князь Іван Дмитрович Кіндир	Кидырь	Кидырь	+	+
51	князь Андрій, пасинок Дмитрів	…пасынок **Дмитреевич**	+	…пасынок **княж** Дмитреев	+
52	князь Іван Євлашкович	+	+	**Влашь-кович**	+
53	князь Іван Борисович Київський	+	+	+	+
54	князь Гліб Святославич Смоленський	+	+	+	+
55	князь Лев Коріатович	Корииа-дович	Корья-дович	Корья-довичь	Корья-довичь
56	князь Михайло Васильович	+	+	+	+
57	брат його князь Семен	+	+	+	+
58	князь Михайло	Подо-	Под-	+	+

	Підберезький	борезский	березьскыи		
59	брат його князь Олександр	+	+	+	+
60	князь Михайло Данилович	+	+	+	+
61	брат його Дмитро	+	+	+	+
62	Федір князь Патрикієвич Волинський	**Велынский**	**Велынь-скыи**	**Волонь-скыи**	+
63	князь Ямонт Толунтович	Ямант Тоулун-товича [1]	+	Толоун-товичь	Тулун-тович
64	князь Іван Юрійович Більський	**Б□лынский**	**Б□льскы**	+	+
65	князь Спитко Краківський	князь **великий** Спытко **Кракович**	**Вуспытко**	**Высп□тко**	**Выспытко**

1. В ТипЛ імена убитих подано в називному відмінку, а не в родовому, як в інших літописах, і тільки *Тоулунтовича* лишилось в родовому.

Основна редакція (2 чв. 16 ст.)

Микола Жарких

№	Епізод	ВПЛ	НЛД	ВЛ
1	[Дата]	6906 р.	6907 р., індикта 8	6908 р.
2	Про побоїще великого князя Вітовта з царем Темір-Кутлуєм	+	Слово о том… [Як в НКЛ2]	+
3	Великий князь Вітовт Кейстутович зібрав багато війська	[додано:] Литовский	[додано:] Литовский	[додано:] Литовский
4	разом з ним і сам цар Тохтамиш з усім двором	+	+	+
5	і литва	+	+	+
6	і німці	+	+	+
7	і ляхи	+	+	+
8	жемайти	жомоть	жемоть	жемоть
9	татари	+	+	+
10	і волохи	+	+	+
11	і подоляни	+	**поля**	+
12	з ним було 50 князів	+	+	+

13	і була їх сила дуже велика.	+	+	+
14	І з усіма полками озброївшись, пішов на царя Темір-Кутлуя з багатьма ратями,	[додано:] и оустремися на всю силу татарьскоую [Як в СЗЛ]	[додано:] ополчився на всю силу татарскую	[додано:] на всю силу татарскую
15	і похвалявся на Орду Вітовт, кажучи:	+	+	+
16	«Підемо, полонимо землю татарську, переможемо царя Темір-Кутлуя, візьмемо царство його і поділимо його скарби;	+	+	Скорочено
17	і посадимо в Орді на царстві його царя Тохтамиша.	+	+	+
18	А сам сяду на Москві на великому княжінні, на всій Руській землі».	+	+	+
19	А Великий Новгород зі Псковом мої будуть.	–	+	–
20	Бо перед тим радився Вітовт з Тохтамишем, кажучи:	+	+	+
21	«Я тебе посаджу на царстві, а ти мене посади на великому княжінні московському і на всій Руській землі».	+	…на великом княжении на Москве…	+
22	І з тим пішли воювати татар.	+	+	+
23	В той же час надійшов цар Темір-Кутлуй з багатьма ратями,	+	+	+
24	і з князями ординськими,	+	+	+
25	і з силою татарською,	+	+	+
26	і зустрілися вони з Вітовтом у полі на	Ворскл□	Ворскле	Ворскл□

	ріці Ворсклі,			
27	і був їм великий бій	+	+	+
28	місяця серпня у 12 день	–	[відновлено:] вторник	+
29	Довго билися вони, і допоміг бог татарам, і переміг цар Темір-Кутлуй, і побив Вітовта і всю силу литовську.	+	+	+
30	І побіг Вітовт з малою дружиною,	+	+	+
31	і погналися татари за ним,	+	+	+
32	а Тохтамиш цар утік звідти,	+	+	+
33	багато зла наробив Литовській землі.	+	+	+
34	Татари багатьох князів литовських побили і воєвод великих,	+	**Погании же** татарове **на великом том побоище** побиша множество князей литовских, и воевод, **и бояр великих** [як в НКЛ2]	Побиша же татарове… [далі як в НКЛ2 – НЛД]
35	і християн багато,	+	+	+
36	і литви,	+	+	+
37	і німців,	+	+	+
38	і ляхів,	+	+	+
39	й інших багато – безчислено – тоді загинуло, і мало їх лишилось.	+	+	+
40	І цар Темір-Кутлуй прийшов до міста Києва	+	+	+
41	і узяв з міста викуп 3000 рублів литовським сріблом,	+	+	+
42	а з Печерського монастиря 30 рублів	–	+	–
43	І усю силу свою	+	+	+

	розпустив воювати Литовську землю,			
44	і ходили воюючи до Великого Луцька,	+	…воююще **и жгуще волости**… [Як в НКЛ2]	…до Великого Лучьского
45	і багато міст полонили, і країн повоювали, і багато зла створили Литовській землі, і відійшли в свою землю.	+	…многу **погибель царь** створи… [Як в НКЛ2]	+
46	Оце імена побитих князів литовських:	+	+	+
47	князь Андрій Полоцький Ольгердович	+	+	+
48	брат його Дмитро Брянський	+	+	Дьбрянский
49	князь Михайло Євнутієвич	–	+	–
50	князь Іван Дмитрович Кіндир	+	+	Кидырь
51	князь Андрій, пасинок Дмитрів	+	+	+
52	князь Іван Євлашкович	+	Влашкович	+
53	князь Іван Борисович Київський	+	+	+
54	князь Гліб Святославич Смоленський	+	–	+
55	князь Лев Коріатович	Кориадович	Корьядович	Корьадович
56	князь Михайло Васильович	+	+	+
57	брат його князь Семен	+	+	+
58	князь Михайло Підберезький	+	+	+
59	брат його князь Олександр	+	+	+
60	князь Михайло Данилович	+	+	+

61	брат його Дмитро	+	+	+
62	Федір князь Патрикієвич Волинський	+	+	Велынский
63	князь Ямонт Толунтович	+	**Рыльский** князь Амонт Тоулутнович	**Тулуйкович**
64	князь Іван Юрійович Більський	+	+	+
65	князь Спитко Краківський	Въспытко	Выспытко	**Луспытко**

«Новгородська» редакція

Микола Жарких

№	О [1]	Епізод	Н1ЛМІ	ЛА
		[Дата]	6907 р.	6907 р.
1		Того ж року прислав цісар татарський Темір-Кутлуй своїх послів до князя Вітовта Кейстутовича Литовського, і казав так:	+	+
2		«Видай мені нашого збіглого цісаря Тохтамиша, а що довкола нього є – те твоє».	+	+
3		Почувши це, князь Вітовт дав відповідь послу цісаря:	+	+
4		«Я цісаря Тохтамиша не видам, а з цісарем хочу бачитись».	+	+
5		І пішов князь Вітовт зі своїми князями і з усією силою литовською на цісаря Темір-Кутлуя,	+	+
6	26	і прийшовши, став у ріки Ворскли в Татарській землі.	Воръсколы	Воръсклы
7		Почув цісар прихід князя Вітовта, і послав до нього послів з останньою промовою:	+	+
8		«Якщо ти прийшов з нами битись, а нашого збіглого цісаря не видав, а ми твоєї землі не займали, ані міст, ані сіл – то всім нам бог і правда».	+	+
9		І так зійшлися обидва війська, і був жорстокий бій, якого і не бувало Литовській землі з татарами, і по	+	+

		гріхах трапилось немале горе литовським дітям (!),		
10	47	тут у сутичці [2] убили великого князя Андрія Ольгердовича,	+	+
11	49	брата його князя Михайла Євнутієвича,	+	+
	54		–	князя Глеба Святославлича Смоленского
	50		–	Ивана Кындыря Михайловича
	60		–	Михаила князя Данильевича
	61		–	брата его князя Дмитрия
	58		–	князя Михаила Подбереского
	59		–	брата его князя Александра
	62		–	князя Федора Патракиевича Рыльского
			–	князя Андрея Дрютского
	63		–	князя Івана Ямонта, наместника смоленского
12		і всіх князів відомих 74,	+	+
13		а воєвод і литви велике множество тут загинуло, тільки бог вість.	+	+
14	30	А князь Вітовт, те побачивши, утік.	+	+
15		Татари пішли за ними, б'ючи, на 500 верст до города Києва,	+	+
16	41	а з города Києва узяли викуп 500 рублів	+	**5000** рублів
17		і намісника свого посадили;	+	–
18	42	а з Печерського монастиря узяли викуп 30 рублів.	+	–
19		Так от бог навів поганих на Литовську землю за зарозумілість їх князя, оскільки бог дав князя Вітовта великим князем Литовської землі заради гріхів християн.	+	Так от бог навів поганих **татар** на Литовську землю заради гріхів християн. [Скорочено]
20		Бо князь Вітовт був раніше християнин, і мав ім'я Олександр	+	+

		[3],		
21		і відкинувся від правовірної віри й християнства і прийняв лядську віру,	+	…латинську віру **заради великого княжіння**…
22		церкви святі перетворив на богомерзке служіння,	+	+
23		а помислив так:	+	+
24	19	хотів полонити Руську землю і Новгород і Псков,	+	+
25		а не мислив господа, який через пророка говорив,	+	+
26		що один пожене 1000, а два двигнуть 10 000 [4].	+	один пожене тисячу, а два двигнуть тьму
27		Якщо бог з нами – хто ж проти нас? [5].	+	–
28		А був цей бій місяця серпня у 5 день, в канун Спасова дня, на пам’ять святого мученика Євсегнія [6].	+	[Скорочено, нема *Євсегнія*]

1. Номери епізодів основної редакції.
2. на съступ□.
3. Автор повісті не знав (або зробив вигляд, що не знав), що Олександр – католицьке хрестильне ім’я Вітовта.
4. Второзаконня, 19, 6.
5. До римлян, 8, 31.
6. День св. Євстигнея – 5 серпня; Преображення – 6 серпня.

«Єрмолінська» редакція

С2Л-А – Архівський список Софійського 2-го літопису.

№	Епізод	ЄЛ	Л72ЯСІ	Л72ЯМІ	С2Л-А	ЛьвовЛ
1	[Дата]	6908 р.	6908 р.	6908 р.	6908 р.	6908 р.
20	Того ж року великий князь Вітовт сказав царю Тохтамишу:	+	+	+	+	+
21	«Я, пішовши з силою своєю, тебе посаджу на царстві, а ти мене посади на великому	+	+	+	+	+

	княжінні московському і на всій Русі».					
3	І зібрав багато війська:	+	+	+	+	+
6	німців	+	+	+	+	+
5	литву	–	+	+	–	–
7	ляхів	+	+	+	+	+
8	жемайтів	жомоть	жемоть	жемоть	жемоть	жемоть
10	волохи	+	+	+	+	+
11	подоляни	+	+	+	**поляне**	**поляни**
12	тільки князів було 50	+	+	…б□ **8**	+	+
4	а цар Тохтамиш зі своїм двором	+	+	+	+	+
14	І пішов на царя Темір-Кутлуя	+	+	+	+	+
23	А Темір-Кутлуй	+	+	+	+	+
25	з усією силою татарською	+	+	+	+	+
26	прийшов проти них, і зустрілися на ріці Ворсклі,	Върьскле	Ворскл□	Ворскл□	Воръскл□	Ворскл□
27	і був їм бій	+	+	+	+	+
28	серпня 12	+	+	+	+	+
29	І переміг цар Темір-Кутлуй	+	+	+	+	+

	Вітовта і всю силу його.					
34	І багатьох тут побили з Вітовтового війська,	–	+	+	+	+
30	а сам з малою дружиною утік,	+	+	+	+	+
32	а Тохтамиш цар утік зі своїми татарами,	+	+	+	+	+
33	багато зла наробив Литовській землі.	+	+	+	+	+
40	І Темір-Кутлуй прийшов до міста Києва	+	+	+	+	+
41	і узяв з міста викуп 3000 рублів,	+	+	+	…**300** рублей	…**300** рублей
43	а татар своїх розпустив воювати,	+	+	+	+	+
44	і ходили до Луцька,	…до Лучьска	Як в ЄЛ	…до Лоучска	Як в ЄЛ	Як в ЄЛ
45	полонили, рубали й палили, і багато зла створив Темір-Кутлуй Литовській землі, і відійшов.	+	+	+	[скорочено:] полонили й палили…	Як в С2Л-А
46	Побили тоді князів:	+	+	+	+	+
4	Андрія	+	+	+	+	+

7	Ольгердовича Полоцького					
48	брата його Дмитра Брянського	Дьбрянскаго	Дебряньского	Брянского	**Добрьньскаго**	Як в С2Л-А
49	князь Михайло Євнутієвич	–	–	–	–	–
50	Івана Дмитровича Кіндиря	**Кидыря**	**Кидаря**	**Кидыря**	**Кидыря**	**Кидыря**
51	Андрія, пасинка Дмитрова	+	+	+	+	+
52	Івана Євлашковича	**Влашковича**	+	+	**Влашковича**	**Влашковича**
53	Івана Борисовича Київського	+	+	+	+	+
54	Гліба Святославича Смоленського	+	+	+	+	+
55	Льва Коріатович	Кориядовича	Кориадович	Кориадовичя	Коридовича	Коридовича
56	Михайла	+	[Після (59)]	[Після (59)]	+	+
57	Семена Васильовичів	+	[Після (59)]	[Після (59)]	+	+
58	Михайла Підберезького	+	+	+	+	+
59	брат його Олександра	+	+	+	+	+
60	Михайла	+	+	+	+	+
61	і Дмитра Даниловичів	+	+	+	+	+
6	Федора	+	Велыньског	+	Валынскаго	+

2	Патрикієвича Волинського		о			
63	Ямонта Толунтовича	**Толуитовича**	**Тулуновича**	**Толоунтовичя**	**Тулутьевича**	**Тулутьевича**
64	Івана Юрійовича Більського	+	+	+	+	+
65	Спитка Краківського	**Сытка**	**Сытника**	**Сытка**	**Сытника Красковского**	**Сытника**

«Московська» редакція

№	Епізод	МЗ1493	МЗ1495	Хронограф
1	[Дата]	6907 р.	6907 р.	[6]907 р.
3	Великий князь Вітовт Кейстутович Литовський	+	+	+
20	радився з царем Тохтамишем:	+	+	+
16	«Підемо на царя Темір-Кутлуя	+	+	+
4	своїм двором	+	+	–
12	і з багатьма князями безчислено, зі мною	+	+	–
5	литва	+	+	–
7	ляхи	+	+	–
6	німці	+	+	–
8	жемайти	жемоть	жемоть	–
10	і волохи	+	+	–
11	і подоляни	+	+	–
21	Я тебе посаджу на царстві,		+	+
М-1	на всій Орді,	+	+	+
М-2	на Сараї,	+	+	+
М-3	на Болгарах,	Блъгар□х	Болгар□х	Болгарех

М-4	на Астрахані,	Азторохани	Хазтарокани	Азтархани
М-5	на Азові	Язов□	Азове	Озове
М-6	і на Заяїцькій орді	+	+	Заятцькой
21	а ти мене посади на московському великому княжінні	+	+	+
М-7	на всі сімнадцять тем,	+	+	+
19	і на Новгороді Великому, і на Пскові,	+	+	+
М-8	а Тверь та Рязань моїми вже є,	+	+	+
М-9	а німців сам візьму.	+	+	+
М-10	Урядивши полки, пішли на царя Темір-Кутлуя,	+	+	+
26	і зустрів їх цар Темір-Кутлуй на ріці Ворсклі,	+	+	+
25	з великою силою татарською.	+	+	+
27	І зійшлися полки, і була велика битва	+	+	+
29	і переміг цар Темір-Кутлуй,	+	+	+
30	І побіг Вітовт з малою дружиною,	+	+	+
32	а цар Тохтамиш, коли тікав,	+	+	+
33	багато зла наробив Литовській землі.	+	…пограбил…	…пограби…
34	Тоді багатьох князів литовських побили	+	+	–
39	а силу їх усю вирубали.	+	+	+
43	Цар Темір-Кутлуй пішов у Литовську землю, воюючи,	+	+	+

	палячи й полонячи;			
40	І цар прийшов до міста Києва	+	+	+
41	і узяв викуп 3000 рублів,	+	+	+
42	а з Печерського монастиря 30 рублів	+	+	+
28	місяця серпня 12	+	+	–
46	Оце імена побитих князів литовських:	+	+	+
47	князь Андрій Полоцький Ольгердович	Полотскии	Полотьскии	Полотскый
48	князь Дмитро Ольгердович Брянський	Олгордович	+	брат его князь Дмитрий Брянский
49	князь Михайло Євнутієвич	+	+	+
50	князь Іван Дмитрович Кіндир	+	+	+
51	князь Андрій, пасинок Дмитрів	+	+	+
52	князь Іван Євлашкович	–	князь Іван Київський Борисович (53)	Як в МЗ1495
53	князь Іван Київський Борисович	+	князь Іван Євлашкович (52)	Як в МЗ1495
54	князь Гліб Святославич Смоленський	+	+	+
55	князь Лев Коріатович	Корьадович	Кориадович	Кориядович
56	князь Михайло Васильович	+	+	+
57	брат його князь Семен	–	–	–
58	князь Михайло Підберезький	князь Семен Михайлович Подбер□зскии (57 + 58)	Як в МЗ1493	Як в МЗ1493
59	брат його князь Олександр	князь Александр, брат его	Як в МЗ1493	Як в МЗ1493
60	князь Михайло	+	+	+

	Данилович			
61	брат його Дмитро	брат его князь Дмитрии Волынскии	Як в МЗ1493	князь Дмитрий Волынский, брат его
62	Федір князь Патрикієвич Волинський	+	…**Рылскии**	**князь Дмитрий Патрек□евич Рыльскый**
63	князь Ямонт Толунтович	+	+	**Толнутьевич**
64	князь Іван Юрійович Більський	+	+	+
65	князь Спитко Краківський	**Изстка / Истко**	**Испытко**	**Испытко**
39	Лядських князів, і панів, і бояр, і дворян бог вість, безчислене множество побито	–	+	Скорочено МЗ1495

«Никонівська» редакція

№	= [1]	Епізод НикЛ
1		[Дата] 6907 р.
2	Нов-1	Того ж року цар Темір-Кутлуй прислав своїх послів до великого князя литовського Вітовта Кейстутовича, онука Гедиміна, кажучи:
3	Нов-2	«Видай мені збіглого царя Тохтамиша,
4		ворог бо мені є і не можу терпіти, чуючи, що він живий і у тебе живе. Змінюється бо життя оце: сьогодні цар, а на ранок утікач; сьогоді багач, а на ранок нищий; сьогодні мав друзів, а на ранок ворогів. Я ж боюся і своїх, не тільки чужих; цар же Тохтамиш – чужий мені і ворог злий, тому
5	Нов-2	видай мені його, а що довкола нього є – то тобі».
6	Нов-3	Почув оце великий князь Вітовт Кейстутович і дав відповідь послу царя Темір-Кутлуя, говорячи так:
7	Нов-4	«Я царя Тохтамиша не видам, а з царем Темір-Кутлуєм хочу бачитись сам».
8	Нов-5	І пішов Вітовт зі своїми князями і з усіма силами литовськими,
9	О-4	а з ним разом і цар Тохтамиш зі своїм двором,
10	О-13	і була їх ратна сила дуже велика.
11	О-14, Нов-5	І пішов у Татарську землю на Темір-Кутлуя
12		з великою похвальбою і гордістю,
13	О-15	так похваляючись:

14	О-16	«Підемо полонити Татарську землю, переможемо царя Темір-Кутлуя, візьмемо царство його і поділимо багатство та майно його,
15	О-17	і посадимо в Орді на його царстві царя Тохтамиша,
16		і на Кафі,
17	М-5	і на Азові (Озов□),
18		і на Криму,
19	М-4	і на Астрахані (Азтаракани),
20	М-6	і на Заяїцькій орді,
21		і на всьому примор'ї,
22		і на Казані.
23		І то буде наше все і цар наш,
24		а ми не тільки Литовською і Польською землею будемо володіти,
25		і Сіверою,
26	О-19	і Великим Новгородом і Псковом,
27	М-9	і німцями,
28		але й усіма великими князівствами руськими, і з усіх великих князів руських почнем збирати данини й оброки, а вони нам підкоряться і служитимуть і волю нашу творитимуть, як ми хочемо і повеліваємо їм».
29	О-22	І з усім тим пішли воювати татар
30		царя Темір-Кутлуя, і пішли далеко в татарське поле, і прийшовши, стали на березі у ріки Ворскли (Ворсколы).
31	О-23 + О-25	І оце цар Темір-Кутлуй з усією силою татарською
32	О-26	прийшов проти них назустріч із-за ріки Ворскли, і так зустрівся з Вітовтом у чистому полі,
33	О-26, Нов-6	на ріці Ворсклі, у землі татарській,
34		і почали пересилатись між собою.
35		Говорив Вітовту цар Темір-Кутлуй:
36	Нов-8	«Чого пішов на мене? Я твоєї землі не займав, ані городів твоїх, ані сіл твоїх».
37		Говорив Вітовт Кейстутович:
38		«Бог підкорив мені усі землі, підкорися й ти мені і будь мені сином, а я тобі – батьком, і давай мені щороку данини та оброки; а якщо не хочеш такого, то будеш мені рабом, а я Орду твою усю мечу предам».
39		І злякався цар Темір-Кутлуй і посилав послів своїх до Вітовта з чолобиттям і з великою любов'ю і мольбою, щоб пожалував його Вітовт Кейстутович, милість до нього показав, у сини його узяв, а

		даними й оброки з усієї Орди щороку по можливості збирав.
40		Вітовт, якого цар пильно молив, погодився на це;
41		але до того захотів ще Вітовт, аби в усій Орді було на грошах ординських знамено Вітовта.
42		Цар же Темір-Кутлуй випросив у Вітовта строку 3 дні, поки це обдумає, і посилав до Вітовта багато худоби, волів, овець, чествуючи його.
43		І в цей час прийшов до нього [царя] князь його Едигей.
44		Цей бо Едигей був великим князем в усій Орді, мужній, кріпкий і дуже хоробрий;
45		і почувши від царя свого про Вітовта, і як [цар] підкорився Вітовту, і сказав царю так:
46		«О царю, краще нам смерть прийняти, ніж цьому бути».
47		І так послав від себе послів до Вітовта,
48		а Вітовт стояв на другому боці ріки Ворскли в обозі, у кованих возах на залізних ланцюгах, з багатьма пищалями і гарматами і самострілами.
49		І так почав говорити Едигей:
50		«Побачся сам зі мною, добрий та удалий Вітовте».
51		І так почали говорити, а між ними – ріка Ворскла.
52		Говорив Едигей, великий князь ординський, Вітовту, великому князю литовському:
53		«Узяв ти вільного нашого царя Великої Орди собі в сини, оскільки ти старий, а вільний наш цар Великої Орди Темір-Кутлуй – молодий; але належить тобі розуміти й таке.
54		Оскільки ти премудрий і удалий, зрозумій, що я – старіший від тебе, а ти – молодший від мене, і належить мені над тобою батьком бути, а тобі у мене сином бути, і данину й оброки щороку мені [личить] брати з усього твого князівства, і в усьому твоєму князівстві на твоїх литовських грошах моєму ординському знамені [личить] бути».
55		Вітовт же Кейстутович, почувши оце, сильно роззлостився і закричав і повелів усьому своєму війську готуватись до битви; і було там страшно бачити обидві великі сили, що готуються на кровопролиття і смерть.
56		І попереду всіх пішов зі своєю силою великий князь ординський Едигей і зійшовся з Вітовтом, і обидва стріляли, татари і литва, самострілами і пищалями;
57		але в чистому полі гармати і пищалі були не дієвими (неефективними),
58		але литва кріпко билася, і йшли стріли як сильний дощ, і так почала перемагати литва князя Едигея ординського.
59		І потім приспів цар Темір-Кутлуй з великою татарською силою, і обійшов їх довкола, і була брань люта і січа дуже зла, і знову почали перемагати татари.

60	О-29	І одолів цар Темір Кутлуй і переміг Вітовта і всю силу литовську,
61	О-32	а цар Тохтамиш, побачивши оце, поперед усіх кинувся тікати,
62		і багато народу пошарпав, тікаючи, як під час жнив колосся,
63	О-33	і багато Литовської землі пограбував.
64		І так татари узяли обоз, і ковані вози, зміцнені залізними ланцюгами, і гармати, і пищалі, і самостріли, і велике багатство, золоті й срібні сосуди забрали.
65	О-30, Нов-14	Вітовт же Кейстутович, побачивши це зло, кинувся тікати й утік з малою дружиною,
66	О-31	а татари за ним слідом гналися,
67	Нов-15	рубаючи, на 500 верст до города Києва,
68		проливаючи кров, як воду.
69	О-40	Цар же Темір-Кутлуй, прийшовши сам, став під городом Києвом,
70	О-43	а силу свою розпустив воювати Литовську землю.
71	О-44	І ходило татарське військо, воюючи, навіть до самого Великого Луцька,
72	О-45	і багато городів полонило, і багато країн повоювало і пусто створило.
73	О-41	Цар же Темір-Кутлуй з Києва узяв викупу 3000 рублів,
74	О-42, Нов-18	а з Печерського монастиря 30 рублів,
75	О-45	і звідти пішов у свою Ординську землю,
76		а в Литовській землі було тоді горе і нарікання, і великий плач, і велике зменшення людей.
77	О-46	А це імена вбитих князів литовських:
78	О-47	великий князь Андрій Ольгердович Полоцький,
79	О-48	великий князь Дмитро Ольгердович Брянський
80	О-49	брат їх у других князь Михайло Євнутієвич, онук Гедиміна,
81	О-50	князь Іван Дмитрович Кіндир,
82	О-51	князь Андрій, Дмитрів пасинок,
83	О-52	князь Іван Євлашкович,
84	О-53	князь Іван Борисович Київський,
85	О-54	князь Гліб Святославич Смоленський,
86	О-55	князь Лев Коріатович (Коріадовичь),
87	О-56	князь Михайло Васильович,
88	О-57	та брат його князь Семен Васильович,
89	О-58	князь Михайло Підберезький,

90	О-59	та брат його князь Олександр,
91	О-61	князь Дмитро Данилович Волинський,
92	О-62	князь Федір Патрикієвич Рильський
93		князь Андрій Друцький
94	О-65	князь Вспытка Краковський
95	О-63	князь Монт Толунтович,
96	О-64	князь Іван Юрійович Більський,
97		князь Дмитро Коріатович,
98	О-63	князь Ямонт, смоленський намісник.
99	Нов-12	Усіх князів відомих славних 74
100	О-34	А інших воєвод і бояр великих,
101	О-35	і християн,
102	О-36	і литви,
103		і русі,
104	О-38	ляхів
105	О-37	і німців,
106		скільки побито – велике множество – хто зможе вирахувати?
107	О-28	А це трапилось місяця серпня в 12 день, у вівторок,
108		о сьомій годині дня.

1. Паралельні епізоди з інших редакцій.

«Тверська» редакція

№	= [1]	Епізод ТверЛ
1		[Дата:] 6907 р.
2		Пішли Вітовт і Тохтамиш
3		з усією силою литовською
4	О-6	і німці,
5	О-7	і ляхи,
6	О-8	жемайти,
7	О-9	татари,
8	О-11	подоляни
9	О-4	і двір Тохтамиша,
10	О-13	і була сила дуже велика,
11	О-14	і пішли на Темір-Кутлуя.
12	О-15 – О-18	Похвалявся [Вітовт] Тохтамиша на Орді посадити, а самому на Москві сісти,

13		заради того і почав таку війну;
14		Тохтамиш йому пообіцяв Москву і всю землю Руську.
15		І погані подумали всує, про них же пророк говорить: «Господь нівечить мислі народів [2]».
16	О-23	І в той час надійшов Темір-Кутлуй з багатьма загонами війська,
17	О-26	і зустрівся з Вітовтом у полі на ріці Ворсклі (Верьскле),
18	Ник-55	і було страшно бачити у той час дві сили великі, які зближались,
19	Ник-56	а наперед прийшов Едигей,
20	Ник-58	і зударились полки, йшли стріли з обох боків як дощова хмара,
21	Ник-56	від ляхів самостріли,
22	Ник-58	і почала литва перемагати самострілами Едигея;
23	Ник-59	і потім цар прийшов з великою силою, і обійшов Вітовта кругом,
24		і підстрелив під ним коня,
25	Ник-59	і був бій дуже сильний;
26	О-29, Ник-60	і переміг цар Темір-Кутлуй,
27	Ник-61	а Тохтамиш перед усіма побіг,
28	О-30	а потім Вітовт побіг з малою дружиною,
29	О-31	а татари багатьох побили, гонячись з Вітовтом.
30	О-28	Це побоїще трапилось місяця серпня 12 дня, на пам’ять святих мучеників Фотія і Никити.
31	О-46	А це побиті литовські князі:
32	О-47	князь Андрій Полоцький
33	О-48	і Дмитро брат його Брянський Ольгердовичі,
34	О-49	князь Михайло Євнутієвич (Внукьевич),
35	О-50	князь Іван Дмитрович Кіндир,
36	О-51	князь Андрій пасинок Дмитрів.
37	О-52	князь Іван Євлашкович,
38	О-53	князь Іван Борисович Київський,
39	О-54	князь Гліб Святославич Смоленський,
40	О-55	князь Лев Коріатович (Корьядовичь),
41	О-56	князь Михайло Васильович,
42	О-57	князь Семен Васильович,
43	О-58	князь Михайло Підберезький,
44	О-61	князь Дмитро Волинський,
45	О-63	князь Амонт, що у Смоленську був;
46	О-34	й інших багато загинуло князів, і бояр, і панів,

47	О-38	ляхів багато
48		й багатьох земель.
49	О-40	Цар Темір-Кутлуй прийшов до Києва,
50	О-43	а силу розпустив воювати Литовську землю;
51	О-44	і ходили до Луцька,
52	О-45	і багато городів полонили, і землю пусту створили;
53	О-41	а з Києва Темір-Кутлуй, узявши 3000 срібла,
54	О-45	пішов у свою землю.

1. Паралельні епізоди з інших редакцій.
2. Псалтир, 32, 10.

Співвідношення редакцій

Після того як зведено докупи тексти з різних літописів, встановити їх філіацію не важко. При цьому різночитання окремих слів, які часто служили провідними зорями у з'ясування походження текстів, для даної повісті не відіграють істотної ролі. Натомість важливу роль має послідовність епізодів.

Основна редакція (О)

Основна редакція найкраще представлена в С1ЛСІ, текст якого слід узяти за основу. Недоліків у цьому літописі тільки три:

1, пропущено заголовок 6907 року, внаслідок чого повість механічно опинилась у статті попереднього, 6906 року, і ця помилка далі повторена в кількох літописах;

2, пропущено згадку про викуп з Печерського монастиря (42).

3, механічно пропущено князя Михайла Євнутієвича (49).

Пропуски 2 і 3 успадковано всіма літописами з основною редакцією, за винятком новгородських (НКЛ2 – Н4Л – НЛД).

Тому можна думати, що протограф повісті не мав цих дефектів. Мабуть, мав рацію Олександр Бобров, який вважав С1ЛСІ дещо скороченим гіпотетичного «зводу 1418 року» [*Бобров А. Г.* Новгородские летописи 15 в. – Спб.: 2001 г., глава 3.3 «Свод митрополита Фотия»].

З цими незначними поправками текст С1ЛСІ може використовуватись в історичних дослідженнях. Забігаючи наперед скажу одразу, що він – єдиний джерельно вартісний (всі інші редакції походять від нього і не є першоджерелами).

Зазначена новгородська група списків має наступні спільні риси, які відрізняють її від решти списків основної редакції:

1, подано суперечливу дату «6907 р., індикта 8» (1). 8-й індикт відповідає 6908-у вересневому року. 6907-й березневий рік ділиться навпіл між 7-м індиктом (березень – серпень) та 8-м (вересень – лютий). Оскільки подія датована серпнем, то правильніше було б вказати 7-й індикт.

2, змінено заголовок на «Слово о том, како бился Витовт с Ордою, с царем Темир-Кутлуем» (2).

3, до імені Вітовта додано титул «литовський» (3).

4, до планів Вітовта додано «А Великий Новгород зі Псковом мої будуть» (19). Я думаю, це доповнення зроблено в НКЛ2 під свіжим враженням походів Вітовта

на Новгородську землю (Порхов, 1426 р.) та Псковську землю (Себеж, 1428 р.), котрі виразно засвідчили намір Вітовта підкорити ці землі.

5, замість слів «на великому княжінні московському » поставлено «…на великом княжении на Москве…» (21). Зміст той самий, але висловлено трохи інакше. Слід зауважити, що із ТЛ у виписці Карамзіна до нас дійшов тільки один цей епізод, і він співпадає з редакцією НКЛ2 (решта повісті у реконструкції Приселкова переписана з ВЛ).

6, експресивно перероблено епізод 34: «**Погании же** татарове **на великом том побоище** побиша множество князей литовских, и воевод, **и бояр великих**» (напівжирним виділено те, чого не було в С1ЛСІ). Додані слова не несуть ніякої нової інформації, але виражають ставлення автора до подій. Нову редакцію цього епізоду запозичили також С3Л та ВЛ.

7, є згадка про викуп з Печерського монастиря (42).

8, в епізоді 44 додано: «…воююще **и жгуще волости**…»

9, в епізоді 45 замість «много зла створи» написано «многу **погибель царь** створи».

10, в переліку загиблих є князь Михайло Євнутієвич (49).

11, князя Ямонта помилково названо *Рильським* (63).

З усіх цих змін змісту стосуються епізоди 19, 42, 49; із них два останніх, на мою думку, були в протографі і випали в С1ЛСІ. Одного нового епізоду не досить, щоб виділяти цю групу як окрему редакцію, але ці списки показують незаперечну тісну спорідненість між собою. Це і не дивно, враховуючи, що така спорідненість простежується упродовж всього тексту цих літописів.

Решту списків основної редакції можна поділити на дві групи: до першої віднести ТипЛ, МЗ1492 та ВПЛ, до другої – С3Л, С2Л-В (Воскресенський список Софійського 2-го літопису) та ВЛ. Для першої групи характерна дата 6908 рік, для другої – 6906 рік (обидві помилкові!). Є також певні інші риси, які зближають списки цих груп між собою, віддаляючи їх від списків іншої групи. Але ці риси незначні і не дають можливості простежити походження текстів.

Скорочена редакція (С)

В дуже сильному скороченні текст основної редакції подано в Московсько-Тверському літописі (нагадаю, що так я називаю спільну частину РогЛ та СимЛ за 1375 – 1411 роки). Із 65 епізодів залишено 11, але при цьому збережено Михайла Євнутієвича (49) і повість поставлено під правильною датою 6907 рік.

Додаток до дати – «на пам’ять святого мученика Фотіана і Никити» (28) – відбиває вченість літописця, незалежно той самий додаток зробив автор ТверЛ.

Зворотню залежність текстів, при якій основна редакція мала би бути розширенням оцієї скороченої, вважаю неймовірною з наступних міркувань:

1, у скороченій редакції маємо всі істотні події, викладені в точно тій самій послідовності, як і в основній (всі пізніші редакції обов’язково перекомпоновують текст);

2, основна редакція записана від особи, добре обізнаною з подіями; вважаю неможливим, щоб два різних літописця двічі брали «інтерв’ю» у тієї самої особи.

Скорочена редакція, вписана в літопис, доведений до 1411 року, кладе жорстке обмеження на час виникнення основної редакції: від кінця 1399 до 1411 року, і то

ближче до початку цього періоду, тому що автор скороченої редакції повинен був мати готовий текст основної редакції (можливо, у вигляді окремого аркуша).

«Новгородська» редакція (Нов)

«Новгородська» редакція – це жаргонне скорочення виразу «редакція Новгородського 1-го літопису молодшого ізводу», тому тут і далі визначення редакцій беремо в лапки («Никонівську» редакцію написав не Никон!).

Ця редакція походить від Скороченої редакції, запозичуючи з останньої дату (6907 р.) та епізоди 26, 30, 41, 47, 49. Від новгородської групи Основної редакції (НКЛ2 чи Н4Л) запозичено тільки епізод 42.

Все інше в тексті редакції належить автору Н1ЛМІ. Так, в епізоді 41 не була проставлена сума викупу з Києва – в цій редакції з'являється «500 рублів». Віддаль від Ворскли до Києва визначена у 500 верст (Нов-15) , тоді як насправді від Києва до гирла Ворскли – 310 км, до витоків – 350 км, тобто істотно менше. Така «деталізція» показує некомпетентність автора.

Дата, подана тут – 5 серпня – помилкова, про це треба пам'ятати. Як вона могла утворитись/ На мою думку, літописець мав текст із дефектом, щось на зразок «місяця серпня [дефект] вівторок». Він вирахував, що перший вівторок у серпні 6907 року – це 5 серпня, і побачив у календарі, що це – день святого Євсегнія / Євстигнея. Подумавши, що цей святий дуже мало відомий, літописець додав «канун Спасова дня» (тобто вказівку на добре відоме свято). Все це – результат хронологічних розрахунків, а не безпосередня джерельна інформація.

Таку ж некомпетентність бачимо в згадці, що татари посадили свого намісника в Києві (Нов-17). Ніде й ніколи за всю історію ординсько-руських відносин ніяких татарських намісників в руських містах ми не бачили!

Так само вигадкою цієї редакції слід вважати 74 **убитих** князя (Нов-12). Скільки ж їх тоді вирушило у похід? (Основна редакція тут скромніша, називає тільки 50 князів – учасників походу і 19 убитих.)

Встановивши некомпетентність автора редакції і його схильність до вигадок, ми сміливо можемо вважати фантазіями весь вступ (Нов-1 – Нов-8) і заключне повчання (Нов-19 – Нов-26).

«Літопис Авраамки» тісно слідує за Н1ЛМІ, змінюючи тільки окремі вирази. В ЛА додано перелік убитих із НКЛ2 чи Н4Л – маємо характерного помилкового *Рильського* князя (62 чи 63). З'являється тут і князь Андрій Друцький, котрий потім спливає в Ник-93. Я думаю, що джерелом для никЛ тут послужив якийсь особливий список Н4Л, нині невідомий, бо ЛА принаймні від кінця 15 ст. знаходився на території Великого князівства Литовського, і навряд чи автор НикЛ міг ним скористатись.

Таким чином, ця редакція є уповні фантастичною, користуватись нею як історичним джерелом не слід.

«Єрмолінська» редакція (Є)

Інакше підійшов до переробки повісті автор Єрмолінського літопису. Він скоротив і перекомпонував текст Основної редакції (мабуть, групи ТипЛ, бо дата в Є – 6908 р.), зберіг усі фактичні подробиці, але ніяких власних фантазій не вніс.

Ця редакцій переписувалась наприкінці 15 ст. (Л72ЯСІ) на у 16 ст. (Л72ЯМІ, С2Л-А, ЛьвовЛ).

Індивідуальних особливостей тут небагато. Можна твердити, що Л72яМІ переписана з Л72ЯСІ (в чому і не було сумніву!): князі 56 та 57 переставлені після

59. ЛьвовЛ повторює індивідуальні особливості С2Л-А а епізодах 11, 41, 45, 48, 52, 55, 63.

«Московська» редакція (М)

Ця редакція вперше з'являється у скороченому московському зводі 1493 р. (МЗ1493). Епізоди основної редакції тут також перекомпоновані, але маємо збережений епізод 42 (нагадаю – на мою думку, він стояв у протографі Основної редакції). Список загиблих тут дещо зіпсовано, з'являється літературний князь Семен Михайлович Підберезький, утворений із 57 + 58.

Найважливішою особливістю редакції є розширений виклад намірів Вітовта (епізоди М-1 – М-9). Маємо тут перелік областей Орди (М-2 – М-6), який відповідає кінцю 15 ст., але є анахронізмом для часу Вітовта. Це доповнення належить автору редакції і є пам'яткою московської політичної публіцистики кінця 15 ст.

Цікавою виглядає згадка про «17 тем», на яких Тохтамиш мав посадити Вітовта. У близьких за часом ярликах Менглі-Гірея (1507, 1514 роки), якими він «передавав» руські землі Великому князівству Литовському, зазначено 22 «тьми» [*Prochaska A*. Z Witoldowych dziejów : układ Witolda z Tochtamyszem 1397 r. – Przegląd historyczny, 1912, t. 15, № 3, s. 261].

Чи автор М знав про якусь іншу редакцію такого ярлика? Чи він мав на увазі не придніпровські «тьми» згаданих ярликів, а якісь інакші (на великоруських землях?) – це окреме питання.

Іменування князя Федора (62) *Рильським* – думаю, якийсь слід використання Н4Л.

Отже, редакція М, виступаючи своєрідним цікавим джерелом для подій кінця 15 ст. (часу виникнення редакції). не може бути ніяким джерелом для подій 1399 року.

«Никонівська» редакція (Ник)

Автор Никонівського літопису старшого ізводу (1520 р.) об'єднав у своєму тексті два основних джерела – Основну та «Новгородську» редакції, але знав він також і «Московську» редакцію (Ник-17 = М-5, Ник-27 = М-9, всього 4 епізоди).

Своїм звичаєм робити з давніх документальних повістей історичні романи він і цю повість перетворив на історичний роман на тему казки про рибака і рибку – із розбитим коритом для Вітовта наприкінці.

Ясна річ, всі красочні деталі, які щедро розсипані по тексту, не можна вважати ніякими «історичними свідоцтвами» – це плоди фантазії автора, у яких відбились деякі реалії початку 16 ст., тобто часу написання редакції.

Так, можна думати, що тогочасна (початку 16 ст.) артилерія була неефективна в польовій битві, але не можна думати, що ця артилерія брала участь у битві 1399 року. Можна думати, що на початку 16 ст. військові обози справді укріплювались возами, окованими залізом і з'єднаними ланцюгами, але не можна думати, що так було в кінці 14 ст. Можна думати, що Казань на початку 16 ст. була важливою татарською областю, але не можна думати, що вона існувала уже в 1399 році, і так далі.

На жаль, «історики» сприйняли цю казку за чисту монету і постійно «збагачують» свої твори подробицями з цієї редакції, хоча з таким самим успіхом можна було їх позичати прямо з Пушкіна, поставивши замість *Старухи – Вітовта*, а замість *Золотої Рибки – Темір-Кутлуя*.

«Тверська» редакція (Т)

«Тверська» редакція, так само як і «Никонівська», представлена тільки в одному літописі – Тверському (1534 р.). Тут вибрано дещо з Основної та з «Никонівської» редакцій, і все це перекомпоновано. Самостійних фантазій автор редакції не додав ніяких. Джерельного значення редакція не має – уже хоча б через своє походження від «Никонівської».

«Волинська» редакція (В)

Ця редакція представлена тільки в одному літописі – Біл6Л (1546 р.). Повість скорочена до 3 рядків, характерні деталі – 74 убитих князя, 500 верст до Києва, дата 5 серпня – вказують на «Новгородську» редакцію (можливо, було використано ЛА, але щоб сказати певніше, треба співставити повні тексти творів).

Висновки

Тепер наші спостереження можна подати у вигляді наступної стемми:

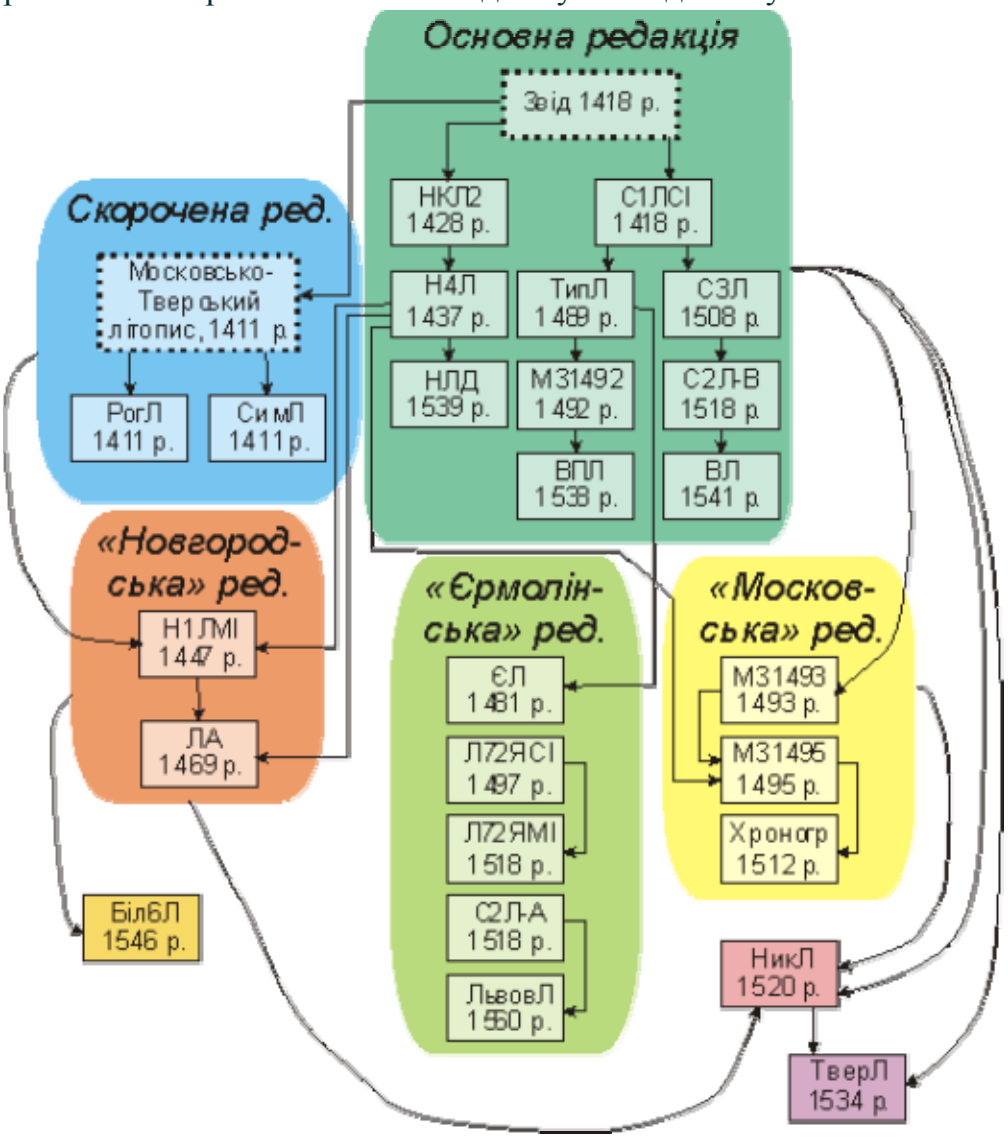

Стемма редакцій повісті 1399 р.

Прямими і ламаними лініями на стеммі відображено залежність конкретних списків, а кривими лініями – залежність списків від редакції в цілому (коли ми не можемо вказати конкретне джерело).

Слід також знати, що повість була поширена в літописанні Великого князівства Литовського. Я вже присвятив їй окремий розділ у роботі «Дві традиції

літописання Великого князівства Литовського», тут повторю коротко: текст «білоруських» списків та Віт4Л походить від С1ЛСІ; від Віт4Л походить цілком помилкова «Промчесловова» редакція Віт6Л, і саме ця найгірша редакція закріпилась в «литовських» літописах. Про «якість» цих списків можна судити хоча б з того, що з 19 імен убитих князів у Лит7Л залишилось 11, і то сильно зіпсованих.

Таким чином, у Великому князівстві Литовському ніхто не мав **ніякого поняття** про битву на Ворсклі, і всі знання про неї були запозичені з московського літописання.

З усіх редакцій повісті джерельне значення для історика політичних подій має тільки Основна редакція, тобто текст С1ЛСІ з невеликими доповненнями з НКЛ2.

Джерельну вартість Основної редакції слід оцінити дуже високо.

Повість написана по свіжих слідах подій, за розповіддю людини вельми компетентної. Цілком можливо, що інформатор був учасником походу, і то не рядовим, а досить високо поставленим: він знав склад учасників коаліції, знав імена Тохтамиша та Темір-Кутлуя (він не плутав його з Темір-Аксаком, як деякі пізніші автори), знав політичну мету походу, мав відомості про його наслідки (включаючи напад тара на Київщину та Волинь), нарешті, знав поіменно багато убитих князів.

Інформатор краще знав імена литовських і руських князів, ніж інших учасників походу. Незвичне ім'я *Спитко* у нього перетворилось на *Воспитко*, також він не знав реального титулу Спитка і назвав його *князем краківським* (насправді Спитко був воєводою і одночасно каштеляном краківським, а княжого титулу не мав). Не міг інформатор назвати і жодного імені німців, які брали участь в поході.

Тому можна з обережністю припустити, що інформатор сам належав до князівської верстви, був наближеним до Вітовта і брав участь у поході.

Повість написана дуже по-діловому, не містить пустопорожніх риторичних фраз та моральних повчань, якими рясніють пізніші редакції. Моральна наука – гордим сам бог противиться – залишена «за кадром», хоча випливає з тексту цілком очевидно.

Разом з тим уже ця первісна редакція містить деякі моменти московської політичної публіцистики. Так, вона приписує Вітовту намір захопити Московське князівство (каждый кулик своё болото хвалит), і я не вірю, щоб Вітовт із Тохтамишем проектували кордони своїх майбутніх володінь з такою точністю, що город баби Параски мав дістатись Вітовту, а город баби Палажки – Тохтамишу.

В наступних редакціях ці паростки публіцистики широко розвинулись, і вони можуть служити джерелами політичних поглядів Москви в час написання відповідних редакцій (але не в 1399 році!).

Всі інші редакції не додають жодного біта конкретної інформації – просто через те, що всі вони спирались виключно на попередні тексти тієї самої повісті, не залучаючи ніяких інших джерел. Натомість вони містять багато риторичного пустословія, біблійних цитат, моральних повчань.

Особливе місце займає серед цих фантастичних редакцій Никонівський літопис, автор якого, на мою думку, мав літературний талант рівня Льва Толстого. Оскільки історичний роман як жанр здобув собі права в російській літературі допіру в 19 ст. (під впливом Вальтера Скотта, ясна річ!), наш автор був змушений

надавати своїм романам форми літописних повістей, що сильно зашкодило як самим романам, так і літопису.

Повторю – всі яскраві подробиці битви на Ворсклі, які вперше з'явились у Никонівському літописі, вигадані від початку до кінця автором цього літопису і можуть розглядатись лише як факт з історії літератури і як свідчення про обставини і погляди на Москві на початку 16 ст. Нічого з цього не можна використовувати для висвітлення конкретних подій 1399 року.

Історіографія

Яків Лур'є (1989 р.)

Я. с. Лур'є присвятив повісті невелику енциклопедичну статтю [*Лурье Я. С.* Повесть о побоище Витовта с Темир-Кутлуем. – Словарь книжников и книжности древней Руси. 2 пол. 14 – 16 вв. – Лг.: Наука, 1989 г., ч. 2, с. 260 – 261].

Найранішим текстом повісті Я. Л. вважав С1ЛСІ та Н4Л, які на його (помилкову) думку, походять від гіпотетичного зводу 1448 р., а тому належать до середини чи навіть 2 пол. 15 ст. Втім, ця повість могла міститись уже в ТЛ, хоча в СимЛ та РогЛ її немає (це невірно). Далі повість поширилась у московському літописанні 2 пол. 15 ст.

О. О. Шахматов думав, що особливе оповідання Н1ЛМІ походить від зводу 1448 р., але Я. Л. це заперечував і навіть написав, що оповідання Н1ЛМІ не має співпадінь з повістю (якраз має, як ми бачили вище).

> Загальноруська повість проникнута різкою ворожістю до Вітовта як до гордого і самовпевненого завойовника (с. 261)

Ніякої «різкої ворожості» в тексті побачити неможливо, і більше того – ця повість включена без особливих змін до літописів Великого князівства Литовського, які спрямовані на прославлення Вітовта. Тобто автори цих літописів не бачили в повісті нічого анти-литовського, анти-вітовтового.

Я. Л. помилково вважав, що текст повісті з зводу 1448 р. передавався в пізніших літописах без особливих змін. Є такі літописи, але є й літописи, де зміни були дуже значними.

Я. Л. зазначив, що тільки в НикЛ повість була розширена і доповнена новими подробицями (не вдаючись в оцінку їх походження і вартості).

В цілому стаття справляє враження поверхової, написаної ex officio для довідника, без великого інтересу до теми і без заглиблення у неї. Помилкові погляди Я. Лур'є на історію великоруського літописання в цілому (уперта оборона існування «зводу 1448 року» проти всякої очевидності) негативно позначились і на цій статті.

Софія Грачова (1997 р.)

Стаття С. Грачової [*Грачова С.* Літописні повісті про битву на Ворсклі. – Просемінарій. Медієвістика. Історія церкви, науки і культури, 1997 р., т. 1, с. 8 – 15] в цілому слідує ідеям Я. С. Лур'є (зокрема, щодо нещасливого «зводу 1448 року»).

С. Г. бачила в літописах не одну, а цілих три незалежних повісті: московську (С1ЛСІ, Н4Л, МЗ1492, ВЛ), новгородську (Н1ЛМІ) та тверську (ТверЛ). Московська та новгородська – самостійні повісті, інші тексти – їх редакції (с. 8).

Три варіанти скорочень московської повісті (Хр, ЄЛ, ТипЛ, ВПЛ, Л72ЯСІ, Л72ЯМІ) не можна вважати редакціями, «вони свідчать скоріше про згасання

інтересу до певних моментів, ніж про спробу їх нової інтерпретації» (с. 9). Оцінка безумовно помилкова.

За окрему редакцію С. Г. визнає тільки текст ТверЛ; тексти СимЛ та РогЛ, на її думку (цілком помилкову), походять від ТверЛ (с. 9).

В цілому класифікація С. Г. виглядає так (с. 11): Новгородська повість (у нас – Нов); Московська повість, яка має 1-у редакцію (у нас – О) та її скорочення (у нас – Є) та 2-у редакцію (у нас – Т та С; сюди С. Г. залучає гіпотетичний «протограф НикЛ»); три синтетичні редакції – Н5Л, скорочених зводів кінця 15 ст. (у нас – М) та Ник.

На жаль, в статті не вказано, який текст Новгородського 5-го літопису було використано (опублікована її частина [ПСРЛ, 1917 г., т. 4, ч. 2, вып. 1] доведена до 6860 року і тому не містить нашої повісті).

Далі значна увага приділена питанню, яка повість містилась у ТЛ. Про НикЛ сказано дуже коротко:

> Спостерігається тенденція до наративу: відбувається нагромадження фактографічної інформації на противагу ідеологічним інтенціями першоджерел, що засвідчує поява комбінованих редакцій. Цей процес досягає апогею в тексті Никонівського літописного зводу (с. 14).

Уявлення С. Г., як бачимо, протилежне моєму і цілком помилкове: ранні тексти містили переважно ідеологічні побудови, а в НикЛ нагромаджено найбільше фактів (звідки автор узяв ці «факти» через 120 років після події – С. Г. не пояснює).

Помилкове також уявлення С. Г., буцімто Ник походить від Т (насправді маємо цілком очевидний протилежний напрямок запозичення).

Текстів повісті у літописах Великого князівства Литовського С. Г. не торкалась.

Ярослав Пилипчук (2015 р.)

Я. Пилипчук у своїй статті розглянув всі джерела до історії битви на Ворсклі [*Пилипчук Я.В.* Битва на реке Ворскла (источниковедческие аспекты). – Золотоордынская цивилизация (Казань), 2015 г., вып. 8, с. 285 – 298]. Звичайно, це змушувало його до стислості, нашій повісті у великоруських літописах та літописах Великого князівства Литовського присвячено 4 сторінки (289 – 293).

Уже перше речення не обіцяє нам нічого позитивного: Я. П. розглядає НикЛ, Н1Л, Н4Л, С1Л, ЄЛ, ЛьвовЛ та МЗ1492 (с. 293). Побачивши єдино вартісний текст С1ЛСІ аж на четвертому місці, мимоволі пригадаєш: «Камень, его же небрегоша зиждущии, бысть во главе угла».

В Н1ЛМІ, на (помилкову) думку Я. П., ще не було списку загиблих (насправді, як ми бачили, він там є, тільки скорочений до 2 імен) (с. 289). Далі Я. П. переповідає зміст повісті за кожним із літописів… і тільки. Ніякого уявлення про те, що ми маємо справу тільки з одним першоджерельним текстом і його пізнішими відлуннями, у статті немає. Автор не говорить цього виразно, але можна уявляти собі справу так, неначе редакція кожного з літописів вислала в похід з Вітовтом свого власного «воєнного кореспондента» і потім подала його реляцію (не виключаючи і Львовського літопису, редакція якого працювала через 160 років після битви).

Немає також у статті ніякої оцінки джерельної вартості окремих літописів. Статті С. Грачової Я. П. не використав.

В цілому можна визнати, що літописна повість про битву на Ворсклі не знайшла щастя у дослідників. Переважна більшість висловлених ними тверджень була виразно помилкова.

Польські літописи про битву на Ворсклі 1399 р.

Оскільки в поході на Ворсклу 1399 року приймали участь польські вояки, природно очікувати, що в польських літописах знайдуться якісь повідомлення про цю битву.

Меховські аннали (поч. 15 ст.)
Ян Длугош (1470-і роки)
Матвій Меховський (1517 р.)
Бернгард Ваповський (1530-і роки)
Мартин Бельський (1551 р.)
Мартин Кромер (1555 р.)
Олександр Гваньїні (1578 р.)
Матвій Стрийковський (1582 р.)
Хроніка Литовська і Жмойтська (1588 р.)
Йоахім Бельський (1597 р.)
О. Гваньїні – М. Пашковський (1611 р.)
Густинський літопис (1620-і роки)
Розвиток сюжету
Історіографія

Висновки

1. Історичним джерелом для походу виступає тільки короткий запис Меховських анналів, зроблений у недовгому часі після походу. Цей запис не мав ніякого впливу на подальшу історіографію.

2. Оповідання Длугоша слід вважати історичним романом, в якому незначні зерна реальних фактів густо обвинуті шарами авторських домислів, припущень і відвертих вигадок. Длугош показав свою повну некомпетентність в географії регіону, у визначенні сторон конфлікту і навіть у переліку поляків – учасників походу. Всі яскраві подробиці цього оповідання, доречні в художньому творі, не повинні використовуватись у фактографічних дослідженнях.

3. Вся наступна (16 ст.) польська історіографія нашої теми прямо чи посередньо походить від Длугоша і успадковує всі його питомі хиби. Ніякого нового документального матеріалу ці твори не містять. Вони тільки перекомпоновують оповідання Длугоша, додаючи до нього власні міркування і фантазії. Їх фактографічна вага ще менша, ніж вага Длугоша.

4. Серед цих творів привертають увагу цікаві та художньо вартісні твори – роман Б. Ваповського та поема М. Стрийковського. Вони мають немале значення для історії літератури, але не можуть вважатись джерелами фактів про похід.

5. Починаючи з середини 16 ст., в польську історіографію починають проникати окремі фрагменти з великоруської повісті (Софійського 1-го літопису старшого ізводу) – через посередництво літописів Великого князівства Литовського. Ці запозичення не змінили загальної схеми оповідань, яка була визначена Длугошем, і служили тільки додатковими подробицями.

Київ, 23 лютого – 9 березня 2017 р.

Меховські аннали (поч. 15 ст.)

Цей літопис було виявлено у складі пергаментного збірника 14 – 15 ст., який зберігався в Публічній бібліотеці в Петербурзі. За умовами Ризького договору 1921 р. він був переданий до Польщі і згорів під час нищення Варшави гітлерівцями в 1944 році [*Artur Chojnacki* Dwie wersje «Rocznika miechowskiego» oraz jego nieznana kontynuacja (w świetle analizy «Miechovii» Samuela Nakielskiego). – Hereditas Monasteriorum, 2012, t. 1, s. 57 – 71].

Збірник містив статті, переписані в різний час. Літопис займав аркуші 136 – 138. Закінчується він на статті 1434 року. Після нього йде недатований запис про Миколая Лішовського (орієнтовно 1459 – 1469 років). Запис цей обірвано на півслові, тобто можна думати, що було втрачено принаймні 1 аркуш.

Публікатори зауважили, що до 1389 року текст переписано одним почерком, а далі записи велись кількома почерками. При дуже малому загальному обсязі тексту така різноманітність наводить на думку, що це був автограф записок (так думає й А. Хойнацький, с. 57). А. Хойнацький відзначив, що в 17 ст. існували дві редакції літопису, але потрібний нам фрагмент зберігся тільки в петербурзькому кодексі.

Anno Domini 1399 […] Eodem anno Vitoldus princeps Litwanie conflictum magnum cum Tartharis, in quo conflictu interfectus fuit multum strennuus miles domnus Spitko, palatinus Cracoviensis cum aliis multis baronibus ceterisque regni Polonie nobilibus et aliis innumerabilis de Litwania, Prussia et Francia ad eundem conflictus congregatis [Annales Mechovienses. – 1) публікація В. Арндта і Р. Репеля в Monumenta Germaniae Historica, Scriptores, Bd. 19, Hannover, 1866, S. 672 – 673; 2) також публікація А. Бельовського в Monumenta Poloniae Historica, Lwów, 1872, t. 2, s. 889 – 890].

В лето 1399 […] В это же лето у литовского князя Витовта была великая битва с татарами. В этой битве погиб отважнейший шляхтич пан Спытко, краковский палатин со многими баронами и прочими знатными людьми польского королевства и другими бесчисленными людьми, собравшимися для этой битвы из Литвы, Пруссии и Франкии [російський переклад А. С. Досаєва, 2011 р.]

Оскільки Мехов, де велися записки, знаходиться всього у 35 км на північ від Кракова, природно, що в монастирі цікавилися долею краківського воєводи (palatinus). Тому цей запис, хоч який він короткий, зроблено сучасником події і людиною, котра цікавилася політичними справами, хоча й дивилась на цей похід виключно очима його польських учасників. Цим джерелом варто користуватись.

О. Білецька вважала, що *Francia* – це сучасна Франція, тобто в поході на Ворсклу брали участь французькі рицарі [*Білецька О.*Поділля на зламі 14 – 15 ст. Одеса: Астропринт, 2004 р., с. 132]. Я думаю, що назва *Francia* тут вжита для позначення давньої Франкської держави (таку латинську назву подає Вікіпедія), тобто сучасної Німеччини або Західної Європи в цілому.

Натомість пізніші польські літописи, які я уже розглядав у зв'язку з «походом Вітовта на Дон», не додаючи нічого вірогідного, розцвічують своє оповідання фантазіями власного виробництва.

Ян Длугош (1470-і роки)

Стаття 1399 року в літописі Длугоша починається власне з оповідання про похід на Ворсклу.

Текст

(1) Коли литовський князь Вітовт, зібравши військо з поляків, литовців та інших християн,

(2) всупереч пораді короля Владислава [Ягайла] і одкровенню королеви [Ядвіги], даному у видінні,

(3) рушив з Києва проти татар до їх землі,

(4) і побачив, що Едигей, вождь татарського хана Тамерлана, котрий [Тамерлан] тішився надзвичайними успіхами, значно від нього [Вітовта] сильніший,

(5) за порадою Спитка з Мельштина почав переговори про мир.

(6) Хоча здавалось, що Едигей його не відкине, однак багато поляків, а особливо Павло Щуковський, засуджували Спитка за боягузтво – і так розпочато бій з ворогами.

(7) Християн було побито, Вітовт зі Щуковським утекли, а Спитко загинув у боротьбі.

(8) Великий князь литовський Олександр або Вітовт, котрому в тому самому році польський король Владислав надав і доручив у доживотне володіння Велике князівство Литовське,

(9) бажаючи прославити своє ім'я серед християнських і варварських князів, заохочений великим успіхом першого походу, оголошує другий похід на татар, попри те, що польський король Владислав і королева Ядвіга наполегливо відраджували.

(10) У похід вибралась би дуже велика лічба польського рицарства, якби королева Ядвіга не відтягнула від нього майже всіх польських рицарів (з малими винятками). Вона у натхненні передбачила поразку великого князя литовського Олександра та християнського війська і перемогу варварів.

(11) Але великий князь литовський Олександр, який був переконаний, що видіння тієї загибелі є вигадкою королеви Ядвіги, ніякими заходами, ніякими проханнями не дав себе відхилити від здійснення походу.

(12) Влаштувавши потім у місті Києві базу війська, цілий місяць червень очікував прибуття своїх і заграничних рицарів.

(13) Коли вони приходили з різних кінців світу, щоб узяти участь у такому славному поході, згаданий великий князь литовський Вітовт, згорнувши обоз, рушив з Києва в переконанні, що його сили дуже великі, що згромадив військо, достатнє для будь-якої боротьби з татарами.

(14) Рушив до татарської землі, маючи багато відбірних відділів, складених з поляків, німців, литвинів і русинів, славних рицарів.

(15) Прибули також краківський воєвода Спитко з Мельштина зі значним військом із Подільської землі,

(16) Сендзівой з Остророга,

(17) Доброгост із Шамотул,

(18) мазовецький воєвода Ян Гловач з Леженицъ

(19) і Гануш з Діброви

(20) з добірним відділом польського рицарства.

(21) Понад то в дружині литовського князя Олександра перебував татарський хан Тохтамиш, за яким йшло багато тисяч татар.

(22) Коли після переправи через ріки Дніпро, Зимна Вода, Псел та Сула, [Taktamisz, Niepr, Szimna woda, Pslo et Sula – *Joannis Dlugossii* Senioris Canonici Cracoviensis Opera omnia, Kraków, 1876, t. 12, s. 527]

(23) прибули 14 серпня, у вівторок після свята св. Лаврентія,

(24) на поля, які простягаються на всі боки широкою рівниною над рікою Ворсклою,

(25) показалося татарське військо і наповнило великим страхом військо католицьке.

(26) Очолював його не татарський хан Тамерлан, але один з вождів – Едигей, котрий звичайно іменував та усував ханів.

(27) Великості і числа того війська не можна було уповні оцінити, але у порівнянні з ним військо великого князя литовського Олександра і християн здалося маленьким.

(28) Краківський воєвода Спитко з Мельштина, чоловік досвідчений, оцінивши, на яку велику небезпеку наразились християни, якби дійшло до битви, пам'ятаючи до того ж слова королеви Ядвіги, котра забороняла йому йти на ту війну, котру треба було провадити під зловісними ознаками (ауспіціями), вирішив, що належить клопотатись про мир.

(29) На його плани погоджувався також великий князь литовський Олександр.

(30) І вождь татарського війська Едигей не відкидав миру, але вказав, що погодиться на нього під певними умовами, усталеними у взаємних розмовах.

(31) Коли однак умови, поставлені татарським вождем Едигеєм, виявились негідними, Спитко з Мельштина, котрому деякі рицарі польські, німецькі, литовські та руські, котрі любили приймати рішення радше швидкі, ніж прозірливі, закидали боягузтво, покинув дбати за мир.

Сказавши кілька слів про чесність своїх починань, доводив: якщо воліють без приготувань і нерозважно почати битву, аніж прийняти певним мир, то він буде цілком невинним у всьому розливі крові і всяких невдачах у битві, оскільки нагадував і старався довести, що є в тій справі найбільш корисне.

Нехай потім дбають, аби у битві показали такі само швидкі й готові до бою руки, як язики у сварці.

Однак польський рицар Павло Щуковський, шляхтич гербу Гриф, дуже нестриманий на язик, лаяв його, кажучи надзвичайно гостро: «Коли [Спитко] боїться смерті з причини прив'язаності до прекрасної жінки і величезних маєтків, то нехай не відводить від битви інших, котрі спокійно готові загинути в бою».

[Спитко], розгніваний тими негідними словами, відповів гостро: «Маю в бога надію, що сьогодні ганебно утечеш, а я з честю загину». І сталося не інакше, як він передбачав. Спитко зазнав почесної смерті, а Щуковський ганебно утік.

(32) І коли обидва війська рушили до битви, наступило дуже завзяте зіткнення і якийсь час обидві сторони боролися з рівним успіхом. Але супроти переважної чисельності татар загони християн почали коливатись.

(33) Великий князь Олександр-Вітовт, побачивши, що його ряди відступають, залишив для свого прикриття рицарів Сендзівоя з Остророга та Доброгоста з Шамотул і, заохочений ними, утік, зміняючи коней, аби не збільшити поразки того дня ще тим, що він дістанеться живим в руки ворога.

(34) Його військо розпорошилося, переможене татарською мурашнею. Татари ж за наказом свого вождя Едигея переслідували утікачів багато миль. Тоді потрапили в неволю польські рицарі

(35) Щучка з Войшина гербу Правдич

(36) і Рафал з Тарнова, син сандомирського воєводи Яна.

(37) Загинули краківський воєвода Спитко з Мельштина гербу Леліва

(38) і Ян з Леженицъ гербу Наленч,
(39) Варш з Міхова гербу Рава
(40) і воєвода плоцький Соха,
(41) варшавський Пилік
(42) та Гануш Вадвіц з Діброви.
(43) Понад то – Томаш Вержинек, син першого Вержинка гербу Лагода,
(44) та рицар Петро з Милославія гербу Доліва.
(45) А рідний брав короля Болеслав-Свитригайло, Сендзівой з Остророга й Доброгост з Шамотул пішли з князем Олександром.

(46) Татарський хан Тамерлан, з військом якого християни сточили нещасливу битву, провадив різні війни з сусідами і завжди тішився успіхом. Бо й турецького султана [Баязіда 1-го], з яким під Нікополем [1396 р.] (як оповідали вище) бився без успіху угорський король Сигізмунд, – розгромивши військо турецьке [1402 р.], схопив і у неволі знищив.

І до такої міри лютував на землях, положених біля Середземного моря, завойовуючи народи та країни, що спустошив навіть Дамаск у Сирії [1400 р.], перемігши султана Вавілону.

(47) Коли переможене християнське військо збиралося тікати, великий князь литовський Олександр-Вітовт заохочував краківського воєводу Спитка, аби, уникаючи грозячої небезпеки, рятувався утечею разом з ним, твердячи, що не стягне на себе з того приводу ніякої ганьби, а навпаки славу, якщо врятує чільного вождя.

Спитко, визнавши утечу за річ ганебну, залишився, і як пристало рицарю, мужу й християнину, вдирався безстрашно поміж ворогів, багатьох зустрінутих поклав трупом, – в кінці прошитий множеством поганських стріл та пострілів, спустив богатирського духа.

Здається мені, що на більшу похвалу заслужив Спитко своєю смертю, ніж князь Вітовт – життям. Думаю, що спіткала його почесна смерть. Коли інші утечею рятували життя, він здобув довготривалу славу в цьогочасному житті і вічну нагороду у майбутньому щасті.

Татарський вождь Едигей пильно просив і нагадував, аби він не втручався до наступаючої битви, або якби стояв при своєму рішенні, то щоб поклав на голову шапку, подаровану йому тим же Едигеєм, аби його [Едигея] воїни могли його розпізнати по тому знаку, яким суворо наказав, аби його щадили і не зранили.

Спитко відхилив з глибокою зневагою обидві поради, виносячи смерть над життя, поліг найпочеснішою смертю, котра в усі часи буде прославлена. Здобув більшу славу, як пав мертвим, ніж якби жив.

(48) Багато з його дворян загинуло в тій битві, зокрема
(49) маршалок Бернард,
(50) чашник Миколай,
(51) нотарій Прокіп,
(52) підскарбій Прецлав,
(53) Доброгост Щепицький,
(54) Фрич,
(55) Ян Одерський і багато інших.
(56) Другий його підскарбій Павло Косцень з Сендзішова гербу Ястшембець урятувався утечею. Оскільки після повороту до Польщі закупив великі маєтки,

підозрювали, що він забрав й привласнив собі його [Спитка] скарби [Jana Długosza Roczniki czyli kroniki sławnego królestwa Polskiego. – Warszawa: 2009, ks. 10 (1370 – 1405), s. 294 – 298].

Примітки

В цитованому виданні Длугоша дане оповідання рясно прокоментовано, і я дечим з цих коментарів скористався.

(8) Длугош ніколи не міг упустити нагоди шпигнути литовців і підкреслити, що Вітовт – не більше як тимчасовий управитель Литви, залежний від справжнього пана – Ягайла.

(9) Йдеться про розфарбований Длугошем «похід Вітовта на Дон».

Відомі з джерел шляхтичі: Сендзівой (16) відомий у 1383 – 1441 (+) роках; Доброгост (17) – у 1423 – 1450 рр.; Ян (18, 38) – в 1392 – 1399 рр. (загинув на Ворсклі); Абрагам Соха (40) – в 1383 – 1399 рр. (загинув на Ворсклі); Томаш Вержинек (43) – роки його діяльності не окреслено. Так само мало відомостей про Рафала з Тарнова (36) і Доброгоста Щепицького (53). Павло Косцень (56) відомий в 1416 – 1434 роках [*Boniecki A.* Herbarz polski. – Warszawa, 1907, cz. 1, t. 11, s. 257]

Петро Пилік (41) відомий в 1390 – 1435 роках, варшавським воєводою він був в 1406 – 1435 рр. Отже, Длугош був його молодшим сучасником і, можливо, навіть знав його особисто. З його загибеллю на Ворсклі Длугош, м'яко кажучи, помилився.

Шляхтичі, котрі у джерелах кін. 14 – 1 пол. 15 ст. не згадується: Гануш (19, 42), Павло Щуковський (31), Щучка (35), Варш (39), Петро (44), Бернард (49), Миколай (50), Прокіп (51), Прецлав (52), Фрич (54).

(24) День св. Лаврентія у католиків – 10 серпня. В 1399 році він припадав на неділю, отже, вівторок – на 12 серпня. Це відповідає даті С1ЛСІ, але суперечить самому Длугошу. Думаю, від помилився, розбираючи кириличні цифри.

(26) Едигея вважають «сірим кардиналом», який призначав ханів, але такого становища він досягнув пізніше, в 1410-х роках.

(31) Павло Щуковський у джерелах не відомий. На думку Владислава Мадиди, весь уступ є наслідуванням Тита Лівія (суперечки римських вождів перед битвою при Каннах) [*Madyda W.* Wzory klasyczne w «Historii Polski» Długosza. – Eos, 1958, t. 49, № 2, s. 183 – 184].

(46) Коментатори твердять, що відомості про війни Тамерлана Длугош узяв з книги Дітріха з Ніхайма (Teodorico di Nieheim, Dietrich von Nieheim, бл. 1340 – 1418) «De schismate libri tres» [2, s. 172]. Видання цієї праці я поки що не знайшов і перевірити не міг, але ми бачимо, що цей Дітріх був сучасником Тамерлана.

Письмові джерела

Отже, дбайливі коментатори Длугоша вказали два письмових джерела, котрі він використав: твори Тита Лівія та Дітмара з Ніхайма. Обидва не стосуються безпосередньо подій на Ворсклі.

Порівняння тексту Длугоша з повістю С1ЛСІ показує нам три спільних точки: ім'я хана Тохтамиша, дату битви – 12 серпня, вівторок та назву ріки Ворскла. На них звернув увагу ще Ю. О. Лимонов:

Деякі деталі дуже близькі до повідомлень західноруських літописів і Московського зводу [у мене – МЗ1492], точніше, до їх спільного джерела

[*Лимонов Ю.А.* Культурные связи России с европейскими странами в 15 – 17 вв. – Ленинград : Наука, 1978 г., с. 92].

Після всього, що я написав про повість С1ЛСІ, це «спільне джерело» уже не є секретом – це С1ЛСІ.

Звичайно, Лимонов як професійний історик не міг не наробити плутанини, твердячи, що у згаданих ним літописах є оповідання про похід на **Тамерлана** (такої дурниці великоруські літописці не писали). Також переліки учасників коаліції у Длугоша і С1ЛСІ не мають багато спільного і укладені незалежно.

Далі Лимонов застановився над питанням – який конкретно великоруський літопис використав Длугош. Шляхом неймовірних елюкубрацій він дійшов до висновку, що це був список зводу 1472 року (чисто гіпотетичного, зауважимо!).

Мене все це не переконує. По-перше, останнє запозичення Длугоша з цього зводу стосується власне битви на Ворсклі, тому джерелом міг бути будь-який літопис, похідний від С1ЛСІ. По-друге, мені важко повірити, що Длугош, маючи цілий величезний кодекс, як С1ЛСІ, використав із нього буквально кілька слів, вирваних з контексту. Маючи таку пишну паляницю, було би природно очікувати, що з неї буде украяно добрячу скибу, а не кілька крихт, видобутих із середини тіста.

Таким чином, питання про шлях запозичення цих подробиць залишається неясним.

Чи використав Длугош Меховські аннали? На матеріалі однієї тільки нашої теми однозначно вирішити важко. Все, що є в цих анналах на тему походу 1399 року – є й у Длугоша, але в них немає нічого такого особливого, щоб можна було упевнено стверджувати запозичення.

Оцінка вартості

Загибель Спитка у битві з татарами, безумовно, була добре відома в Польщі. Теоретично кажучи, Длугош у молодих роках міг зустрічатись із ветеранами походу, як названі ним Сендзівой (16) та Доброгост (17), але одне діло – почути від них принагідну згадку про давній похід, а інше – узяти цілеспрямоване докладне «інтерв'ю». У перше можна повірити, в друге – важко, тому що треба припустити, що Длугош уже тоді мав план написати історію і записував для неї спогади старших віком людей.

Длугош представив справу так, що основу війська Вітовта складали поляки (1). Це з початку дає нам дуже погану атестацію компетентності літописця. І далі Длугош послідовно проводить погляд, що весь похід – це справа поляків, а його провідник – власне Спитко. Вітовт потрібен тільки для того, щоб схвалювати рішення Спитка, а потім втекти. Про роль інших загонів коаліції Длугош взагалі не згадував. Все це, безперечно, дуже однобічний погляд.

Згадавши Тохтамиша, Длугош ані словом не обмовився про справжню мету походу – винести Тохтамиша на престол царя Орди. Гірше – він нічого не знав про реального Темір-Кутлуя, і замінив його літературним Тамерланом. Це уже некомпетентність, що доходить до безпорадності. Так само літературне походження має Едигей.

Необізнаність Длугоша у географії регіону видна з переліку річок (22), порядок яких переплутано. Але для людини, не знайомою зі справою, складається враження великої детальності оповідання – оцього й добивався Длугош.

Перестарався Длугош і при складанні переліку загиблих, показавши в ньому варшавського воєводу Пиліка (41), котрий не тільки не загинув на Ворсклі, але дожив принаймні до 1435 року, а уряд варшавського воєводи отримав у 1406 році. Це ставить під сумнів весь перелік шляхтичів у Длугоша як такий, що містить грубі помилки.

Метою Длугоша було не зібрати конкретні фактичні відомості про похід і битву, а написати панегірик польському шляхтичу-герою. І з цим він прекрасно упорався, вигадавши таку масу подробиць, що у нас не виникає сумніву: Спитко – справжній герой.

Тому поруч з одним головним героєм поставлено групами інших шляхтичів. Хтось із них загинув просто (не героїчно), хтось потрапив у полон, хтось утік просто (не ганебно), а хтось – утік ганебно. Отже, маємо весь спектр поведінки – від такого, що має бути взірцем, до такого, що треба осуджувати.

В цілому велика повість Длугоша має немале значення як історичний роман, витвір художньої літератури з дидактичним ухилом, але не має ніякого значення історичного джерела.

Матвій Меховський (1517 р.)

Трактат про дві Сарматії (1517 р.)

Congestoque fortiori exercitu iterum in Thartariam perrexit et superatis fluminibus in planiciem diffuse porrectam circa flumen Vorzskla 14 die augusti pervenit. Ibi occurrente ei imperatore Zauolhensi Temir Kutlu, quem scriptores Temerlanem nuncupant, cum infinita ac innumerabili Thartarorum multitudine de treugis et pace utrinque tractabant, concordia tamen nequaquam a Thartaris acceptabatur. Vitoldus igitur a suis persuasus cum custodibus corporis sui retrorsum abiit et in Lithuaniam fugitive rediit, exercitus vero ipsius ab infinita multitudine Thartarorum obrutus in toto deletus est [Tractatus de duabus Sarmatiis, liber secundus, tractatus primus, capitulum secundum].

Собрав затем сильное войско, он вновь направился в Татарию, перешел реки и 14 августа достиг широко открытой равнины близ реки Ворсклы. Там его встретил, с громадным, бесчисленным множеством татар Заволжский император Темир-Кутлу, которого писатели называют Темерланом. Начались с обеих сторон переговоры о перемирии и мире, но соглашение никак не принималось татарами. Поэтому Витольд, по совету своих, отошел в тыл со своими телохранителями и бежал в Литву, а войско его, подавленное бесчисленной массой татар, было совершенно уничтожено [Трактат о двух Сарматиях, кн. 2, трактат 1, глава 2].

Тут ми бачимо скорочення Длугоша, з одним тільки кабінетним доповненням. Меховський знав якесь джерело, де був названий Темір-Кутлуй, але помилково ототожнив його з Тамерланом, примиривши у такий штучний спосіб суперечливі джерела.

Хроніка Польщі (1519 р.)

Безпосередньо після оповідання про «похід на Дон», процитований мною раніше, іде оповідання про похід на Ворсклу:

Alteram dehinc expedicionem contra Thartaros.

Vitowdus magnus dux Lithuaniae duxit, Wladislao rege, & Heduigi regina Poloniae improbante & dissuadente. Et dum superatis fluminibus, in planiciem diffusem porrectam, circa fluuium Vorzskla, quatradecima die Augusti, uidelicet

feria tercia post Laurentii peruenisset. Apparuit Thartarica maxima, cuius numerus ad liquidum estimati non potuit. Concussus igitur timore exercitus Catholicus, Spitkone de Melstein Palatino Gracco consulente duce quoque Lithuaniae approbante, de pace tractandum persuasit.

Neque Ediga dux exercitus Caesare Thartarorum Themerlin constitutis, paces aspnabatur. Verum conditiones ab eo proposite, parum honeste uidebantur, quibusdam autem Polonis, Almanis, Lithuanis && Ruthenis conflictum optantibus, infestissimis signis concorsum est. Abundante tandem multitudine Thartarica, Christianorum res deteriori loco ess coepit.

Vitowdus hortantibus militibus ad custodiam sui corporis constitutis, Samdiuogio de Ostrorog (16), & Dobrogostio de Szamotuli (17), equos mutando effugit. Exercitus uero suus a multitudine Thartarica fusu atque uictem est.

Occisi sunt in eo bello ex Polonis Spitko de Melstein Palati[nus] Cracco[viensus] (37), Szoch Palati[nus] Plocen[sis] (40), Pylic palatinus Varszauien[sis] (41), Vocassius alias Varsius de Michalow (39), Ioannes Glouacz (38), dominus Bogussius & plures alii.

Iste Temerlanes in thartarico Temir Kutho uocatur, quod sonat foelix ferrum, in cuius conspectu terre siluit. Quamuis hoc Thartari tribuant principi ab ipso misso, Aksak Themir, quem latini scriptores Temerlanem appelant, Aksak i claudus uel claudicans Themir [Chronica Polonorv[m]. – Kraków: 1519, p. 274 – 275].

Тут ми маємо скорочення Длугоша (в дужках – відповідні епізоди Длугоша), тільки до списку загиблих додано пана Богуша, і дещо розвинута довідка про Тамерлана (дано пояснення значення цього імені).

Текст Меховського не має річних статей (хроніка, не літопис), але в даному випадку немає сумніву щодо дати, оскільки одразу після процитованого оповідання йде запис: «Того ж 1399 року померла королева Ядвіга».

Незалежної від Длугоша інформації про подію Меховський не мав (і звідки їй узятись через 120 років?).

В цілому в обох книгах Меховський подав сильне скорочення Длугоша, намагаючись видобути з його історичного роману фактичний бік події.

Бернгард Ваповський (1530-і роки)

Як я уже зазначав, після оповідання про «похід Вітовта на Дон» Ваповський розповів про Тамерлана і битву на Ворсклі. Тамерлан сам по собі нашої теми не стосується, але нам треба на нього подивитись, щоб скласти уявлення про методи роботи хроніста і межі його компетентності.

Тамерлан народився серед татар, з простого воїна став вождем, особистими заслугами і воєнними здібностями досяг того, що заволодів державою парфян. Починаючи одну війну за одною, у нестримному бігу перемог, підкорив спочатку татар, потім грузинів, туркменів, персів та мідійців, а досягнувши найвищої могутності, приєднав Вірменію та Месопотамію.

Перейшовши Єфрат з 600 тисячами піхоти та 400 тисячами кінноти, він у генеральній битві під горою Стеллою на межі Галатії та Віфінії переміг турецького імператора Баязіда, котрий пильнував свої границю з майже таким самим військом, і поклав трупом 200 тисяч турків. Баязіда схопив і, скувавши золотими кайданами, возив перед собою у всі походи і ніколи його не відпустив.

Перед тією битвою під горою Стеллою бачили на небі упродовж 40 днів страшну комету, вогонь якої простягався на захід.

При облозі міст Тамерлан у перший день сидів у білому наметі, у другий – в червоному, а у третій – у чорному. Сніжна барва обіцяла милосердя для тих, хто добровільно піддасться, червона – смерть усіх дорослих, чорна накінець загрожувала остаточним винищенням.

Таким був Тамерлан, який знищив Малу Азію, Смірну, а звідти, перейшовши гори Тавр, Антіохію, Дамаск, Севастію, Тріполі – великі й багаті міста Сирії здобув, пограбував і нанівець обернув.

Єгипетського короля, якого звуть султаном, у битві переміг і загнав за Пелузіум, і від Нілу аж до Дону усе переможною зброєю підкорив.

Від берегів тієї останньої ріки уже загроза війни Польщу і Литву овіювала, коли мужній Олександр-Вітовт сточив з татарськими вождями успішні битви і переможених від Дону, котрий ділить Європу від Азії, далеко відігнав, і велику кількість в'язнів татарських до Литви привів і тут осадив [це скорочений опис «походу на Дон», зазначеного вище]. У всяких наступних війнах мав з них немалу допомогу, бо вони – прекрасні кінні лучники, і в бою незрівнянну звинність мають.

Коли до Тамерлана дійшла вість про ту поразку над Доном, одразу вирядив незрівняно численніше військо під проводом Едигея. Той понад усяке сподівання перейшов Дон і вдерся до Європи, за наказом йшов на Литву до Вітовта.

Вітовт, якого вже раніше попередили про наближення татар, зібрав значне військо з поляків, німців, литвинів, жемайтів і Русі, в якому був і вождь Тохтамиш з кількома тисячами татар, про осадження яких у Литві вище згадано.

Спитко з Мельштина, правитель Поділля і воєвода краківський, Сендзівой Остророг, Доброгост Шамотульський, Ян Гловач воєвода мазовецький, Ян Домбровський і багато інших славного роду і уславлених діяннями мужів з Польщі збільшили сили Вітовта.

Вітовт рушив обоз з-під Києва і переправивши на лодіях військо через Дніпро, пішов далі на Дон, нарешті, перейшовши ріки Псьол та Сулу, над рікою Ворсклою знайшов Едигея – вождя імператора Тамерлана з величезними і незрівняно більшими силами, аніж сподівався.

При виді такого множества неприятелів серця християн занепали. Спитко з Мельштина, оцінивши великий розмір небезпеки, радив добровільно порозумітись з Едигеєм і всілякими способами старатись уникати битви, а військо християнське зберегти до часу, вигіднішого для вітчизни і до майбутньої більш рівної битви з жорстоким ворогом.

Вітовт, також зачеплений небезпекою для своїх людей, не відхиляв такої пропозиції, але Павло Щуковський гербу Гриф, чоловік бурхливої фантазії, повстав на Мельштинського, закидаючи йому боязливість: «Ліпше було би – закричав, – вдома, в бажаних ласках прекрасної жінки залишитись і величезними маєтками тішитись, аніж тут псувати серце хоробрим мужам, котрих личило би укріпляти й заохочувати до битви».

Роздратований тим звинуваченням, Мельштинський відповів, що він сам мужньо стане і знайде у битві смерть, але противник його заячим звичаєм ганебно з поля втече.

Вітовт, перервавши ті спори, відправив послів до татарського вождя Едигея з докорами, що він неслушно зробив, перейшовши Дон і вдершись до Європи, коли повинен був перебувати у своїй Азії й Татарії. Нехай розважить, чи варто, прагнучи занадто багато, наражати татарський народ на страшну поразку. Просив далі Едигея спокійно від границь сарматії відступити і не наражати народи Європи і Азії на непотрібну битву. Поляки й литовці готові укласти з імператором Тамерланом дружбу і мир і вірно дотриматись, «лише ти ту пропозицію відкличеш, неможливу для зброї поляків і литовців, які зуміють захистити свою свободу і границі від усякої ворожої кривди».

Едигей на то відповідав: «Цар царів Тамерлан, завоювавши велику частину Азії, перемігши у кривавих битвах персів, мідійців, турків та єгиптян, ухвалив також Європу до своєї держави приєднати, і коли Польща й Литва піддадуться Тамерлану і пообіцяють платити харадж, а також дадуть закладників на запевнення прийнятого обов'язку, – тоді війська свої відведе за Дон».

Посли засвідчили, що поляки й литовці воліють наражати на небезпеку своє життя, свободу і маєтки.

І так нічого не досягнувши повернулись до табору Вітовта і розповіли по порядку про все те, що в неприятельському таборі діялось. Ціле військо почало волати гасло до битви. Одночасно Вітовт, сівши на коня, наказав ударити в труби і ставати в ряди. Сам об'їжджав ряди, кожного командира по імені називав і заохочував до бою.

Спершу Вітовт на татар напав. Зіткнення було страшне, боролися уперто, з обох боків багато трупів, аж поки від перемагаючого множества неприятелів, котрі стріли метали як град, війська Вітовта почали відступати, а потім і явно розсипатись.

Олександр-Вітовт, побачивши, що не може угамувати утечу своїх, з братом Свитригайлом, з поляками Остророгом і Шамотульським, яких у битві бажав мати при своїй особі, учинивши велику різанину між ворогами, сховався у відступі в безпечному місці.

Краківський воєвода Спитко з Мельштина, побачивши, що Павло Щуковський думає про втечу, – «саме час, Павле, – закричав, – твою похвальбу вчинком підтвердити». Сказавши так, зі своїм відділом рушив на найгустішу купу неприятелів і там, відважно б'ючись, не так переможений, як перемогами змучений, прошитий хмарами стріл, поліг серед нагромадження неприятельських трупів. Щуковський же утечею уникнув небезпеки.

Сталося це власне так, як Мельштинський перед битвою і про його ганьбу і про свій кінець передбачав. Волав славний вождь у боротьбі зі славою померти, ніж ганебно утікати. Показав у війні мудру пораду і також мужність та запал.

Поліг у тій нещасній битві Рафал Тарновський, полягли окрім Мельштинського [воєводи] краківського ще два – плоцький і варшавський воєводи, також багато інших польських і литовських шляхетних мужів, Правдичів, Нечуїв, Наленчів і Равичів, які у тій битві здобули велику славу.

Після того погрому табори поляків і литовців були захоплені й пограбовані, багато хоругов потрапило в руки неприятелів. І для татар не була та перемога не кривавою, найхоробріші між ними у тій битві полягли.

Припала та поразка на день вівторка 14 серпня 1398 [sic] року. Татари після тієї перемоги посунулись від Каспійського моря аж до лиманської затоки, напали на Таврику і там багато осель готів (давніше гетами званих), багато

грецьких міст, що лежали над берегом Чорного моря, пограбували і спалили, Кафу, найбагатший порт цілого півострова, осаду генуезьку, потужно добували, з великою трудністю узяли і нанівець обернули.

Король Владислав Ягайло, довідавшись про той наїзд татар з того боку Дону і про поразку над Ворсклою, нітрохи на духу не упав, а надіслав князю Вітовту свіжі підкріплення з поляків і литовців, з наказом, аби пильнував берега Дніпра зі свого боку і боронив усіма силами перехід через ріку, обіцяючи в разі конечної потреби прибути й самому з цілою потугою королівства.

Олександр-Вітовт потім весь той час, коли татари пустошили Таврику і облягали місто Кафу, стояв табором над Дніпром, в тому місці, котре на скіфській мові від броду зветься *Тавань*, яка положена від Таврійської тіснини на один день шляху, а від устя Дніпра – на два дні.

Там плине з найбільшою силою Дніпро, пишаючись широким місцем і наповнений багатьма сплавними ріками, що до нього впадають. Його можна перейти тільки з нечуваним трудом, і то тільки від приступніших берегів; так що там була власне найукріпленіша опора цілої оборони від татар, як скоро вони Дон перепливали, і тут Вітовт з поляками і литовцями засів, очікуючи Едигея, що повертався з Таврики.

Вітовт був певний, що завдасть їм тяжкої поразки, якщо неприятелі схотіли б переправитись через ріку. Також часто між своїми хвалився, що не тільки вождя Едигея, але навіть якби сам Тамерлан з усіма військами Сходу прибув, зумів би не допустити його переправи.

Найбільша була потім в таборі Вітовта веселість, усі вже прагнули і найбільше жадали, аби показався неприятель.

Едигей, якому Тамерлан Великий наказав спустошити Польщу, Литву, Німеччину і Францію, довідавшись, що Олександр-Вітовт зайняв Дніпро, аби не бути змушеним знову битись у місці незручному й небезпечному, щасливо скінчивши таврійський похід, згорнув табір, полишив півострів і повернувши праворуч, попри Каспійське [sic] море прийшов на Дон. Потім він повернувся до Татарії, а далі до імператора Тамерлана зі здобиччю польської й литовською, хоча з військом, значно пошкодженим у тому поході [*Wapowski B.* Dzieje Korony Polskiej i Wielkiego Księstwa Litewskiego od roku 1380 do 1535. / Malinowski M. Tł. – Wilno : T. Glücksberg, 1847, t. 1, s. 134 – 141].

Ваповський, переробляючи роман Длугоша, збагатив його новими подробицями і навіть новим розділом – похвальбою Вітовта уже після поразки. Все це – його власні вигадки, цікаві для історика літератури. Ніякої джерельної ваги вони не мають.

Ми бачимо також добре знайомство автора з давніми грецькими авторами, що проявилось у його етнічній та географічній термінології; бачимо його велику схильність до гіпербол; бачимо також його зручність у побудові загального контексту для походу на Ворсклу, хоча цей контекст – повністю фантастичний.

Певний інтерес становить погляд Ваповського на битву, як на зіткнення Європи з Азією, в рамках якого перехід через Дон є знаковою подією, котра мусить мати не тільки тактичні, але й якісь загальні наслідки. Але і це все – теми для історика літератури.

Мартин Бельський (1551 р.)

В книзі Мартина Бельського оповідання про битву на Ворсклі йде безпосередньо після розглянутого мною оповідання про «похід на Дон», в статті 1397 року:

> В другий раз Вітовт вирушив у похід на татар всупереч волі короля й королеви польських, які йому забороняли, але був у тому упертий. І так скоро переправившись через ріку Ворсклу, побачили незліченну кількість татар, понад їх очікування. Не знали, що робити, другі радили з ними укласти мир, чого самі не відмовляли за рівним викупом [? sic]. Вітовт бажав битись, потім були оточені у коло від великої кількості і побиті, ледве Вітовт утік на доданих конях.
>
> Там забиті з поляків краківський воєвода Спитко з Мельштина, плоцький воєвода Соха, варшавський воєвода Пилік, Варш з Міхалова, Гловач Ян, Богуш та багато інших.
>
> Був на той час царем татарським Тамерлан Великий, перед яким уся Азія тремтіла. Мені здається, що не той, але інший був названий Аксаком [Kronika wszystkiego świata. – 1551, l. 230; Kronika tho iesth, Historya swiátá. – Kraków: 1564, l. 382 v.]

За характерними іменам *Богуш* і *Аксак* ми бачимо, що Мартин Бельський скорочував текст Меховського, але зробив це недбало, так що він потрапив у зовсім не той рік (хоча далі йде стаття 1399 року) і текст вийшов мало зрозумілим.

Мартин Кромер (1555 р.)

Твір Кромера написано у хронікальному стилі, розбивки на річні статті в нього нема. Отже, розповівши про перший похід Вітовта на татар (який ми розглядали раніше), він зазначив, що Вітовт дав своєму війську рік спочинку, а далі почав новий похід:

> Другого року по тому Вітовт, не слухаючи відраджувань короля і королеви, вдруге зібрався проти татар. На ту війну з ним безвідмовно пішла велика кількість польської та німецької шляхти, жадібна воєнної слави. Однак королева Ядвіга, пророкуючи протилежний наслідок того походу, багатьох відвела своєю повагою від тієї дороги.
>
> Приєднались до тих загонів найзначніші особи з наших поляків, Рафал Тарновський, син сандомирського каштеляна Яна; Сендзівой Остророг, Доброгост Шамотульський, мазовецький воєвода Ян Гловачовський, Ян Домбровський, Верш Меховський, плоцький воєвода Соха, Томаш Вержинек, а понад тих всіх славніший – краківський воєвода Спитко Мельштинський, пан нижчої Русі або Поділля, котре його король Владислав подарував два роки тому, не звертаючи уваги на відмовляння королеви і деяких сенаторів. Король сподівався, що він за королівським наказом буде ставати з готовим людом на кожну війну.
>
> Вітовт, переписавши під Києвом військо, сповнений доброї надії, вдерся з військом до татарських країв. У татар командував на той час Тамерлан, хоча з підлого роду узятий, але за зручністю і щастям у воєнних справах піднесений до такої потужності, що у війську своєму 12 сотень тисяч воєнного люду мав. Він побив турків, їх імператора Баязета спіймав у всадив у залізну клітку і возив із собою неначе якусь тварину, до того ж незвичайно швидко спустошив країни Іберії [в польському перекладі – явно помилково Іспанії], Албанії,

Вірменії, Персії, Месопотамії, Азії та Єгипту і залякав пострахом свого імені весь взагалі окіл землі.

Уже тоді Вітовт, окрім всілякої оборони переправ, перейшовши ріки Сулу і Псолу (Sula & Psola), прийшов у татарські поля до ріки Ворскли. Там проти нього вийшов один з татарських князів (duces) Едигей найпотужніший полководець [legat; у польському перекладі – hetman] Тамерлана, з незліченною татарською мурашнею. Там тільки до стривоженої думки наших дійшли віщі застереження королеви Ядвіги.

Так за особливою порадою Спитка Мельштинського, спробували домовитись про мир з поганством. І татари не погорджували миром. Це було прийнято за порадою старших голів, а молодь ганьбила Спитка, закидаючи йому лякливість.

Отже, наші дали битву, а перемогли поганці, хоча й не без шкоди для себе. Якби поганство не напирало густими рядами, напевно було би уражено відвагою й умілістю наших.

Немало там наших без помсти полягло. Між ними брати короля Андій та Дмитро Корибут (Andreas & Demetrius Coributhus, & alii) та інших дев'ять руських і литовських князів на полі лягло, і дуже мало живих потрапило в руки неприятеля.

Вітовт зі стриєчним братом Свитригайлом, до того ж з Остророгом і Шамотульським, бачачи, що його військо програє, злякалися й поїхали. Але Мельштинський, маючи можливість відійти здоровим, не поїхав і не скористався охороною від поганського царя (якому він сподобався своєю цнотою і мудрою порадою при намовлянні до миру). Він ускочив поміж найгустіші лави поган, і волів почесно загинути – чого сам собі бажав і Павлові Щуковському наперед говорив. Той, коли Спитко умовляв на мир, закидав йому в очі лякливість і прив'язаність до прекрасної жінки; але той рицар, мужніший язиком, аніж руками, сам перед усіма показав спину.

Недовго і Тамерлан після тієї перемоги тішився життям, того ж року помер. Татари ж, ідучи шляхом перемог, пустошили Поділля і Волинь, добігли аж до Луцька. Кияни однак відкупили від спустошення своє місто і грунти трьома тисячами рублів. А тоді рубль на Русі й Литві важив сто цілих грошів [De origine et rebus gestis Polonorum libri XXX. – Basileae: I. Oporium, 1558, p. 382 – 383; Kronika polska Marcina Kromera biskupa warmińskiego. – Sanok : 1857, c. 750 – 752].

Ми бачимо, що основою оповідання Кромера виступає роман Длугоша, але деякі подробиці походять з Посільге (швидка смерть татарського царя – можливо, що й не прямо з рукопису, а з якогось друкованого німецького історичного твору, де було використано літопис Посільге); також бачимо виразні сліди повісті С1ЛСІ (імена вбитих Андрія та Дмитра – його Кромер помилково назвав Корибутом, напад на Волинь і Луцьк, викуп з Києва). Нічого дивного в цьому немає – ми бачили, що Кромер користався «Вітовтовим» літописом, в якому була і великоруська повість про битву на Ворсклі.

Олександр Гваньїні (1578 р.)

Безпосередньо після розглянутого нами оповідання про оселення татар в Литві Гваньїні подав оповідання про похід на Ворсклу:

> In sequent diende anno Vitoldus frustra disuadentibus Iagielone Rege & Regina, alteram expeditionem majioribus copiis Tartaros fecit, ad quem per multi Illustres de Polonica & Germanica Nobilitate viri glorie cupidi profecti sunt, fuerunt autem ea expeditione de Polonis maxime insignes & Principes viri.
>
> Recentis itaque apud Kiouiam Vitoldus copiis, bonae spei plenus longo itinere, Tartarorum campestria inuasit, tunc temporis apud Tartaros Tamerlane in Scytia magna regnante, humili quidem loco nato, verun scientia rei militaris, fortune beneficio, eo potentiae prouectus erat, ut duodecis centena millia hominum haberet in exercitu, ac Turcis profligatis Imperatorem eorum Baiazetum (qui tunc temporis Constantinopolim obsidebat) captum in ferrea cauea, aureis cathenis vinctum per totam Asiam circumuehebat, coesa sunt tunc tempotis Turcarum 200 millia, Anno Domini 1397.
>
> Hiberium denique hic Tamerlanes, Albaniam, Armeniam, Persiam, Mesopotamiam, Asiam & Aegiptum incredibili celeritate vastauit & occupauit, orbemque terrarum sui nominis terrore impleuerat.
>
> Iamque transmissis Sula & Psola fluminibus ad Campestria Tartariae Vitoldus cum suis nullo repugnante peruenevat, cum Aedigam unum ed Ducibus Tartarorum potentissimum, Tamerlanis legatum cum innumerabilis copiis obuiam habuit. Ubi ad conflictum venit Tartari vicerunt non incruenta tamen victoria, quod nisi multitudine abundassent, virtute Witoldiagjrum superati fuissent, cedicere ibi insignes viri, ex his fuere Iagielonis Regis fratres, Andreas, & Demetrius, Coributus, & alii nouem Dices Lituani, & Russi pauci viuni capti.
>
> Vitoldus cum Swidrigelone patruele, Ostrorogoque, & Samotulio Polonis pernici fuga euaserunt, Melstinius Polonus cum fuga saluus esse posset inter confertissimos hostes sese coniecut, sirenieque dimicando honestissime occumbere maluit [Sarmatiae Europeae Descriptio […] Alexandi Gwagnini. – [Kraków:] 1578. – Lithvanie, fol. 18]

Подробиці це оповідання запозичує з Ваповського (200 тисяч побитих турків) та Кромера (1.2 млн війська Тамерлана). Згадка про убитих князів іде з Кромера, але якщо в останнього йдеться про двох братів Ягайла – Андрія та Дмитра-Корибута, то у Гваньїні між *Дмитром* і *Корибутом* поставлена дуже виразна кома, і в такий спосіб стало троє вбитих. Тобто бачимо псування раннього джерела при пізнішому переписуванні – дуже поширене явище.

Матвій Стрийковський (1582 р.)

Стрийковський, розповівши про «похід Вітовта на Дон» (це оповідання ми вже розглядали), присвятив походу на Ворсклу поему:

> Про другу (нещасливу) виправу Вітовта проти татар року божого 1399, а від створення світу 6906, і про царя Тамерлана або Темір-Куцю

Вітовт, будучи першою перемогою заохочений,

Несмертельною похіднею слави запалений,

Збирав військо цілий рік, хоч король з королевою

Від того його відраджали і війною домовою

[Дорікали,] котру горді крижаки розпочали,

Але Вітольдової жаги не угамували,

Бо як наперед вирішив чинити,

Не дав ані королю, ані німцям змінити.

Уклавши мир з німцями, аби йому поміч дали,

П’ятсот рейтарів збройних, котрих мужність знали,

Жмудського також шляхту Вітовт всю підняв,

Бо маючи мир з Прусами, добре собі дбав.

Братів також зібрав – князів удільних,

Аж вони злетілися як рій до матері бджільной.

Так усю міць литовську, поляків по тому

Мав готову к бою на поміч святому.

Граф Рафал з Тарнова і Спитко з Мельштина,

Краківський воєвода, і Ян з Гловачина,

Мазовецький воєвода, Шамотульський мужній,

Остророг загін мав в зброї світлій, кінний.

Ян Домбровський, Варшицький, Доброгост, Міхоцький,

Пилік, Вокаш і Соха воєвода плоцький

Іншої шляхти немало, всі ік Вітовтові

Прибули на поміч, божому вождеві.

На той час цар Тамерлан панував в Азії,

Пан усіх орд татарських, Понту, Віфінії;

Баязет турецький з ним війну провадив,

Там сам спійманий, усе військо стратив.

Тамерлау, його скувавши ланцюгом золотим,

Возив його як птаха в клітці з тріумфом великим;

Турків перемігши, двісті тисяч вбитих нарахував,

Персію, Сирію, Вірменію, Мідію, Єгипет жах обійняв.

Тохтамиш цар заволзький від нього теж тікав

До Литви; також інших цариків вирізав,

Весь схід сонця опанував, аж з ним Вітовт мужній

Спробував з литовськими козаками – хто з них дужчий.

Маючи готове військо із полками,

До того п’ятдесят князів руських з поляками,

Пішов до києва; Тохтамиш зі своїми

Загонами при нім був заволзькими.

Там біля Києва Вітовт усіх вишикував,

Тохтамиша на троні посадити обіцяв,

Вигнавши Тамерлана. Так в Татарську землю

Пішов Вітовт, задумавши знищити їх плем’я.

А коли Псло й Сулу перейшли вже ріки,

Не бачивши проти себе до опору руки,

Тільки як до Ворскли прийшли, тоді добачали,

Що по полях великі татарські війська простували.

Едигей був князем, вождем військ Тамерланових, –

Страх проникав до кісток загонів Вітовтових.

Спитка на перемови да татар послали,

Миру просячи, чого татари їм не збороняли.

Лиш молодші наші, охочі до бою,

Не хотіли (з криком лаючи старших) узяти покою.

Усі *бити! бити!* волали; *бити, бити погань!* кричали,

Будем бити, не лічити! – так вони гукали, *Бити!* – повторяли.

Так зухвальство одоліло, в руках шаблі голі

Держачи, а Вітовт до них ті слова веселі

Промовив: «Як я бачу вашу лицарськую цноту

І ту до бою сміливість і мужню охоту,

Серце мні віщує вашу всю звитягу

Над великістю поган; лиш спільну відвагу

Покажете – безсумнівно, пирснути їм в поле,

Будуть знати, що бували в християнській школі.

Легко їм Баязетових турків було бити,

Поганців, яких пан Бог не хтів боронити;

А нас буде боронити, бо ми – його сини

Й ту війну підносимо для його причини.

А як він нас ме боронить – хто проти нас буде?

До нічого врага кількість, здолаємо всюди!

Тільки в нього віру майте – а вже нині сміло

Бийте, коліть і рубайте ворожеє тіло!»

Так сказав. За тим потужно скочили до себе,

З криком, з гуком, аж Ехо лунало із неба,

Труби гучно грали, в бубни калатали,

Коні ржали, *Гала, гала!* – татари кричали.

Наші шаблями, рушничной їх стрільбою били

А татари із луками без перерви крили.

Дмитро Корбут із своїми серед татар вскочив,

Рубався запекло, аж до грунту ворогів столочив.

Крик і шум загонів, що скрізь там боролись,

Неначе морські вали, що вітром гойдались,

До кривих берегів від півночі прибували,

А буря потужна все далі їх гнала [1].

Стріли свистіли як дощ, летіли в усі сторони,

В полі, неначе бджіл рої, кружили збройні загони,

Шаблі, мечі дзвонять, поранені стогнуть,

І тут наших оточили татари півколом.

І почали уступати перед їх напором,

Але довго мужньо били татар – так не сором.

Вітовт, бачивши погане, утік з Свитригайлом,

З Остророгом, з Шамотульським – тільки луна гаєм.

Татари б’ють, січуть, куди тільки сили,

Але самі кількадесять тисяч загубили.

Воєвода зась краківський Спитко міг тікати,

Обернувся, сік поганих, волів погибати.

Оточили його колом, хтіли взять живого,

Та він добре боронився до упадку свого.

Понад грецьких, понад римських всіх мужів воєнних

Вартий, аби славі вічній був він посвячений.

Битва цілий день тривала, наші б подолали

Мужністю, однак татарські війська щастя мали.

Ягайлові дехто з братів там зазнали смерті,

Й руських князів теж багато, а інші утекли.

Загинули значніші з поляків: Спитко з Мельштина, краківський воєвода і володар Подільської землі (37); плоцький воєвода Соха (40); варшавський воєвода Пилік (41); Варш з Міхалова (39); Ян Гловач (38) і пан Богуш. [В дужках – номери епізодів з Длугоша; *пан Богуш* доданий з Меховського.]

А з Литви та Русі: полоцький князь Андрій Ольгердович (23), з братом Дмитром (24) Корибутом (предком князів Збаразьких та Вишневецьких); Іван Скіндер (25) та Андрій (26) Дмитровичі Корибутовичі; Іван Євлашкович (27); Іван Борисович Київський (28); Гліб Святославич Смоленський (29); Гліб Коріатович (30) з братом Семеном (31); Михайло Підберезький (32); Дмитро і Федір (36) Патрикієвичі Вольські; Ямунтович (37); Іван Юрійович Більський (38) та інші. [В дужках – номери епізодів з Віт4Л – Лит1Л – літописів, використаних Стрийковським]

А Вітовт з Доброгостом з Шамотул і з Сендзівоєм з Остророга, котрі були стражниками при боці його, і з Свитригайлом, утекли, переміняючи коней.

Епітафія убитим панам

Мужні рицарі, що так полягли в тім бою,

Зичили вітчизні милій слави і покою,

Вам мій слабкий вірш даю я і сам Марс ласкавий (sic!)

Записав вас в книги вічні, ваші святі справи.

Діянь своїх нагороду майте в небі рясну

Оздобляє вас Белона у корону ясну,

Ваші образи у храмі своїм Слава містить,

Чеснот ваших вічна пам’ять нам постійно світить.

Ти, о рицарю сарматський! Знай же, чим ти будеш:

Раз родився, і раз в човен Харона ти ввійдеш;

Щит вітчизни, яка тебе в собі виховала,

Аби так про тебе вічна слава скрізь лунала.

Татари, користаючись перемогою, розпустили загону в руські та литовські краї і оточили Київ, але кияни відкупились трьома тисячами рублів. Інші загони сплюндрували Волинь аж до Луцька.

А Тамерлан швидко після тієї перемоги того ж року помер. Він був з хлопського роду, але щастям і рицарської умілістю увесь світ страхом наповнив, in ejusque conspectu terra siluit, як пише Меховський. Татари його звали Теміркуто, тобто щасливе залізо; а інші – Темір Аксак, оборонне залізо.

Вітовта щастя постійно манило ласкаве,

Не вір йому дуже, бо завжди зрадливі ці справи,

Однак йому потім за теє була нагорода,

Що завжди татарів він бив, при кожній нагоді.

[*Stryjkowski M.* Kronika polska, litewska, żmódzka i wszystkiej Rusi. – Warszawa : 1846, t. 2], s. 113 – 117].

1. В оригіналі *A Ebolus ich pędzi Blazbalków swych mocą* – і бог його знає, що воно значить.

Слушно кажуть, що в гурті і беззубий собака лютує. Маючи перед очима текст Стрийковського, і я можу утнути силабічні вірші.

Наскільки ця поема цікава з літературного погляду, настільки ж вона проста з точки зору джерелознавця. Використано Длугоша, Меховського та літописну повість в редакції Лит1Л (і помилкова дата 6906 р. – звідти).

Перелік загиблих князів у Стрийковського зазнав дальшого псування проти Віт4Л – Лит1Л: князя Дмитра Брянського помилково названо Корибутом (як ми вже бачили у Кромера та Гваньїні), Іван Кіндир став Корибутовичем, Андрій **пасинок** Дмитрів – просто **Дмитровичем**, до того ж Корибутовичем; Федір Патрикієвич Волинський (*Вольський* – це з Лит1Л!) не мав брата Дмитра – цей Дмитро був братом Михайла Даниловича і стояв у переліку перед Федором. Стрийковський не зміг просто акуратно переписати своє джерело – він вніс у нього свої власні фантазії.

Хроніка Литовська і Жмойтська (1588 р.)

У цьому літописі (Лит8Л) після компілятивного і дуже плутаного оповідання про «похід Вітовта на Дон» (це оповідання ми вже розглядали) йде оповідання про похід на Ворсклу:

Вітовт знову йде на татар.

Року 1409 (sic!). Вітовт, будучи запалений першою перемогою, збирав військо цілий рік, зібрав братів та князів, що були на уділах і до нього збіглись, як рій до матки, так люд литовський і руський.

А на той час цар Темір-Тіклуй панував в Азії, цар усіх орд. москва його завал Темір Оскак (sic!), через те, що був кульгавим. Турецький цар Баязет, коли мав з ним війну у Персії, стратив свої турецькі збройні огнисті війська, яких Темір-Тіклуй побив, і самого турецького царя Баязета, зв'язавши золотим ланцюгом, возив у залізній клітці, як птаха, з великим тріумфом, а турків двісті

тисяч на місці поклав, Персію, Сирію, Вірменію, Мідійське царство і великий Єгипет завоював.

А заволзький цар Тохтамиш перед ним утік до Литви, і весь схід сонця опанував і захопив.

Однак Вітовт з ним боровся, маючи литовське і руське військо при собі, і маючи вже готові війська з воєнними запасами, до того маючи князів руських, пішов до Києва, Тохтамиш теж був зі своїми полками заволзьких татар.

І так під Києвом Вітовт усіх вишикував, як мають з неприятелем битись, Тохтамиша обіцяв посадити на троні, вигнавши Темір-Тіклуя. І так потім пішов у Татарську землю, бажаючи винищити дощенту їх плем'я, і вже перейшов Псло і Сулу ріку, а коли прийшов на Ворсклу, зараз побачили, що в полі стоять стіною татарські війська царя Едигея, вождя військ Темір-Тіклуя.

Страх пройняв до кісток загони Вітовта. Послав зараз краківського воєводу Спитка до татар на переговори про мир, на що татари одразу погодились, але у молодих руських панят була охота до бою. Лаяли старих, говорячи: «Ми хочемо битися, а не миритись; битися, битися прийшли». Хотіли поїсти всіх татар, так їх зухвальство перемогло (sic!). Тримаючи в руках оголені шаблі, волали: «Битися».

А Вітовт до них такими словами веселою мовою говорив: «Оскільки бачу вашого рицарства цноту, і ту до бою сміливість, і мужнє серце, тількі сповна мужність свою покажіть, а я вас не видам».

Та й більше мовив їм, а потім огромне (sic!) скочили до себе з великим криком, чути хрипкі голоси труб, бубни подають голоси, коні іржуть, татари кричать «алла, алла!», а наші християни та литва, шаблями та ручною стрільбою їх б'ючи, волають: «Господи, помагай!» Татари з луків також безперестанку стріляють.

Дмитро Корибут зі своїми посеред татар ускочив, і там рубались довго, татар з коней валячи, аж поки його великий загін конями обступив. Крик, гук звідусіль падаючих як хвилям морським, що їх вітер збурює, кулі, стріли, як дощ, свищучи, летять з обох боків у полях як бджолиний рій. Кричать шаблі, мечі гримлять, зброя від списів тріщить. А потім наших оточили татари і почали слабіти наші від великості їх війська.

Вітовт, побачивши, що зле, утік зі Свитригайлом з малою дружиною, хитромудрим способом, а татари б'ють, січуть, хоча й самих татар кількадесят тисяч згинуло. І так татари збили усе наше військо і розпорошили, мало хто де сховався або утік, і то піхотою, аніж конем, у траві сховавшись.

Перелік побитих на тій війні князів: полоцький князь Андрій з братом Дмитром, Ольгердовичі; князь Іван Дмитрович; князь Іван Борисович; князь Гліб Святославич; князь смоленський Василь; Гліб Коріатович з братом своїм Семеном; Іван Скіндер; князь Михайло Підберезький; Дмитро і Федір князі Патрикієвичі; краківський воєвода Спитко, який Поділля тримав у заставі.

А Вітовт зі Свитригайлом з малою дружиною утекли, переміняючи коней, до Литви.

Кияни трьома тисячами рублів відкупились від татар.

Татари, одержавши перемогу над Вітовтом, зараз зі своїми військами пішли на Русь, пустивши загони на руські і литовські країни, кошем стали біля Києва і облягли його. Кияни, бачачи, що зле, трьома тисячами рублів срібними

грошами відкупилися від татар, а інші загони аж до Луцька пустили і всю Волинь спустошили.

Пістя тієї перемоги того ж року татарський цар Темір-Тіклуй, славний [перемогами] над турками та іншими народами, як то написано вище, помер [ПСРЛ, 1975 г., т. 32, с. 75].

Залежність цього тексту від Стрийковського цілком очевидна, тільки у Стрийковського була талановита поема, а тут – її бездарний прозовий переказ. Багато слів і виразів лишилось не перекладеними, а транслітерованими, тому польський текст Стрийковського часто ясніший і зрозуміліший за цей «переклад».

Йоахім Бельський (1597 р.)

У цій хроніці, не поділеній на річні статті, після оповідання про «похід Вітовта на Дон» (це оповідання ми вже розглядали) йде оповідання про похід на Ворсклу (на моє щастя, не віршоване):

На другий рік Вітовт пішов проти великих татар, з якими йому перше пощастило. Це він зробив усупереч волі короля й королеви, яка йому не радила і дуже їх від того відводила, оповідаючи їм пророцьким духом про їх майбутню поразку.

Нічого не те не дбаючи, їхали наші на свою шкоду з ним [Вітовтом], серед яких були значніші: Рафал Тарновський, син сандомирського каштеляна Яська, Сендзівой Остророг, Доброгост Шамотульський, мазовецький воєвода Ян Гловач, Ян Домбровський, Варціц Мніховський, плоцький воєвода соха, Томаш Вержинек і краківський воєвода Спитко Мельштинський, якого король зробив графом на Поділлі два роки тому – всупереч волі королеви і багатьох радників, а то для того, щоб дбав про оборону тих місць.

Отак Вітовт прийшов до Києва, де, обдивившись своє військо і сповнений доброї надії, пішов проти великих татар, над якими на той час панував великий войовник Тамерлан.

Він хоч і низького роду, однак за свою діяльність до такої гідності був дійшов, що мало не всю азію захопив. Він побив турецького імператора Баязета і наказав носити його перед собою у залізній клітці, а після нього на коня сідав.

Пишуть про нього, що коли якого міста добував, тоді у перший день сидів у білому наметі, у другий – у червоному, а у третій – у чорному. Білий значив милість, червоний пролиття крові, а чорний здобуття і знищення цілого міста.

Пишуть і то про нього, що мав дванадцять разів по сто тисяч війська, так що увесь світ перед ним тремтів, отож не дивно було Вітовту з ним вступити в боротьбу.

І так переправившись через ріки Сулу та Псло, Вітовт йшов степами до ріки Ворскли, де йому перетнув дорогу Едигей, гетьман Тамерлана. Едигей з великим військом перейшов ріку Танаїс (Дон). Побачивши його, наші одразу стривожились і тому Спитко Мельштинський радив вступити з ними в переговори, але деякі наші молодші приписували йому боязнь, особливо Павло Жуковський гербу Гриф, розповідаючи про нього, що йому було шкода молодої жони, а сам перший утік, коли до того прийшло.

Та рада Мельштинського сподобалась Вітовту, і він послав до Едигея послів, довідуючись від нього, чого він у ті краї так далеко приїхав, коли там татари досить мають степів для мешкання в Азії і могли б дати йому [Вітовту] спокій в Європі. Також переказував йому [Едигею]. Також нагадував йому

[Едигею], аби звідти виїхав, а їх [литовців] собі не легковажив, бо вони за ті свої землі готові померти.

На це Едигей так відповідав послам: «Мій пан Тамерлан мідійців, персів, турків та інші народи в Азії переміг і опанував, і має намір і Європу собі підбити і опанувати. А якщо хочете мати мир, то дайте в заручники своїх синів, а данину сплачуйте кожен рік». І з тим посли поїхали геть.

Коли це своїм принесли, зараз на коней почали всі сідати, воліючи краще померти, аніж таке учинити. Вітовт їх вишикував і, коротко наказавши, пішов сам попереду на татар, за ним пішли усі досить охоче і билися дуже довго, аж накінець від великої кількості татар були переможені й подали тил.

Вітовт, побачивши, що свої втікають, не міг їх жодної мірою затримати, і сам зі Свитригайлом, Остроpогом т Шамотульським утік.

А Мельштинський, не бажаючи собі того сорому, щоб мав утікати, рушив у середину неприятелів з рогатиною, неначе римський Курцій, і був забитий.

Там же забито Андрія, Дмитра і Корибута, братів короля, та інших дев'ять князів литовських і руських. Забито й плоцького воєводу Абрама Соху гербу Заглоба. А той герб мав мати підкову, з якої узято хрест, а шаблю на певну смерть вкладено. Так думаю, що той герб пішов від Побогів, а не від Ястребців, як дехто хоче думати, коли не вивернуту, а просту підкову носять.

Забито й німця Вадвиця, герб якого також зветься Вадвіц; має бути дві риби (одна біла на червоному полі, а друга червона на білому) задом до себе обернені, а посередині лінія.

Як пишуть, у тій битві вперше відзначились наші Правдичі, Нечуї, Наленчі та Равичі. Діялося то року божого 1398 дня 14 місяця серпня, у четвер.

Після тієї своєї перемоги татари пішли до Таврики, де узяли генуезьке місто Кафу і спалили, також узяли інші міста над морем, де греки жили. Однак Вітовт їх через Дніпро не пропускав, зайнявши усі переправи і збудувавши замок близько Дніпра, котре місці по-татарськи зветься Тавань, неначе перевіз. Отак Ваповський пише.

Але інші пишуть, що татари перейшли Дніпро і не спинилися аж до Луцька на Волині, а кияни від них відкупилися трьома тисячами рублів, а в одному рублі рахували сто грошів [Kronika polska Marcina Bielskiego. – Sanok : K. Pollak, 1856, t. 1, s. 495 – 498].

В основу оповідання покладено згаданого у тексті Ваповського (при цьому відкинуто більшість його прекрасних вигадок), деякі доповнення зроблено з Кромера (про викуп з Києва, також імена деяких поляків).

Й. Бельський краще знав географію України, ніж його попередники, тому в описі маршруту поміняв місцями Сулу і Псло. Але імена, узяті з Ваповського, подекуди тут зіпсовані, так, Варш Міховський став Варціцем Мніховським, а Щуковський – Жуковським. Разом з тим «виправлено» дату: якщо в 1399 році 14 серпня – справді четвер, то в 1398-у – середа!

О. Гваньїні – М. Пашковський (1611 р.)

У польському перекладі твору Гваньїні, значно переробленому і розширеному М. Пашковським (надрукованому в Кракові в 1611 р.), повість про похід На Ворсклу, як звичайно, розміщена після уже розглянутої нами звістки про «похід на Дон»:

Наступного [тобто 1397] року Вітовт, зібравши ще більше війська, супроти волі короля і королеви виступив проти татар. З ним вирушило багато рицарської молоді й німецької шляхти, сп'янілих від бажання слави; там було чимало й польських добровольців.

Зробивши перепис війська під Києвом, Вітовт був сповнений надії на перемогу й рушив до Скіфії. Коли ж він переправився через ріку Сулу, то наші несподівано побачили велику кількість татар під наметами.

Тоді великим татарським царем був жорстокий Тамерлан. Він походив з малого роду, але завдяки щастю та досвіду у воєнних справах так посилився, що мав, коли хотів, дванадцять разів по сто тисяч війська. Він переміг турків, схопив їхнього султана Баязета, який тоді стояв під Константинополем, і возив його у золотих кайданах у залізній клітці по всій Азії. Тоді, року божого 1397, загинуло двісті тисяч турків. Потім Тамерлан надзвичайно швидко завоював і підкорив своїй владі Іберію, Албанію, Вірменію, Персію, Месопотамію, Азію та Єгипет і наповнив весь світ страхом свого імені. Повертаюсь до теми.

Коли Вітовт вже переправився через ріки Сулу та Псло і в'їхав зі своїм військом у дикі татарські поля, то його перестрів згідно з наказом Тамерлана Едигей – наймужніший з Тамерланових гетьманів з добірним військом. Битву, незважаючи на більші втрати, виграли татар. Якби шляхетне литовське лицарство не було оточене переважаючими силами поган, то їхня мужність здолала б останніх. Але фортуна мінлива, особливо при явно нерівних силах, коли одна сторона не мала підкріплень та належної сили, а друга діяла у своєму краю. Тоді ворог переміг.

У цьому змаганні полягло й наших, нехай вони будуть славною та вічною пам'яттю наймилішій вітчизні, дай, боже, їм вічний спокій. Це насамперед з Литви королівські брати Андрій, Дмитро і Корибут, а з ними дев'ять литовських князів.

З поляків же – краківський воєвода Спитко з Мельштина, плоцький воєвода Соха, варшавський воєвода Пилік, Варсієс з Міхалова, Ян Гловач з Богуша та багато інших. Полягло там і руського рицарства, гідного славної пам'яті.

Взагалі наших мало що втекло. Вітовт, вчинивши все, що міг, втік на запасних конях з Остророгом та Шамотульським.

Поляк Мельштинський, хоч і міг втекти, вкрив себе безсмертною славою. Він повернувся і вдарив у гущу ворогів, рубав їх, бив, валив. А поклавши їх немало перед собою, і сам на їх тілах навік заснув, додавши безсмертної пам'яті домові й значності своєму роду [*Гваньїні О.* Хроніка Європейської Сарматії. – К.: 2007 р., с. 327 – 328.]

Текст загалом слідує виданню Гваньїні 1578 року, з невеликими доповненнями в частині переліку загиблих поляків. Їх можна було запозичити з будь-якого попереднього твору, наприклад, з Кромера.

Густинський літопис (1620-і роки)

У цьому літописі повість про похід На Ворсклу, як звичайно, розміщена після уже розглянутої нами звістки про «похід на Дон»:

Цього літа [тобто 6905 – 1397] Темір Кутлуй, тобто Тамерлан, татарський цар, зібрався й пішов на Баязета, царя турецького, маючи з собою війська дванадцять разів по сто тисяч, і побив Баязета і всю силу турецьку. І самого, спіймавши, оковав золотими веригами і посадив у залізну клітку, і возив

напоказ світу три роки, поки помер. І коли на коня всідав, ступав на плече Баязета як на підніжжя.

В літо 6906. 1398. Едигей, гетьман Тамерлана, здобув кафу, укріплене місто в Тавриці.

В літо 6907. 1399. Тамерлан, татарський цар, пішов на Руську землю. І вийшов йому назустріч Вітовт з усією силою своєю і з усіма литовськими князями, і зійшовся з Тамерланом на ріці Ворсклі, але був переможений.

Тут були вбиті князь Андрій Ольгердович Полоцький і брат його Дмитро Брянський, Михайло Євнутієвич, Іван Дмитрович Кіндир, Андрій, онук Дмитрів, Іван Борисович Київський і багато інших князів і бояр.

А татари, перемігши християн, пішли на Руську землю, нищачи вогнем і мечем Волинь та Литву, а Київ відкупився тисячею червоних, а Печерський монастир тридцятьма червоними; цей викуп був 12 серпня [ПСРЛ, 2003 г., т. 40, с. 131 – 132].

Текст загалом слідує Й. Бельському, але має дещо з російської літописної повісті. З неї маємо два характерних моменти – згадку Михайла Євнутієвича і викуп з Печерського монастиря. Ці подробиці, як я визначив у попередній статті, є в новгородській групі основної редакції (НКЛ2 – Н4Л – НЛД) та в «московській» редакції (МЗ1493, МЗ1495, Хронограф), а також у НикЛ. Оскільки на прикладі повідомлення про Синю воду ми бачили, що автор ГЛ1 користувався НикЛ, то і тут нам слід припустити, що другим (після Бельського) джерелом був Никонівський літопис.

Розвиток сюжету

Стемма розглянутих нами текстів доволі заплутана, що проявляється у перетині ліній запозичення та необхідності пунктирних ліній, якими відображено можливі (не цілком певні) зв’язки:

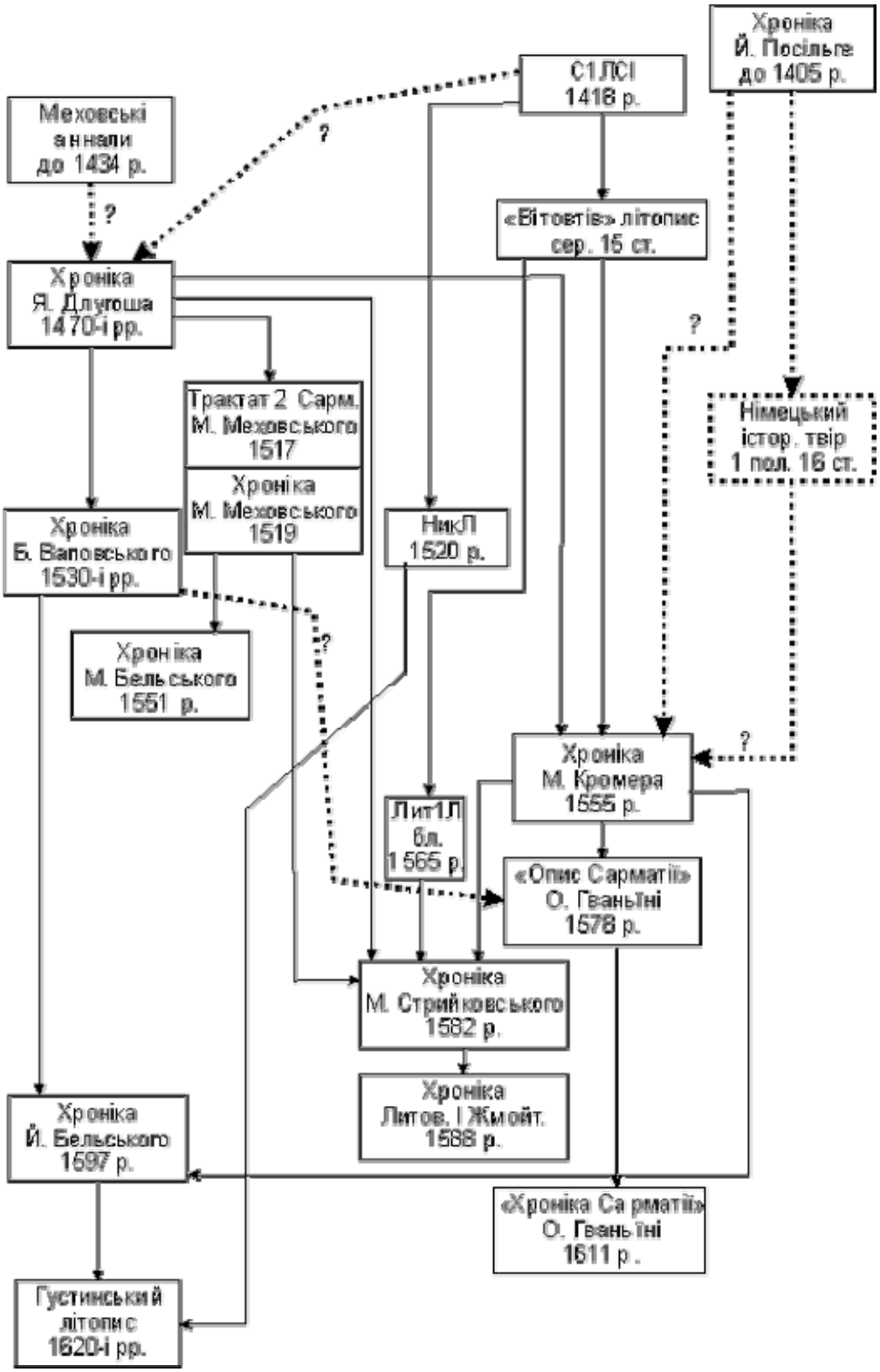

Стемма польських оповідань про битву на Ворсклі

З неї видно, що автори наших текстів не їли свій хліб задарма – вони старанно опрацьовували їх, залучаючи нові матеріали, які були їм доступні. Якщо узяти усю сукупність подробиць, поданих в цих текстах, то ми не знайдемо жодного твору, в якому певний набір цих подробиць повторювався б та йшов у тому самому порядку.

Цим польські історичні твори рішуче відрізняються від творів православної традиції (великоруських та Великого князівства Литовського), в якому головну роль відігравало дослівне переписування текстів.

Хоча я постійно відзначав, що в кожному творі оповідання про битву на Ворсклі слідує за оповіданням про «похід на Дон», стемми цих текстів помітно відрізняються, що говорить про незалежне опрацювання кожної з цих тем майже кожним автором.

Із цих творів джерельне значення для історика має тільки запис Меховських анналів, наближений у часі до самої події.

Всі інші твори є **плодом чистого розуму**, котрі не мають жодного джерельного значення. Ключове значення тут має історичний роман, написаний Яном Длугошем. Його повна некомпетентість у справі (зокрема, плутанина Темір-Кутлуя з Тамерланом) фатально відбилась на всіх наступних творах польської традиції, із Густинським літописом включно.

За сто років від Длугоша до Стрийковського битва на Ворсклі послужила притокою для трьох визначних літературних творів – романів Длугоша та Ваповського і поеми Стрийковського. Всі вони мають значну художню цінність, нічим не поступаючись «Краледворському рукопису» чи навіть роману Сенкевича «Вогнем і мечем».

Оскільки принцип «Se non e vero, e ben trovato» відповідав і продовжує відповідати смакам читачів, цим творам був забезпечений тривалий успіх.

Але нам треба розрізняти читацький успіх твору красного письменства і значення тексту як історичного джерела. Розглянуті тексти прекрасно показують нам, як дивились поляки 15 – 16 ст. на патріотизм та шляхетську доблесть, можемо розглядати Спитка як архетипального (зразкового) польського героя, але саме намагання підтягнути реальну особу під мірку ідеального героя змушує авторів до вигадок. Ці вигадки – повторю – не мають ніякої ваги історичного джерела про події 1399 року.

Історіографія

В історіографії розглянуті тексти не мали щастя. Історики дуже охоче використовували ці польські твори, вибираючи з них подробиці для освітлення битви, і при цьому нітрохи не журились походженням цих звісток і мірою їх вірогідності. Всі вони гамузом вважались цілком гідними довіри, неначе репортажами з місця події.

Таке легковаження оцінки джерельної вартості звісток вкрай негативно відбилося на всій історіографії битви на Ворсклі.

Тільки Я. Пилипчук приділив цим польським творам дві сторінки у своїй статті, яку я вже неодноразово згадував [*Пилипчук Я.В.* Битва на реке Ворскла (источниковедческие аспекты). – Золотоордынская цивилизация (Казань), 2015 г., вып. 8, с. 287 – 288].

За прийнятим у цій статті методом, Я. П. тільки переповідає зміст повідомлення кожного з авторів, при цьому під іменем *Гваньїні* виступає твір 1611 р. (твір 1578 р. не використано), а під іменем *Мартина Бельського* виступає хроніка ***Йоахіма*** Бельського (за виданням 1856 року). Ну, ми-то з вами знаємо, що Маркс-Енгельс – то два чоловіки, а не один, але не всі історики, як видно, закінчували Вищу партійну школу…

У визначення взаємної залежності текстів та в оцінку їх вірогідності Я. П. не вдається, тому користі від його статті для написання історії битви не багато.

Також і з подробицями нашому автору не завжди щастить. Так, у Стрийковського «Список погибших литвинов, по крайней мере наполовину, соответствует аналогичному в русских летописях» (с. 288). Тепер історія цього переліку простежена до останньої коми, але моїми дилетантськими зусиллями, не трудами історика-професіонала. Тепер можна сказати, що перелік Стрийковського не наполовину, а цілком походить з Лит1Л, з додатковими помилками і фантазіями.

Про Лит1Л Я. П. згадує, але в іншому розділі своєї статті, присвяченому російським літописам, і цій «міжвідомчий бар'єр» заважає бачити еволюцію текстів.

«У Мацея Стрыйковского и зависимого от него Гваньини отмечена гибель плоцкого воеводы Сохи» (с. 288). Насправді текст Гваньїні-Пашковського 1611 року не залежить від Стрийковського, а про загибель Сохи писав ще Длугош (у нас – епізод 40). Дві фактичних помилки в одному реченні.

Таким чином, спробу Я. Пилипчука розглянути польські джерела слід вважати невдалою.

Документальні відлуння битви на Ворсклі

Битва на Ворсклі (1399) лишила певні сліди в документах, створених дещо пізніше, в 1410-х роках. Хоча ці документи заторкують нашу тему лише побіжно, вони складені сучасниками подій, можливо, за свідченнями їх учасників. Тому вони мають вагу історичних джерел.

Сумаріум Ягайла і Вітовта (1413 р.)

Скарга поляків на Орден (1415 р.)

Відповідь Ордена на скаргу (1416 р.)

Висновки

Проведений пошук пригадок про битву на Ворсклі в пізніших документах дозволяє стверджувати:

1, складений у Тевтонському ордені в 1413 р. «Сумаріум Ягайла і Вітовта» містить короткі згадки про події 1399 і мабуть 1398 років, і їх варто використовувати.

2, скарга поляків на Тевтонський орден, складена мабуть у 1415 році і подана на Констанцький собор в 1416 р., містить пригадки про похід на Ворсклу, але вони дають дуже мало конкретних даних і не справляють враження компетентності.

3, відповідь Тевтонського ордену на польську скаргу, складена мабуть в 1416 р., містить згадки про татар лише у зв'язку з їх участю в Грюнвальдській битві 1410 р.

Київ, 26 березня – 6 квітня 2017 р.

Сумаріум Ягайла і Вітовта (1413 р.)

Документ, який має назву «Summarium von Jagel und Wytaut», дійшов до нас у складі «Пруської хроніки» Пауля Поля, закінченої в 1532 році. Частина цієї хроніки, включаючи «Сумаріум», була надрукована німецьким археографом Максом Теппеном в 1874 р. На моє щастя, в 2009 р. білоруський історик Олег Ліцкевич подав переклад потрібного нам фрагмента.

(1) Item binnen demselbigen fride begerte herzcog Wytaut bulffe von dem orden, uff das er seine finde mochte swechen, also die Tattern und Reussen. Der meister gab im uff das erste zcu bulffe den, der do itzunt compthur zcu Thorn ist, Ebirhard Waldenfelser genannt, mit LX gutter mannen gegen den Tatteren.

(2) Darnach gab er im auch zcu hulffe gegen denselbigen Tatteren wol XVIc pferde mit vill gutter lewtten, und do was zcu dem mole mitte Marquart von Saltzbach, komptur zu Brandenpurgk, der her in dissem orloge lys koppenn. Dieselbigen lewte vorfurte her mit einander und quam selber dorvon [Scriptores rerum Prussicarum, 1874, Bd. 5, S. 226].

(1) Під час цього миру князь Вітовт добивався допомоги від Ордену, щоб послабити своїх ворогів, а також татар та руських. Магістр дав йому спочатку на допомогу того, хто нині є комтуром Торуня, на ім'я Ебергард Вальденфельс, з 60 добрими людьми проти татар.

(2) Потім дав він [магістр] йому [Вітовту] так само на допомогу проти тих же татар 16 сотень коней з багатьма добрими людьми, і був серед них на той раз Маркварт фон Зальцбах, комтур Бранденбурга, якому він [Вітовт] у цій війні наказав зрубати голову. Тих людей він [Вітовт?] підманив [чи *погубив*,

vorfurte] з іншими, а сам прийшов назад [*Ліцкевіч А.* « Сумарыум Ягайлы і Вітаўта». – Беларуская думка, 2009, № 11, с. 94 – 101.]

Слід знати, що документ був написаний, мабуть, 1413 р. (остання згадана в ньому подія стосується 1412 року), але епізоди, викладені в ньому не йдуть у хронологічному порядку. Так, перед процитованим фрагментом іде запис про події 1404 року, а після – про події 1406 р. Складається враження, що при укладанні документу про цю пригоду згадали пізніше, коли події відповідного часу вже були вписані.

Сліди пізнішого пригадування видно і в іменуванні Маркварта комтуром Бранденбурга. Під час походу на Ворсклу він був комтуром Рагнети, а комтуром Бранденбурга став, мабуть, у 1402 році (не пізніше 12 червня) [*Prochaska A.* Markward Salzbach. Z dziejów Litwy 1384–1410, Przegląd Historyczny, 1909, t. 9, z. 1, s. 27]. Війна, під час якої Вітовт наказав стяти Маркварта, – це битва під Грюнвальдом (1410); ця подробиця відбита і в інших джерелах.

Епізод 1 як Теппен, так і Ліцкевич відносять до походу 1398 року. Тут можна хіба що додати, що Вальденфельс – відомий рицарський рід з Франконії (Баварії), члени якого були представлені в Тевтонському ордені (я не мав змоги далі заглиблюватись у це питання).

Епізод 2 безсумнівно стосується 1399 року, походу на Ворсклу. При цьому число 1600, мабуть, з легкої руку З. Івінскіса [*Ivinskis Z.* Lietuvos istorija iki Vytauto Didžiojo mirties. – Rome: Lietuvių katalikų mokslo akademija, 1978. – P. 316], вважається числом **кінних вояків**, що в 16 разів перевищує чисельність орденського загону, вказаного Й. Посільге – 100 списів. Це значення я вважаю реальним, а 1600 вважаю числом **коней**, які Орден надав Вітовту, і цих коней супроводжувало «багато добрих людей». Тобто Орден надав, висловлюючись сучасною мовою, воєнно-технічну допомогу, окрім прямої воєнної.

Цю допомогу не можна вважати малою. М. Радох пише, що в цей час Орден купував коней в середньому по 6 марок [*Radoch Marek* Wydatki wielkiego mistrza Konrada von Jungingen na zdobycie Żmudzi w latach 1398-1401 : (w świetle księgi podskarbiego malborskiego). – Komunikaty Mazursko-Warmińskie, 2006, t. 4, s. 494], тобто весь табун виносився на 9600 марок, або 2237 кг срібла. Звичайно, можна думати, що не всі коні були такими дорогими, і не всіх їх купували (частину збирали як данину конями), але оціночна вартість такої допомоги все одно виходить дуже високою і набагато перевищує усі витрати на похід, занесені до скарбової книги Ордену.

Звичайно, не можна скидати з рахуби і можливе перебільшення вказаного числа, бо це відповідало би тенденції цілого документу – перелічити благодіяння, які Орден зробив для Ягайла і Вітовта, та шкоди, які зазнав Орден від них.

Скарга поляків на Орден (1415 р.)

В 1416 році під час Констанцького собору (1414 – 1418) розглядалась в арбітражному порядку справа Тевтонського ордену проти Польського королівства (і Великого князівства Литовського). Документи, пов'язані з цим процесом, надрукував А. Прохаска [Codex epistolaris Vitoldi Magni Ducis Lithuaniae 1376-1430. – Cracoviae : Acad. Literarum, 1882]. Його публікація містить:

1, скаргу поляків на Орден, поділену на 40 параграфів (с. 1001 – 1018);

2, скаргу жемайтів на Орден (с. 1018 – 1024);

3, виписки з відповіді Ордену на скаргу поляків (с. 1024 – 1033);

4, відповідь Ордену на скаргу жемайтів (с. 1033 – 1038).

Всі ці документи дуже цікаві для історії Великого князівства Литовського, а почати і для історії України, бо в них під іменем *схизматиків* та *єретиків* (а може, навіть *невірних*) виступають не хто більше, як русини.

Але сьогодні ми обмежимось тільки татарськими справами.

У скарзі поляків татари з'являються у 25-у параграфі. В цілому він є зразком стилю плетення словес, – стилю яскравого і пустопорожнього, так що досить складно зрозуміти, що власне хотів сказати автор. В цьому параграфі татар стосується одне речення:

XXV. […] Sepe enim ut percepimus disseminasti, quod nos ope Tartharorum christianam religionem vellemus offendere aut certe destruere; absit nos unquam ea facere voluisse, immo nos unquam talia meminimus cogitasse semper enim christianum sangvinem effundere et eodem madefieri vitabamus, nisi vehementissime compulsi et tutela nostra inevitabili dumtaxat nos urgente, immo cum ingenti fletu et dolore defensionem, te nos invadente, nobis fecimus oportunum (p. 1011 – 1012).

25. […] Ми часто дізнаємося, як поширюється, що ми хотіли за допомогою татар зашкодити християнські релігії або навіть знищити її; але ми далекі від того, щоб хоч якось бажати це робити, і дійсно, чи пам'ятаємо ми, щоб колись замислювали якісь наміри проливати християнську кров, і ми цурались у ній калятись, якщо тільки не були настирливо підштовхуваними, і ліше для нашого невідкладного захисту від тих, хто на нас нападав, і дійсно з величезними сльозами й болем, робили це для себе доречним.

[Тут і далі переклади з латинської мови зробив для мене Віктор Талах, якому я при цій нагоді висловлюю щиру вдячність.]

Тут безпосередньо йдеться, я думаю, про участь татар в Грюнвальдській битві. Поляки вважали, що вони діють в рамках самооборони, і для цього мають право закликати татар. Автор процитованої вище статті у польській Вікіпедії добачає тут «революційний постулат», що католицька країна, реалізуючи своє право на самооборону, може зміцнювати свої сили не-католиками і не-християнами. (Я зараз не можу заглиблюватись у це питання міжнародного права.)

Наступний, 26-й параграф, цілком присвячено недавній історії, і тут татари згадуються постійно.

XXVI. Ad rem devenimus.

(26-1) Numquidem hoc certissimum est, quandocumque cum eis in pace fuimus, nos Tartharos invasisse et cum ipsis semper in turbidinibus guerrarum extitisse.

(26-2) Iam enim sedecim annorum tempora sunt decursa, quod habitis certis induciis cum Scismaticis, quibus cum fidei contemplacione bellum gerebamus, et adversus Tartharos conversi illos manu et potencia nostra ac fratrum nostrorum, quamquam et eorundem fratrum domus Theutonicorum de Pruszia aliquali presidio tunc invitaremur, taliter eorum exercitum invasisse et tale cum eis prelium commisisse, quod similis conflictus vix visus extitit vel auditus; verum non sine magna nostrarum gencium, dampna irrecuperabilia recepimus, in quo notabiliores de regno Polonie pauciores tamen numero quam de Litwania ceciderunt, de Litwania

enim tot et tante corruerunt, quod quarta pars tocius exercitus Litwanie salva et incolumis vix remansit.

(26-3) In eo autem prelio, ut deo placuit, Tartharorum imperator cum aliquot filiis suis extitit interemptus, cuius mors maxima nobis pro fide catholica protegenda utilia prestitit adiumenta.

(26-4) Nam ex post Tartharis de imperio contendentibus pax nobis concessa extitit pro Christiana religione conservanda; qui imperator si non fuisset interfectus in eodem prelio, multas terras christianorum Tartharorum severitas oppressisset.

(26-5) Qualiter ergo de nobis ipsi possent suspicari aut suas fallacias de nobis fulminare; cum autem universo orbi est cognitum, quanta impedimenta et iacturas ab ipsis Tartharis sustulimus et adhuc cum eisdem pacem non habemus.

(26-6) Verum est quod nos in dominiis terrarum nostrarum habemus aliquos subiectos nobis Tartharos, prout ceteri reges et principes christiani habent sibi subiectos infidelium naciones; quorum multi de eisdem Tartharis fidem assumpserunt catholicam et adhuc ceteri per nos inducuntur ut eandem fidem assumant, non quod aliqua christicolis facerent nocumenta.

(26-7) Hii quociens nobis necesse cum exercitibus vadunt nostris et veniunt ad insidias quorumlibet inimicorum nostrorum repellendas; sed enim inanimatis armis uti licet, cur talium non decet suffrages se iuvare?

(26-8) Idem et fratres ordinis Theutonicorum faciunt dum exercitus contra nos et alios quoscumque principes tenent; ducunt enim secum Scismaticos et alios incredulos quos in Livonia et in Rigensi civitate habent subditos.

(26-9) Et si vellent dicere quod tales pauci essent respectu nostrorum, et hoc verum esse potest; quod si ipsi plures quam nos habere possent, ipsos contra nos fortiter conportarent, nec illud reputarent pro crimine, si quoscunque vel qualescumque possent erga nos concitare, sive sint pagani sive Tartari sive cuiuscumque ritus seu secte populi aut gentes.

(26-10) Nam per medium quorundam fratrum, ut prescriptum est, unum magnum et maximum principem Scismaticorum contra nos commoverant per quedam federa christiane religioni multum nociva et dampnosa; scilicet et Tartharos contra nos concitaverant, eciam non sine magno christiane fidei detrimento, quod utique suis loco et tempore ad lucem clarius deducetur.

(26-11) Comodius enim et multo utilius et immo et salubrius, quod nobis et ceteris principibus christians subiciuntur Tartari et infideles, quam quod nos ipsis deberemus subici; immo maior est gloria deo celi, dum infideles ad fidem Christi attrahuntur, quam quod christicole ad fidem traherentur barbarorum.

(26-12) Repetantur quesumus tempora postquam conversi sumus ad fidem catholicam et per eosdem fratres hie in presencia vestra deducatur, si aliquem

unquam offendimus aut perturbavimus a maiori usque ad minnimum hominem catholicum, et si per quempiam ad bella fuimus provocati et ilia quidem non gladio terminare sed concordia sopire curabamus, ita quod nullus saltem iuste de nobis causari poterit christianus, et quod a primordio regeneracionis nostre aliquem iniustis guerris turbassemus.

(26-13) Nam et gverras inter nos ex una et predictos fratres domus Theutonicorum exortas parte ex altera semper vitavimus et multa, ut prescriptum est, intollerabilia obprobria ab ipsis pacienter sustulimus, nec aliud aliter contra ipsos fecisse dinoscimur, nisi illud, quod ad cautelam nostre vehementissime conpulsos et coactos nos facere oportebat, de quo per infrascripta vestra serenitas clarius informabitur domino annuente (p. 1012 – 1013).

26. При минулі речі (події).

(26-1) Чи не є насправді цілком певним, коли б ми не були з ними в мирі, татари до нас вдиралися і завжди вели спустошливі війни.

(26-2) І тепер минуло 16 років, коли були укладені певні перемир'я зі схизматиками, з якими через погляди на віру ми вели війну, і проти татар їх повернула рука та потуга наша, як і братів наших, хоча оті брати з Тевтонського дому в Прусії в деякий гарнізон нами потім були запрошені, і таким чином їх військо вдерлось і так розпочало з ними битву, подібну до якої ані не бачили, ані не чували; певно, не без того, що ми понесли великі непоправні втрати наших людей, в якій шляхтичів Польського королівства менша кількість, аніж литовських, пала, а литовців так багато загинуло, що [лише] четверта частина усього литовського війська спаслася і лишилась неушкодженою.

(26-3) У тій битві, слава богу, був убитий татарський імператор разом з кількома синами, смерть яких була для нас, для захисту католицької віри дуже корисною і забезпечувала допомогу.

(26-4) Таким чином, в подальшому Татарська імперія дотримувала мир, який ми уклали з нею заради збереження християнської віри; бо імператор, якби він не був убитий у тій битві, гнітив би багато християнських країн з татарською жорстокістю.

(26-5) Яким чином вони [німці] можуть нас підозрювати у таких оманах, ми висвітлили; разом з тим усьому світу відомо, скільки перешкод і втрат ми отримали від тих татар, і все ще не маємо з ними миру.

(26-6) Правда, що ми на терені нашої держави маємо кілька слуг з татар, точно так, як деякі християнські королі і властителі мають у себе слуг з невірних націй; багато з цих татар прийняли католицьку віру, і тому вони нами прийняті й користуються такою самою довірою, і не чинять християнам ніякої шкоди.

(26-7) Вони так часто, як нам потрібно, йдуть з нашим військом і відправляються у засідки проти будь-яких наших ворогів, яких треба відігнати; і якщо можна використовувати як зброю неживі предмети, то чому не користуватись їх допомогою?

(26-8) Так само і брати Тевтонського ордену коли збирають війська проти нас будь-яких князів [в них] тримають; ведуть вони з собою схизматиків та інших невірних, яких мають підданими в Лівонії та в околиці Риги.

(26-9) І якщо вони хочуть сказати, що так мало їх в порівнянні з нами, то це може бути правдою; і якщо б їх могло бути більше, ніж нас, вони могли б сильніше виступати проти нас, и це не можна вважати за злочин, якщо хтось чи будь-хто міг би нас турбувати, хто б вони не були і які б не були, чи то поганці, чи то татари, та якого б то не було іншого обряду, частини люду або роду.

(26-10) Через посередництво деяких братів, як написано вище, один великий і найбільший схизматицький князь виступив проти нас, через що спільнота християнської віри [зазнала] багато шкоди та руйнувань; звичайно [чи: *природно, ясна річ*], й татари проти нас вирушили, авжеж не без великої шкоди для християнської віри, як буде більше пояснено [дослівно: *виставлено на ясне світло*] на певному місці й часі.

(26-11) Більш вигідно, і більш пожиточно, і також корисно, для нас та інших християнських держав приборкати татар та невірних і зобов'язати їх бути слухняними нам; більшою є слава бога небесного, якби невірних привернути до Христової віри, якщо християни залучать варварів до віри.

(26-12) Повторяється вимога, що з часу після нашого навернення до католицької віри, тут у присутності вашій та тих самих братів була оголошена, що якщо деякі будь-коли кривдять або турбують від великих до найменших католицьких людей, і якщо через будь-що нас спонукають до війни, то ту припиняти не мечем, але ми дбали б про тишу згодою, щоб таким чином жоден християнин принаймні з нас не зміг її спричинити, і що від початку нашого відновлення несправедливими війнами ми стурбовані.

(26-13) Таким чином, через війни між нами, з одного боку, та згаданими братами Тевтонського ордену з іншого боку ми постійно відчужуємося і численні, як написано вище, нестерпні образи від них ми терпляче переносимо, і не вирізняємо нічого іншого, що можна було б зробити щодо них, крім того, до чого задля нашого захисту нас настирливо підштовхують, і ми змушені робити необхідне, про що через вписане тут ваша світлість нехай ясніше буде повідомлена з благословення господня.

Весь 26-й параграф написано також досить розмазисто і пустослівно. Предметом його є, з одного боку, кривди, які Тевтонський орден завдав полякам, з другого боку – виправдання у звинуваченні, що поляки спільно з татарами воюють проти християн.

Власне битві на Ворсклі присвячено епізод 26-2. Із розрахунку, що це було 16 років тому, можна припустити, що документ складався (чи матеріал для нього підбирався) ще в 1415 році. Ми бачимо, що тут не подано ніяких конкретних даних – хто з ким бився, де, і навіщо. Про все це ми повинні здогадуватись, порівнюючи наведені дані з іншими, кращими джерелами.

Можна виснувати з цього епізоду, що поляки брали участь в битві і зазнали втрат, а також що литовці зазнали великих втрат. На згадку, що тільки чверть війська врятувалась, не можна покладатися, бо ми бачимо некомпетентність автора у справі.

Цю некомпетентність підтверджує епізод 26-3, в якому ми бачимо вбитими татарського імператора і кількох його синів. Оскільки про загибель полководців антитатарської коаліції нічого не згадано, можна зробити висновок, що битва була переможною для литовців (що, однак, не відповідає дійності).

Не без здивування доводиться читати, що німці беруть до свого війська схизматиків (тобто православних), які живуть в Лівонії та довкола Риги (26-8). Думаю, що це – вигадка автора документу. Її мета – показати, що не самі тільки поляки пактують з православними і невірними проти католиків, але й католики-німці роблять те ж саме.

Певну загадку становить епізод 26-10. Що це був за православний князь, який завдав шкоди одразу кільком католицьким державам, усій католицькій співдружності?

Сербія, теоретично кажучи, могла шкодити Хорватії та Угорщині, але від 1385 року вона була завойована турками. Болгарія теоретично могла воювати з Угорщиною, але від 1396 року була завойована турками. Візантія межувала тільки з турками і болгарами, шкодити католикам не могла. Валахія теоретично могла воювати з Угорщиною. Молдавія теоретично могла воювати з Угорщиною, Польщею чи навіть з Великим князівством Литовським. Рязань, Москва і Твер мали спільний кордон тільки з Великим князівством Литовським. Великий Новгород межував з Великим князівством Литовським, Лівонією та (теоретично) Швецією. Псков межував тільки з Лівонією.

Отже, найкращі географічні можливості шкодити католикам мав Новгород. Але в цей час (скажімо, від середини 14 ст.) жодна православна країна наступальних війн проти католиків не вела.

Залишається припустити, що «великий православний князь» – це був Андрій Ольгердович Полоцький, який бл. 1386 року намагався відвоювати Полоцьк, і то за допомогою німців з Лівонії (Повість про Вітовта, епізод 62). Так знаходить пояснення і фраза, що він це вчинив за посередництвом (допомогою) деяких братів, тобто членів Тевтонського ордену.

Певний інтерес становлять епізоди 26-6 + 26-7, де пояснюється становище татар у Польщі. З них ми бачимо, що татари – 1, люди вільні; 2, служать королю на війні, 3, прийняли (принаймні частина) католицьку віру. Все це досить подібно до пізнішого (1470-х років) оповідання Я. Длугоша про оселення татар у Польщі, але в даній скарзі немає жодного слова про їх походження, хоча це було на той час явищем новим і відбулось, мабуть, за життя автора документу. Чи скористався Длугош із цього документу – наразі не ясно, для цього треба співставити повний текст скарги з твором Длугоша. В останньому [Jana Długosza Roczniki czyli kroniki sławnego królestwa Polskiego. – Warszawa: 2009, ks. 11 (1413 – 1430), s. 65, 69 – 71] написано тільки про звернення Ягайла і Вітовта до собору у справі жемайтів та про засудження книги Яна Фалькенберга, спрямованої проти Ягайла.

Оскільки в усьому параграфі немає жодного власного імені, джерельна вартість його дуже низька. Ми мусимо **здогадуватись**, які події мав на увазі автор. Тобто з даного тексту ми не тільки не можемо дізнатись щось нове про події, а навпаки, мусимо залучати інші джерела, щоб хоч якось розібрати, про що йдеться.

Відповідь Ордена на скаргу (1416 р.)

Відповідь Тевтонського ордену, на відміну від скарги поляків, дуже змістовна, конкретна, насичена історичними подробицями. В ній згадується не тільки Ягайло з Вітовтом, але і Скиргайло, і Кейстут, і навіть охрещення Міндовга. Вона досить докладно висвітлює боротьбу Вітовта за престол великого князя і є дуже добрим доповненням до литовського оповідання, зафіксованого у «Повісті про Вітовта» (може навіть бути, що використано Меморіал Вітовта, але я це питання мушу лишити відкритим для подальших студій).

Наразі ми подивимось тільки згадки про татар у цій відповіді. До цієї теми документ звертався тричі.

Перша згадка звучить так:

> Quantas enim insidias rex Polonie post suscepcionem baptismatis ordini tunc struebat, cum quandam suam consangvineam Steczkoni Waywade Parve Walachie nuptui tradidit, ut sibi cum magna sciendum arcum multitudine contra ordinem assisteret, qui eciam inde occasionem sumpsit domino suo naturali videlicet domino nostro Romanorum et Ungarie regi etc. rebellandi, qui in reducendo ipsum ad corone sue obedienciam non sine christiani sangvinis effusione largiflua multos sumptus tulit, et ab alia parte dux Wytaudus se confederando cum Thartaris et aliis hostibus crucis Christi et quomodo hec omnia clemencia prefate quondam domine regine Polonie non sine intrinseco cordis dolore usque eciam ad profluvia lacrimarum prefati regis redacta fuerunt in nichilum, ex eo pertransitur, quod multis de regno Polonie eciam hic presentibus sunt clarius manifesta (p. 1027).
>
> Як багато насправді пасток король Польщі після прийняття охрещення пізніше наробив Ордену разом із деяким своїм родичем; Стецькк, воєводі Малої Валахії, віддав наречену, щоб той йому допомагав проти Ордена з багатьма дуже вмілими лучниками, який з того часу також користувався будь-якою можливістю повстати проти нашого природного пана, тобто нашого пана римського і угорського короля і т. д., який задля поновлення послуху своїй короні не без рясного розливу християнської крові поніс чималі витрати, а з іншого боку князь Вітовт уклав союз із татарами та іншими ворогами Христа, і в такий спосіб усе вищезгадане милосердя колишньої пані королеви Польщі,

не без внутрішнього жалю серця й аж до пролиття сліз вищезгаданого короля, вони звели нанівець, і це багато разів стосовно Польського королівства аж до нинішнього часу ясно видно.

[Віктор Талах, який зробив для мене цей і наступні переклади з латинської мови, подає тут істотне зауваження: «Родич, разом з яким Вітовт завдав шкоди Ордену, і Стецько – різні особи, вони в різних відмінках (родич в аккузативі, а Стецько в дативі). А про короля та королеву все правильно – Ядвіга померла 1399 р., і королем залишився Ягайло, який і проливав сльози». Висловлюю щиру вдячність пану Віктору за допомогу.]

Тут Стецько – це господар Молдавії Стефан 1-й Мушат (правив у 1394 – 1399). Йдеться про його ворожі дії проти угорського короля Сигізмунда. Яким чином Стефан міг шкодити Ордену – мені не зрозуміло, хіба би припустити, що ворог мого союзника – і мій ворог також (а Орден був у союзі із Сигізмундом).

Згаданий союз Вітовта із татарами, я думаю, стосується участі татарських загонів у Грюнвальдській битві (1410). Побивши німців, Вітовт, на думку Ордена, втратив ті блага, котрі набув із прийняттям християнства.

Друга згадка міститься в наступному досить обширному розділі:

Item quia dominis regi Polonie et duci Witoudo tanta est de Tartharis confidencia, quod ad expediciones eorum singulas tot ipsorum milia suis voluntatibus obtemperant, quotquot ipsi appetunt et requirunt, prout in hiis duabus gverris experiencia decuitet colligi poterit ex quadam littera, in qua dux Witoudus inter cetera nuper significavit magistro generali, quod post mortem ultimi imperatoris Tartharorum duo sui filii inter se de imperio disceptantes aliter inter se concordare non poterant quam compromittendo [1031] in ipsum, et ad ipsum usque in Kiwen veniendo, ubi seniorem inter ipsos iuniore consenciente in imperatorem se glorioratur coronasse;

ideo similiter exhortandi essent quatenus ipsos inducerent similiter ad obedienciam sacre Romane ecclesie et suscipiendum fidei sacramenta, vel saltem, ut se abstinerent ab eorum conversacione propter scandalum christifidelium et preceptum apostolicum ad Cor[inthios] VI. capitulo, ubi apostolus sic inquit: Nolite iugum ducere cum infidelibus; que enim participacio iusticie cum iniquitate aut que societas lucis ad tenebras, que autem convencio Christi ad Belyal aut que pars fideli cum infideli etc.

Quam queso patres metuendissimi consolacionem vetusta christianitas ex eo potest concipere, aut cuius boni exemplum videndo, princeps tamen neophitus tam pacifica conversacione incolatus, morans inter turmas continuate paganicas et ira furoris sui eorum suffultus potencia, dextram solummodo extendere in acquisicionis populum ad hereditatem domini, videret modo sanctissimus cetus vester.

O christiane fidei incliti bellatores, patres metuendissimi, paterne compassionis auribus percipite sub quantis hodie periculis fluctuat misera christianitas in Prussia, ex quo cognovit in ipsam Tartharorum tirannidem sub ducatu prefatorum principum ad eius fines vias secretissimas didicisse que alias eis ignote in perpetuum permansissent, et hoc in tempore salutis ei salubri providencia succurere ne pigritenum ut vestris adiuta consolacionibus respirare incipiat a desperacionis aculeo quo pretextu premissorum miserabiliter est confossa (p. 1030 – 1031).

Крім того, оскільки панове польський король і князь Вітовт мають від татар таку довіру, що в походах кожного з них багато тисяч з власної волі їм підкоряються, стільки, скільки вони хочуть і вимагають, і в якості досвіду, отриманого обома у війнах, можна знайти в одному листі, у якому князь Вітовт між іншим недавно написав до великого магістра, що після смерті останнього імператора татар два його сини сперечались між собою за імперію, і не змогли досягти між собою згоди інакше, як через третейський суд про це, і для цього прийшли до Києва, де старший між ними умовився з молодшим щодо імператорства і зі славою коронувався.

Отже, вони нібито були заохочені до певної міри прийти до послуху святій римській церкві й зприлучитися до святої віри або принаймні вони утримувались у цьому способі життя від спокушання вірних Христові, згідно вчення апостольського у [посланні] до корінфян, 6, де апостол так говорить: До чужого ярма не впрягайтесь з невірними; бо що спільного між праведністю та беззаконням; бо що спільного між праведністю та беззаконням, або яка спільність у світла з темрявою? Яка згода в Христа з Беліалом? Або яка частка вірного з невірним? (2 Корінф., 6, 14 – 15).

Я прошу вас, превелебні отці, втішитися минулим християнства і з нього черпати сили або ж, побачивши добрий приклад того, коли князь, також новонавернений мирною проповіддю, жив серед війська, що залишалось язичницьким, і гнів та шал своїх придушував силою, поширюючи праве лише через прилучення людей до спадкового пана, і такий шлях ваша святість побачила нещодавно.

О славетні вояки християнської віри, превелебні отці, з батьківським співчуттям вислухайте та сприйміть, скільки небезпек чатує сьогодні на бідних християн у Прусії, відколи [вони] познайомилися з татарською тиранією під проводом вищезгаданого князя, і найпотаємнішими шляхами дізналися стосовно його намірів, які в іншому випадку назавжди залишилися б невідомі, і цього разу привітали з подякою провидіння, яке не забарилося підтримати їх, щоб втішені вашою допомогою вони почали дихати, а жало безнадії, внаслідок вищевикладеного, було б з ганьбою поховано.

Три останніх абзаци містять переважно красномовство, але, здається, в них є якісь натяки на намір охрестити татар. У це питання я не можу заглиблюватись.

Прихід татар до Києва і (можлива) участь Вітовта у полагодженні суперечок між претендентами на ординський престол належать, мабуть, до найновіших політичних новин того часу. Можливо, цю подію треба пов’язувати зі згадкою С1ЛСІ (6924 = 1416 р.), що татари воювали біля Києва та пограбували й спалили печерський монастир.

Але згадок про похід на Ворсклу тут не видно.

Третій фрагмент написано ясніше:

Ad quod respondetur: quod tempore primi conflictus postquam rex Polonie cum suis exercitibus terras Pruszie intraverat, Thartari et nonnulli alii infideles et gentibus regis opidum Gillgenburg quod in metis est Prusie proditorie intraverunt in quo stragem indicibilem commiserunt nulli parcendo penitus et quos furor gladii reliquerat igni tradiderunt consumendos, ubi inter alias inhumanitates ferocissimas, hec per Tartharos et alios impios commissa fuit, quod multorum nobilium uxoribus et filiabus, que pro sui tuicione ad ecclesiam parochialem dicti opidi confugerant, tota ilia nocte exsecrabiliter in ipsa ecclesia in vituperium nostre fidei et sacramentorum abutentes, mane facto quas secum ducere noluerunt obstructis a foris clausuris ecclesie in ipsa crudelissime cremaverunt (p. 1031).

На це відповідаємо: коли за часів першої війни, після того, як король Польщі зі своїми військами вдерся на землю Прусії, татари з деякими іншими невірними й людьми короля, зрадницьки проникли у містечко Гільгенбург, що на кордоні Прусії, в якому влаштували невимовну різанину, нікого не милуючи всередині, а тих, хто залишився від шалу меча, віддали на поживу вогню, де між інших найжорстокіших нелюдськостей ці татари та інші нечестивці скоїли, було те, що коли багато шляхетних жінок та дочок задля свого захисту втекли до парафіальній церкві згаданого містечка, у ту саму ніч огидно в тій церкві задля блюзнірства над нашою вірою і святощами над ними наругалися; а рано вранці тих, що не хотіли йти з ними, причинивши іззовні церкву, найжорстокішим чином спалили.

Гільгенбург – це сучасне село Дубравна (Dąbrówno). Поле Грюнвальдської битви 1410 року лежить за якихось 8 – 9 км на північний схід від Дубравни, тому природно, що польсько-литовські війська під час кампанії 1410 року здобули це містечко. Розглядуваний документ представляє справу так, що жорстокості там вчинили власне татари.

В цілому треба визнати, що участь татар у Грюнвальдській битві справила сильне враження на німців (отже, була правильним кроком з боку Ягайла і Вітовта). Німці закидали їм порушення солідарності християн (католиків, ясна річ) і намагання шкодити католицькій вірі, яку представляли вони, німці.

Згадок про спільні дії проти татар в поході на Ворсклу цей документ не містить. Таким чином, у справі 1416 року міститься тільки одна згадка про битву на Ворсклі, котру використав ще О. Барбашов [*Барбашёв А.И.* Витовт и его политика до Грюнвальдской битвы. – Спб. : 1885 г., с. 99]

Битва на Ворсклі 1399 р.

Написавши кілька статей про джерела для походу Вітовта на Ворсклу, природно скористатись їх плодами і написати історію цієї події у власному розумінні.

Нагадаю:

– найбільш докладним і компетентним джерелом є повість С1ЛСІ (1418 р.); її пізніші редакції у великоруських літописах і літописах Великого князівства Литовського повністю залежать від С1ЛСІ і не є першоджерелами; Никонівський літопис подає історичний роман, оснований на С1ЛСІ, але переповнений власними вигадками пізнього автора;

– в німецьких літописах є три незалежних оповідання, з яких найбільш змістовне – Йогана фон Посільге; запис продовжувача Дітмара Любецького короткий і мало компетентний, ще менш компетентний запис подано в Торунських анналах;

– серед польських літописів тільки Меховські аннали подають короткий запис, відносно сучасний події; у Длугоша маємо історичний роман, який показує повну некомпетентність автора; всі наступні польські твори прямо чи посередньо залежать від Длугоша.

Тепер роботи залишається небагато: 1, дати виклад подій на підставі компетентних джерел; 2, вилаяти тих істориків, які користувались пізніми фантазіями (вони прецінь мали ті самі можливості виявити авторитетні джерела, що й я, і коли цього не зробили – хто ж їм винен?).

Мета походу
Склад коаліції
Маршрут походу
Перебіг битви
Врятовані й загиблі
Наслідки битви
Історіографія

Висновки

1. Битва на Ворсклі відносно добре висвітлена у письмових джерелах, написаних сучасниками події. Ці джерела були складені в Москві, Марієнбурзі та Кракові. У Великому князівстві Литовському ніякої власної пам'яті про цю битву не збереглось, відомості про неї були запозичені з московських, а пізніше – і з польських історичних творів.

2. Для походу під керівництвом Вітовта були зосереджені великі сили коаліції католицьких держав (Великого князівства Литовського, Тевтонського ордену, Польщі). В поході брали участь православні князі – васали Вітовта, та загін з Молдавії, але вони не відігравали самостійної політичної ролі.

3. Метою походу було утвердження Тохтамиша на престолі Золотої Орди і підпорядкування її у такий спосіб владі Вітовта.

4. Хан Темір-Кутлуй серйозно поставився до загрози і зосередив великі сили для відсічі.

5. Поразка литовського війська була зумовлена тактичною перевагою татар, котрі зуміли правильно розпорядитись наявними у них силами.

6. Поразка Вітовта знаменувала припинення експансії Великого князівства Литовського в південному напрямку, котре у весь наступний час (до 1569 року) не просунулось на південь далі Черкас. Стратегічна відмова від воєнної активності поставила литовські володіння на землях сучасної України у положення пограниччя, відкритого для постійних нападів татар.

7. За розмахом району мобілізації, складністю учасників коаліційного війська, тривалістю кампанії (5 місяців від травня до вересня 1399 року) ця війна мусить вважатись дуже масштабною для свого часу. За всіма цими показниками вона значно перевищує Куликовську битву 1380 року і може бути співставлена хіба що з битвою під Нікополем 1396 року.

Київ, 12 березня – 11 квітня 2017 р.

Мета походу

Про мету походу повідомляє тільки С1ЛСІ, інформатори інших джерел не мали досить політичного кругозору і не були втаємничені у плани правителя.

За мету походу С1ЛСІ ставить піднесення Тохтамиша на трон Золотої Орди.

Правитель Самарканда Тимур вирішив у свій час зробити з Тохтамиша правителя Золотої Орди і мати на її престолі слухняну маріонетку. Три рази татари проганяли Тохтамиша, і кожного разу Тимур знову надавав йому допомогу. Нарешті на четвертий раз Тохтамишу вдалося утвердитись на престолі Білої Орди (в сучасному Казахстані), а далі й Золотої Орди (1380 р.).

Опанувавши престол, Тохтамиш негайно вступив у боротьбу зі своїм добродієм (людиною, котра зробила йому добро) і Тимур замість маріонетки отримав досить небезпечного ворога. Бачили очі, що купували – їжте, хоч повилазьте!

Боротьба із Тимуром випала для Тохтамиша нещасливо, і після поразки у битві на Тереку (1395 р.) йому довелось тікати, а на престолі Орди з допомогою Тимура утвердився Темір-Кутлуй.

Тохтамиш утік до Литви і почав спокушати Вітовта політичними планами в стилі незабутнього Івана Олександровича Хлестакова. Найважливішим з них був план повернути престол Орди Тохтамишу (і зробити з Тохтамиша слухняну маріонетку, думав собі Вітовт).

Перші сліди спокуси проявились у тому ж 1395 році, коли Вітовт оголосив похід проти Темір-Кутлуя і, прикриваючись цією дезінформацією, захопив Смоленськ (С1ЛСІ). Безсумнівно, про само існування Темір-Кутлуя він довідався від Тохтамиша, і похід проти татар уже тоді виглядав уповні можливим (інакше така поголоска не могла би мати значення для відволікання уваги дійсного противника).

В 1397 році, як можна здогадуватись із дуже невиразного запису Й. Посільге, Вітовт уже зробив першу таку спробу. Він пішов з Тохтамишем кудись на низ Дніпра, у татарські володіння на крайньому заході Золотої Орди, і там Тохтамиша було проголошено ханом. Вітовт, вважаючи свою мету досягнутою, повернувся, а Тохтамиша дуже скоро вигнали, і він також повернувся… назад до Вітовта.

Весь цей епізод – повторю – реконструюється дуже гіпотетично, бо внаслідок своєї ефемерності він не встиг відбитись в інших джерелах.

Тоді Вітовт вирішив узятись за справу основніше. В 1398 році було побудовано замок св. Іоанна десь на нижньому Дніпрі, а в 1399 році Вітовт вибрався на південь великим походом.

Це був чисто наступальний, агресивний план, від якого очікувалось підпорядкування Золотої Орди князю Вітовту і територіальний приріст Великого князівства Литовського за рахунок ординських земель у Подніпров'ї (інакше навіщо будувати замок?). Почесна роль Тохтамишева добродія перейшла від Тимура до Вітовта, який тепер робив другу спробу допомогти бідоласі.

Золота Орда, прецінь, Вітовта сама не зачіпала і ніяких суперечок з Литвою не мала. Більшість ординських володінь на території сучасної України упродовж 2-ї половини 14 ст. непомітно перейшли у руки Литви, і не видно, щоб Орда тим якось журилась, намагалась боронити ті володіння. Ми не бачимо ані дипломатичних, ані збройних зусиль Орди в цьому напрямку.

Отже, війна, що розгорілася, була наступальною з боку Литви і оборонною – з боку Орди. Ординська влада могла не помічати переходу якихось дрібних володінь до Литви, «але для двох царів тісні Мікени». При наявності в Литві

претендента на престол ціною питання для діючого хана ставала його власна голова!

Ігнорувати таку загрозу Темір-Кутлуй не міг, але й тікати світ за очі від однієї чутки про похід Тохтамиша не збирався. Він збирався боронитись, і зіткнення стало невідворотним.

Поруч із цією реальною (на мою думку) метою в С1ЛСІ поставлена ще друга мета: ставши ханом, Тохтамиш мав нагородити Вітовта владою над усім великим князівством Московським й усією Руською землею.

Вважаю цей проект плодом московської політичної публіцистики початку 15 ст. Вітовт в особі московського князя Василя Дмитровича мав зятя, і поки що (станом на 1399 рік) їх приязні стосунки нічим не були затьмарені. Не думаю, щоб він міг планувати вигнати зятя, щоби самому сісти на його місце.

Значно більший інтерес для Вітовта міг мати Великий Новгород, найбагатше на той час місто на Русі (з десятками мурованих храмів, коли у Вільні не було жодного). Але навряд чи вираз «уся Руська земля» покривав собою і Новгород. Мабуть, недаремно автор НКЛ2 (бл. 1428 року) в цьому місці приписав Вітовту намір підкорити Новгород і Псков.

Думаю, весь цей план був проявом завищеної самооцінки Московського князівства, книжник якого не бачив довкола себе нічого вартого завоювання, окрім Москви.

Склад коаліції

Про склад учасників походу Вітовта повідомляють всі наші джерела. Найбільш докладно пише С1ЛСІ, порядок переліку ту, на мою думку, має певне політичне значення (від важливіших учасників до дрібніших).

1. Цар Тохтамиш зі своїм двором. Навряд чи цей двір становив велику воєнну силу, але політичне його значення було величезне. Заради нього піднімався увесь похід. Тохтамиш був єдиним незалежним володарем – союзником Вітовта.

2. Литва. Природно припускати, що найбільшу частину війська становили власне литовці. Участь литовців засвідчують також Меховські аннали.

3. Німці. Меховські аннали тут деталізують, що були вояки з Прусії та Франкії (мабуть власне-Німеччини). Це підтверджує Посільге, який назвав загін пруських списоносців; серед загиблих він назвав 9 братів Ордену, а серед вцілілих – Маркварта із Зальцбаха, комтура Рагнети.

Комтур (в тогочасній Польщі його назвали б старостою, а нині – главою районної адміністрації) – досить важлива посада в адміністрації Тевтонського ордену. Рагнета – замок на Німані, прямо на кордоні з Литвою. Участь комтура Рагнети в поході показувала, що Орден не збирається в цей час нападати на Литву, і не сподівається від неї якогось нападу.

Коли і як була вирішена участь орденського загону в поході? 12 жовтня 1398 р. було укладено Салінський договір між Орденом і Великим князівством Литовським. Сторони дуже ретельно узгодили свої плани загарбань на півночі (Псков – Ордену, Великий Новгород – Литві), але про південний напрямок політики, про татар там нема ані слова. Пізніше, 1 квітня 1399 року, великий магістр Конрад фон Юнгінген зустрічався з Вітовтом в Готесвердері, але ніяких згадок про предмет розмов ми не маємо. М. Радох **припускає**, що саме тоді було вирішено питання допомоги німців [*Radoch Marek* Wydatki wielkiego mistrza

Konrada von Jungingen na zdobycie Żmudzi w latach 1398-1401. – Komunikaty Mazursko-Warmińskie, 2006, t. 4, s. 467].

В «Сумаріумі Ягайла і Вітовта» зазначено, що Орден надіслав на допомогу Вітовту 1600 **коней** з багатьма добрими людьми. Я розумію цей запис точно так, як написано – що Орден допоміг кінським табуном. Слід знати, що різні Вікіпедії пишуть, буцімто Маркварт очолював загін у 1600 (одну тисячу шістсот) **кінних воїнів**. Всі вони посилаються на книгу Івінскіса [*Ivinskis Z.* Lietuvos istorija iki Vytauto Didžiojo mirties. – Rome: Lietuvių katalikų mokslo akademija, 1978. – P. 316]. Думаю, що все це є наслідком неуважного прочитання джерела.

4. Ляхи. Участь поляків у поході підтверджують як Меховські аннали, так і Посільге. Імовірно, що це було охоче військо польських шляхтичів, а польський уряд в цьому участі не брав (все, що Длугош написав про заперечення Ягайла і Ядвіги проти походу, написано заднім числом, коли підприємство зазнало невдачі. Як казав бравий солдат Швейк, «про це ми ще до війни говорили з паном окружним начальником»).

5. Жемайти. Жемайтія в цей час була уступлена Ордену, і участь вояків з цієї країни у поході, імовірно, була передбачена умовою Вітовта з Орденом.

6. Татари. В С1ЛСІ вони згадані окремо від двора Тохтамиша, і можна думати, що це був якийсь окремий татарський загін, підпорядкований прямо Вітовту, не Тохтамишу.

7. Волохи. Цим словом називали людей, котрі говорили романськими мовами, переважно італійців та жителів сучасної Румунії (молдаван та валахів – волохів par excellence). Кого мав на увазі автор літописної повісті – сказати важко. Якби це були воїни з Італії, їх, як католиків, зауважили б німецькі та польські джерела, а цього нема. Я думаю, що це був якийсь загін із Молдавії.

Подекуди можна зустріти твердження, що цей загін очолював сам господар Стефан 1-й Мушат і що він навіть загинув у битві на Ворсклі. Так подають цю справу не одна тільки російська Вікіпедія, але також українська (з датою чомусь 13 серпня 1399 р.), польська (чомусь подаючи 12 або 16 серпня 1399 р.), французька та угорська (коливаючись між 12 серпня та 28 листопада 1399 р.). Одна тільки румунська Вікіпедія реферує справу так, що Стефан участі в битві на Ворсклі не брав, а помер не пізніше 28 листопада 1399 р. Оце, я думаю, найбільш реально, а інші здогади треба відкинути як такі, що не мають опори в джерелах. (Тексти Вікіпедії перевірено в квітні 2017 р.)

8. Подоляни. Вони вказані окремо від поляків, хоча в суті – це польські шляхтичі, котрі мали володіння на Поділлі. Саме цей загін, я думаю, очолював Спитко Мельштинський як володар Поділля. Чи була участь цього загону в поході наслідком якихось ленних зобов'язань перед Вітовтом? Думаю, такого не можна виключити. Коли Вітовт вигнав з Поділля князя Федора Коріатовича і передав землю Ягайлу, він цілком міг поставити якісь корисні для себе умови такої передачі.

9. 50 князів. Слід думати, що кожен князь стояв на чолі загону свого дрібного князівства (фактично – приватного володіння, латифундії). Велике князівство Литовське не мало такої великої території, щоб умістилось 50 князівств скільки-небудь значного розміру, та й не чути нічого за такі князівства. Може бути й так, що дехто з цих князів йшов у похід тільки з особистим почтом, тобто його можна прирівняти до німецького рицаря, а не до командира загону.

Тепер перед нами постає запитання – а де ж Русь? Ми так звикли іменувати Велике князівство Литовське «литовсько-руським», що автоматично передбачаємо поважну роль Русі в кожній литовській справі. Але тут усі джерела мовчать про руські загони, в тому числі і С1ЛСІ – джерело, яке важко запідозрити у неприхильності до Русі.

Важко також припустити, що руські загони ховаються під політонімом «литва», бо ми бачили окремо жемайтів і подолян. Залишається припустити, що руські загони поважної участі в поході не брали.

Про чисельність війська дещо повідомляє Посільге: 100 списів із Прусії та 400 – з Польщі. Це – важка кіннота, воїни, озброєні списами і з залізними захисними обладунками. Якщо й не кожен з них мав лати від голови до п'ят (таке буває тільки в кіно), то якийсь захист мав кожен.

М. Радох вважає, що *спис* в той час складався з одного важко озброєного рицаря зі списом і двох легше озброєних стрільців [*Radoch Marek* Wydatki wielkiego mistrza Konrada von Jungingen na zdobycie Żmudzi w latach 1398-1401 : (w świetle księgi podskarbiego malborskiego). – Komunikaty Mazursko-Warmińskie, 2006, t. 4, s. 467, prym. 48]. Може бути, що й так, я сам не маю змоги заглиблюватись у цю справу.

До цих 500 списів, я думаю, можемо додати ще принаймні таку ж кількість литовського рицарства. 1000 списів – це велика сила! (Спрощено кажучи, 1 латний кіннотник = 1 сучасний танк. Маємо цілу танкову армію.) Добре організований удар такої залізної лави міг вирішити будь-яку битву того часу.

Слід здогадуватись, що у війську була й легка кіннота (лучники), і якась піхота, хоча конкретних даних тут джерела не дають. Звичайно, на всіх воїнів першої лінії була й відповідна кількість обслуги (кашоварів, конюхів, зброєносців, погоничів возів, джур і т. д.), без якої ніяка війна неможлива. І цей допоміжний склад треба зараховувати до числа діючої армії, як це ми робимо і для сучасних армій.

Тобто ми можемо повірити літописцю, який писав, що військо було справді дуже велике.

Про татарське військо повідомляє тільки С1ЛСІ, але й там написано небагато. Цар Темір-Кутлуй прийшов з багатьма ратями (окремими загонами?) та з князями ординськими (слід здогадуватись – командирами окремих загонів). Поіменно нікого не названо, і видно, що про татар інформатор не мав достатніх відомостей. З того, що військо очолював сам хан, можна вивести серйозне значення, котре надавалось походу, і великі сили, зібрані татарами для нього.

Маршрут походу

Збір литовського війська, як ми можемо припустити, відбувався у Вільно. Дивлячись на карту, ми можемо думати, що там до Вітовта приєднались загони з Жемайтії, можливо, що й деякі польські загони. Десь там мабуть перебував і Тохтамиш зі своїм двором.

Згаданий у скарбовій книзі Ордену рух загону Ганса Сурвіла через Пасенгейм (на південний схід від Марієнбурга) дозволяє припустити, що він не повертався назад до Вільно, а рухався далі в напрямку на Київ (чи то через сучасний Бобруйськ, огинаючи прип'ятські болота з півночі, чи через Берестя – Волинь, огинаючи їх з півдня).

Картосхема походу Вітовта на Ворсклу 1399 р.
Креслення Дмитра Вортмана

Розглядаючи карту, слід пам’ятати, що для картографування доводиться робити припущення, котрі не мають ніякої опори в розглянутих джерелах. Так, ми не знаємо, звідки і яким шляхом рухався на Ворсклу Темір-Кутлуй, не знаємо реального маршруту руху Вітовта по території сучасної Білорусії. Також рух татар на Київ з переправою через Дніпро в районі Канева – це тільки припущення, тільки одна з можливостей.

Наступний пункт походу – Київ – називає Й. Посільге. Тут, можна припускати, було найзручніше приєднатись подолянам та волохам (якщо ми думаємо, що це молдавани). Тут, мабуть, приєднались і князі з Волині та Київщини, яких ми побачимо у переліку загиблих.

Чи справді Вітовт мав намір йти з Тохтамишем аж до Сарая? Маршрут із Києва по лівобережжю Дніпра веде прямо на нижній Дон, на Азов (десь 750 км від Києва). Далі до Сарая було ще 600 км навпростець степами або 700 – 750 км, якщо рухатись зручнішим шляхом – вздовж Дону вгору до Переволоки, далі на Волгу в районі сучасного Волгограда і далі вниз лівим берегом Ахтуби.

Практично це була дуже велика відстань, і ми пам’ятаємо, як не повелось турецькому війську в поході на Астрахань в 1569 році саме на цьому маршруті від Азова.

Я думаю, географічна мета походу була скромніша – дійти до якоїсь татарської території, там проголосити Тохтамиша ханом, а далі до нього мали б зібратись його прихильники, незадоволені з Темір-Кутлуя.

Лівобережжя Дніпра на південь від лінії Київ – Чернігів – Путивль було дуже слабо заселене, тут до кінця 16 ст. не було ніяких укріплених пунктів. Не видно також, щоб ця лісостепова територія аж до Ворскли включно якось використовувалась татарами. За Ворсклою ж починався власне степ. Тому можна думати, що Темір-Кутлуй зустрів військо Вітовта на границі території, яку він вважав своєю.

Постає запитання – звідки татарський цар знав напрямок руху Вітовта? В умовах, коли не було ані космічної, ані авіаційної, ні радіо-розвідки, визначити рух ворожого війська було вельми непросто, надто на території східної Європи, де немає ніяких Фермопільських проходів (як кажуть військовики – дефіле), окрім хіба що Дербента та Перекопа.

Єдиний цілком надійний спосіб полягав у знаходженні *сакми* – тропи, пробитої в траві військом, яке пройшло. Натрапивши на сакму, досвідчений розвідник міг визначити напрямок руху війська, орієнтовний час від його проходу і навіть його чисельність. Але щоб мати користь від цього треба якось дати вість своїм, тоді як розвідник на сакмі знаходився в тилу ворожого війська.

Джерела повністю мовчать про такі розвідувальні дії, а не маючи хоча б приблизного уявлення про напрямок руху ворога, війська цілком могли розминутись і не зустрітись взагалі. Залишається припустити, що було якесь «Іду на ви» з боку Вітовта, яким він повідомляв свій маршрут і час руху, котрий і був узятий до уваги татарами.

Інформатор Й. Посільге не знав назви ріки, на якій відбулась битва, але вказав віддаль – 32 милі за Києвом. Знову постає питання, про які милі йдеться. Віддаль від Києва до Ворскли практично однакова: 300 – 320 км як до гирла, так і до середньої течії, і до верхів'їв. Ми змушені припустити, що на відміну від запису 1397 р., де використано коротку (5 км) милю, тут використано довгу (10 км) німецьку милю (докладніше – в моїй статті « Миля Герберштейна»).

Джерела не називають нам ніяких деталізуючих топонімів на самій Ворсклі. Упродовж всієї течії Ворскла оточена смугами лісів по обох берегах, і для розгортання значних армій треба було відійти від цих лісів на якусь віддаль, де починались поля.

Єдину вказівку такого роду дає нам, як не дивно, випадкова археологічна знахідка. В 2012 р. у лісі між Диканькою та рікою Ворсклою було знайдено досить рідкісну в наших краях монету – пів-скоєць (Halbschoter), карбований за великого магістра Вінріха фон Кніпроде (карбувався в 1368 – 1380 роках) [*Orlyk V.* Teutonic order and the battle on the Vorskla river in August 1399 (numismatic aspect). – Pieniądz a propaganda. Wspólne dziedzictwo Europy, Augustow-Warszawa, 2015, s. 102]. Можна погодитись із думкою В. Орлика, що ця знахідка пов'язана із участю вояків Ордену в поході на Ворсклу.

Таким чином, можна припускати, що похід був спрямований на середню течію Ворскли, де пізніше виникла сучасна Диканька.

Перебіг битви

Про перебіг самої битви С1ЛСІ подає мало подробиць. Найважливіша – це дата 12 серпня 1399 року, вівторок (всі інші варіанти дати – пізніші спотворення). Відзначено, що битва була довга (цілий день?).

Значно докладніше розповідає тут Й. Посільге. З нього виходить, що Вітовт, прийшовши на Ворсклу, розкинув табір і чекав на татар 5 днів (отже, 6 – 11 серпня). Побачивши, що татари не поспішають перейти ріку, литовські війська самі її перейшли і просунулись ще на три милі (мабуть, 30 км) і надвечір зупинились. Тут – за дві години до заходу сонця – на них ударили татари, які діяли в пішому строю. Тяжких втрат зазнав авангард литовського війська. Вночі Вітовт із братом Сигізмундом утекли.

Маленьке доповнення подає продовжувач Дітмара Любецького. У нього йдеться про три битви, які Вітовт дав татарам, з них дві перші були переможні, а у третій перевтомлені литовці зазнали важкої поразки. Три битви – це, я думаю, спрощене відображення трьох походів Вітовта 1397, 1398 і 1399 років, які літописець спресував в одну кампанію. Тому виходить, що втома литовців була від надмірної інтенсивності кампанії. Але можна зрозуміти згадку про втому і трохи інакше.

На підставі цих згадок хід битви можна реконструювати наступним чином.

Прийшовши на Ворсклу (згідно наведеного вище здогаду – в районі сучасної Диканьки), Вітовт дав відпочинок своєму війську. Татарське військо рухалось йому назустріч, і битва мала характер зустрічної битви, в якій кожна сторона ставить собі наступальну мету. Про ніякі переговори перед битвою наші джерела не повідомляють – все це недоречні вигадки пізніших авторів.

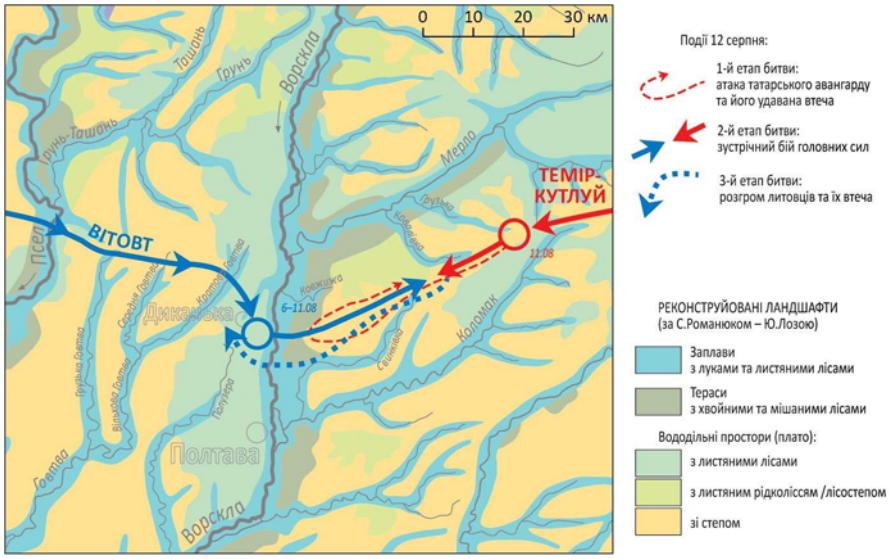

Картосхема битви на Ворсклі 1399 р.
Креслення Дмитра Вортмана

Знову нагадую, що для картографування доводиться робити припущення, котрі не мають ніякої опори в розглянутих джерелах. Пропоную розглядати картосхему як одну з можливостей.

Головна ударна сила війська Вітовта – важка броненосна кіннота – не могла атакувати прямо через річку. Щоб розгорнутись, вишикуватись в атакуючу лаву і набрати швидкість для удару, вона потребувала рівного поля. Її тактична перевага полягає у дотриманні строю, коли боки і тил кожного кіннотника прикриті його товаришами.

Побачивши на східному березі Ворскли нечисленний розвідувальний загін татар, озброєних легко (тільки луками), литовці подумали, що це і є все татарське

військо, перейшли ріку (спочатку авангардом, а потім і головними силами) і почали переслідувати відступаючих розвідників.

Перші кілька кілометрів вони скакали галопом, потім вимушено перейшли на клус, а далі і на крок. І от коли литовське військо, **стомлене** погонею, яка тривала цілий день, зупинилось – з'явились основні сили татар, які атакували розпорошені литовські загони. (Можливо, саме таку втому мав на увазі продовжувач Дітмара Любецького.)

Мистецтво тактики полягає у використанні сильних рис свого війська і перешкоджанні ворогу використати свої сильні риси. Тактична перевага в битві була на боці татар, котрі зуміли використати свою сильну рису – швидкість руху легкої кінноти – і не дали литовцям вишикуватись у збиту лаву (що було їх сильною рисою).

Витративши багато сил на нерозважну погоню, литовці втратили ініціативу, частина їх загонів була оточена татарами і зазнала великих втрат. Так надвечір дня 12 серпня перемога схилилась на бік татар, і можна повірити, що вцілілим литовцям довелось тікати через ніч, щоб відірватись від ворога.

Врятовані й загиблі

Найпершим із врятованих був хан **Тохтамиш**. Автор С1ЛСІ, згадуючи про його утечу, зазначив, що він наробив багато лиха Литовській землі. Пізніші літописці (наприклад, НикЛ), не вникнувши у справу, пояснювали, що він пограбував багато народу по дорозі. Ну, такого, ясна річ, не могло бути. Або тікати, або грабувати. Потрапити в руки татар Темір-Кутлуя для Тохтамиша означало вірну загибель. Насправді автор С1ЛСІ мав на увазі, що Тохтамиш спровокував війну, яка скінчилась грабіжницьким нападом татар на землі Великого князівства Литовського – в цьому полягало скоєне ним лихо.

Таким чином, своєї основної мети – знищити претендента на престол Орди – Темір-Кутлуй не досяг, хоча утеча Тохтамиша (куди? невідомо!) знищила його політичну вагу. Про подальшу його долю відомостей дуже мало, тому можна здогадуватись, що він перебував у таких частинах Орди, які знаходились на великій віддалі від центрів літописання, і не мав більше безпосередніх контактів ані з Великим князівством Литовським, ані з Москвою.

В 6914 році, як повідомляє С1ЛСІ, він загинув у битві з ханом Шадібеком. Це сталось взимку між говіннями (тобто між кінцем Пилипового посту 25 грудня 1406 р. і початком Великого посту 8 лютого 1407 р.) у *Симбірській* землі. У пізніших літописах тут стоїть *Сибірська* земля, і так розуміють справу сучасні довідники. Але не можна повністю виключити можливість, що йшлося таки про землю на Волзі, де в 1648 році виникло російське місто Синбірськ / Симбірськ.

Спроба Тохтамиша проникнути на Волгу (750 км від Сарая) була значно небезпечніша до ординського хана, ніж його перебування в Сибіру (1700 км від Сарая до Тюмені). До того ж звістка про подію на Волзі реально могла дійти до Москви і потрапити в літопис (літописець навіть вказав орієнтовну дату), в той час як Сибір перебував за межами географічної компетенції літописця.

Врятувалися втечею з поля битви великий князь литовський **Вітовт**, якого ми далі бачимо на чолі князівства до 1430 року, та його молодший брат **Сигізмунд**, який був великим князем в 1432 – 1440 роках. Згідно німецьких літописів, вони тікали невеликим загоном (5 чи 8 чоловік). Такий загін майже не залишає сліду (сакми), тому й погоня за ним була майже неможлива.

Серед врятованих Й. Посільге назвав **Маркварта фон Зальцбаха** (Marqward von Salczbach), комтура Рагнети. Він відомий в джерелах з 1384 до 1410 років і в часі походу був приятелем і радником Вітовта. Про його участь у поході повідомляють три незалежні джерела – літопис Посільге, скарбова книга Тевтонського ордену і дещо пізніший «Сумаріум Ягайла і Вітовта». Тому можна вважати, що саме через нього Вітовт запросив у похід пруських рицарів, і саме Маркварт був їх командиром.

Особа ця досить відома, А. Прохаска присвятив йому окрему статтю [*Prochaska A.* Markward Salzbach. Z dziejów Litwy 1384–1410. – Przegląd Historyczny, 1909, t. 9, z. 1, s. 12 – 28; z. 2, s. 121 – 132]. Після походу, 2 листопада 1399 року, Орден виплатив йому досить значну суму – 425 марок (близько 100 кг срібла) – я думаю, для роздачі винагороди воякам, що повернулись.

Уцілів у битві і хан **Темір-Кутлуй**. Посільге написав, що він був поранений у битві і скоро помер від тієї рани. Мені геть неясно, звідки у Марієнбурзі могли знати такі подробиці. Посільге показав, що він **нічого** не знав конкретного про татар на Ворсклі, та й інші наші джерела знають не більше. Думаю, це – здогад літописця.

Втрати серед знаті Великого князівства Литовського були значними. В С1ЛСІ + НКЛ2 названо 18 загиблих князів із 50, які вирушили в похід. Серед загиблих було немало представників правлячого роду Гедиміновичів (використовуємо довідники Ю. Вольфа [*Wolff J.* Kniazowie litewsko-ruscy od końca 14 w. – Warszawa: 1895] та Л. Войтовича [*Войтович Л. В.* Розділ Князівські династії східної Європи. – Льв. : 2000 р.]):

Андрій Ольгердович Полоцький – його біографія мало досліджена. Вольф [с. 336] зазначав, що після 1387 року він був остаточно позбавлений уділу і навіть був в ув'язненні до 1394 р.; Войтович [розділ 4.6, № 2] написав протилежне – що він був полоцьким князем в 1386 – 1399 роках.

Думаю, що в 1399 році в Полоцьку він не правив, а називали його *Полоцьким* з огляду на його минуле.

Дмитро Ольгердович Брянський – так само мало знаємо ми і про цього князя [Вольф, с. 336 – 337; Войтович, розділ 4.6, № 3]. Але можна припускати, що він в 1399 році княжив у Брянську і очолював загін свого князівства в поході.

Михайло Євнутієвич – успадкував по батькові уділ у Заславі (біля Мінська), відомий з документів 1383 – 1398 років [Вольф, с. 587; Войтович, розділ 4.6, № 3]. Можна припускати, що в поході 1399 р. очолював загін свого князівства.

Лев Коріатович – про нього ані Вольф [с. 178], ані Войтович [розділ 4.17, № 8] не подають більше ніяких відомостей.

На жаль, у Войтовича і тут не обійшлося без фантазій, зумовлених сліпою довірою до всього, що написано в давніх текстах. Так, у списках Віт4Л та Лит1Л замість імені *Лев* помилково написано *Гліб*, і у Войтовича бачимо не просто Льва, але *Льва-Гліба* (але, мої любі, Ульянов-Ленін – це таки одна людина, не дві!).

І цього не досить, бо під № 9 зазначено загиблого на Ворсклі Семена Коріатовича – брата Льва. Войтович навіть думав, що він мав католицьке ім'я *Борис* (справді, більш католицького імені я просто не знаю…). А він звідки узявся?

У списках Біл2Л, Віт4Л та Лит1Л після цього Льва іде запис «брат його Семен», але ж ми самі бачили Багдад і знаємо, що це – результат механічного

пропуску імені князя Михайла Васильовича. Було «князь Лев Коріатович, **князь Михайло Васильович**, брат його князь Семен» – стало «князь Лев Коріатович, брат його князь Семен». Скільки ~~міліціонерів~~ докторів наук потрібно, щоб розв'язати елементарну помилку в джерелі?

Іван Юрійович Більський – Вольф [с. 274], а за ним і Войтович [розділ 4.4, № 9] вважали його сином Юрія Наримунтовича, князем Белза в Галичині. Тому неясно, чи він у поході 1399 р. очолював загін свого князівства, чи виступав вільним рицарем.

Федір Патрикієвич Волинський – з цим князем повна плутанина і неясність. Вольф не подав його біограми, тільки згадав як сина Патрикія Наримунтовича [с. 274]. Войтович [розділ 4.4, № 13] наказує йому бути князем Стародубським і дає йому брата Дмитра (теж Патрикієвича), який теж загинув на Ворсклі.

Ніякого Дмитра Патрикієвича ніколи не існувало, це описка Лит4Л, про яку знаю я (відставний фізик-теоретик), а не знають доктори історичних наук.

Але Федір – не описка, і його титул *Волинський* залишається непоясненим. Звичайно, не може бути ані мови про те, що він був удільним князем цілої Волині. Можна тільки припускати, що він мав якесь невідоме нам невелике володіння на Волині.

Та на цьому пригоди з Федором не закінчуються. В 1421 – 1426 роках князь Федір Патрикієвич діяв у Великому Новгороді, Пскові та Москві, зокрема, в 1424 – 1425 роках був намісником московського князя Василя Дмитровича у Пскові. Його теж вважають сином того самого Патрикія Наримунтовича.

Натомість Федора Патрикієвича, загиблого на Ворсклі, іменують рильським князем. Я вже пояснював, що цей міфічний *рильський князь* – наслідок описки в НКЛ2 та Н4Л.

Розібравшись з цими описками, можна відзначити, що маємо два свідчення авторитетних писемних джерел – з 1399 р. і 1420-х років. Простіше за все припустити, що в С1ЛСІ була допущена фактична помилка. Не дорахувавшись після битви князя Федора, його записали в загиблі, а він потрапив у полон до татар і потім якось був визволений (до речі, наші джерела про битви не згадують жодного полоненого, а важко повірити, що їх так-таки не було). Це мені здається більш імовірним, ніж припускати існування в близькому часі двох *князів* з однаковим іменем *Федір* і однаковим батьком *Патрикієм* (останнє ім'я настільки рідкісне, що виключає можливість подвоєння).

Отже, в битві загинуло п'ять (шість?) князів з роду Гедиміна. Подивимось тепер на інших князів.

Іван Дмитрович Кіндир – про нього самого нічого не відомо, окрім участі в битві 1399 р., сини його діяли в 1 пол. 15 ст. Висловлено припущення, що він був з роду князів Друцьких [Вольф, с. 161, 57].

Андрій, пасинок Дмитрів становить справжню загадку для генеалогії. Вольф [с. 56] прив'язував звістку про нього до князя Андрія Дмитровича Друцького, але син – то не пасинок, правда ж?

Іван Євлашкович – про цього князя нічого не відомо, окрім участі в битві 1399 р. [Вольф, с. 157].

Іван Борисович Київський також становить цілковиту загадку. Вольф [с. 95] запустився з цього приводу у непотрібні фантазії, наказуючи історичному князю

Івану Ольгимонтовичу Гольшанському мати сина Бориса (Івановича), а цьому Борису – загинути на в битві на Ворсклі.

Ми можемо тільки припустити, що це князь невідомого роду, який жодною мірою не міг правити цілим Київським князівством, а хіба що мав якесь володіння на Київщині.

Гліб Святославич Смоленський – в 1395 році Вітовт виманив його зі Смоленська і схопив, а в Смоленськ призначив своїх намісників. В похід 1399 р. він вирушив не як командир смоленського війська, а як особистий васал Вітовта, і то, мабуть, неволею. Титул його, як і Андрія Ольгердовича, позначав його славне минуле.

Чому Войтович [розділ 3.16, № 28] зазначив, що він помер після 1399 року – я здогадатись не можу.

Михайло Васильович + Семен Васильович – про цих князів ніхто припущень не висловлював.

Михайло Підберезький + Олександр – про них нічого не відомо, окрім участі в битві 1399 р. Цих князів Вольф [с. 57] зачисляв до Друцьких, отже вони мали б бути в такому разі братами Івана Дмитровича (Кіндиря), а якраз цього ми й не бачимо.

Бачимо натомість, що при укладанні переліку загиблих **три рази** молодшого брата вказано після старшого, тобто цьому моменту приділена пильна увага. Тому можна бути певним, що Михайло Підберезький не був братом Івана Кіндиря, і роди цих князів нам невідомі.

Щодо Підбереззя Вольф [с. 151] висловив припущення, що це могло бути село на південь від Лукомля, біля Череї. Нині тут села з такою назвою нема, можливо, на його території розмістилось місто Новолукомль.

Не можна не зазначити, що цю назву має село на Волині в Україні і ще 8 інших сіл в сучасній Білорусії. Без додаткових пошуків можна сказати тільки, що назва тяжіє до Білорусії.

Михайло Данилович + Дмитро Данилович – Вольф [с. 348] вважав цього Михайла молодшим братом князя Федора Даниловича Острозького. В 1386 р. Михайло приніс присягу королю Ягайлу. Про Дмитра ніяких відомостей немає.

Таке ототожнення можливе, але тримається власне на імені їх батька Данила, на упевненості, що серед князів того часу не було іншого Данила.

Цю думку сприйняв і Войтович [розділ 3.15, № 6, 7], який припускав, що Михайло в 1383 – 1387 роках був холмським князем (хоча для цього я не бачу певних підстав).

Ямонт Толунтович – про цього князя ми маємо кілька документальних згадок в 1390 – 1399 роках [Вольф, с. 151]. В 1395 р. Вітовт призначив його намісником смоленським, а в 1398 р. – ще й старостою клецьким. Смоленським намісником він був до загибелі, і можна припускати, очолював у поході смоленський загін.

Володіння князів, які не належали до Гедиміновичів, встановити не вдається. Це говорить, що сама князівська верства в Литві перебувала ще у стадії формування, і може бути, що принаймні дехто названих осіб не тому очолював загони, що був князем, а навпаки – тому звався князем, що стояв на чолі якогось загону (тобто був князем у першому поколінні).

Район мобілізації, судячи з проаналізованих імен, включав Смоленськ, Брянськ, білоруський Заслав, якісь не відомі нам точно райони Київщини та Волині.

Поєднуючи їх з тим, що ми знаємо про склад учасників коаліції, можна визнати, що мобілізація торкнулась більшості території Великого князівства Литовського.

З числа інших загиблих у битві осіб найвизначнішим був **Спитко Мельштинський**, краківський воєвода і одночасно каштелян, тобто перший вельможа Польського королівства. про його загибель повідомляють С1ЛСІ і незалежно – Меховські аннали. Джерела не пояснюють його роль в поході, але з того, що він був володарем Поділля, та з участі в поході *подолян* можна зробити припущення, що він командував загоном польських шляхтичів з Поділля.

Й. Посільге вказав, що загинули двоє братів **Сурвілів** (Sorwille, Surwille) – Ганус (Ганс) та Тимас (Фома). Про них багато відомостей подав Г. Бялунський [*Białuński Grzegorz* Surwiłłowie. Przykład kariery litwinów w Prusach. – Istorijos šaltinių tyrimai, 2012, vol. 4, p. 13 – 44]. Вони втекли з Литви до Ордену в 1365 році, дослужились до звання рицарів (але не членів Ордену), отримали великі маєтки. Мабуть, чогось варта згадка Посільге, що вони були **вірні** (зрадники, вірні новим панам).

Скарбова книга Ордену говорить нам, що Ганс Сурвіло (Hannus Surwillen) одержав 2.5 марки на свято Іоан Хрестителя (24 червня 1399 р.) для обозу, який він мав спровадити до Вітовта. Потім цьому Гансу і пану Тірбергу видано ще 18 марок (здається, на ту ж ціль). Про долю цього Тірберга – ще одного учасника походу – ми не знаємо.

В С1ЛСІ дано і загальний перелік загиблих – литви, німців, ляхів. Знову, як і в переліку учасників коаліції, немає згадки про русинів. Значні втрати німців підтверджує запис Й. Посільге про дев'ять загиблих членів Ордену. Разом з тим згадку скарги поляків на Орден (1415 р.), буцімто в битві загинуло ¾ литовського війська, я вважаю некомпетентною і перебільшеною.

Наслідки битви

Розгромивши польову армію Великого князівства Литовського, татари могли не боятись спротиву своїм діям. Як повідомляє С1ЛСІ, вони пішли походом до Києва та Луцька.

300 км від Ворскли до Києва вони могли пройти за 10 днів, отже, до Києва вони могли завітати наприкінці серпня. Наші джерела не подають ніяких подробиць про цей напад, тільки зазначають, що кияни відкупились трьома тисячами рублів литовського срібла (+ 30 рублів з Печерського монастиря).

Над цим варто задуматись. Якщо був викуп – значить, були переговори, значить, татари не могли просто захопити місто і узяти з нього все, що знайшли. З переможеними не ведуть переговори, а просто грабують. Тому ми змушені припустити, що Київ **не був узятий збройною силою**, була якась оборона, і доволі ефективна, якщо військо, котре здолало всю армію Литви, вирішила не ризикувати і задовольнитись викупом.

Можливо, на цьому місці варто згадати повідомлення про новини з Литви, яке надіслав 1 січня 1397 року комтур Динабурга (нині – Даугавпілс) лівонському

магістру [Index corporis historico-diplomatici Livoniae, Esthoniae, Curoniae oder Kurzer Auszug aus derjenigen Urkunden-Sammlung, welche fur die Geschichte und das alte Staatsrecht Liv-, Ehst- und Kurland's. – Riga-Dorpat, 1833, Theil 1. Vom Jahre 1198 bis zum Jahre 1449 incl., S. 132, № 519]. Ми не маємо повного тексту цього документу, а тільки регесту, де сказано: «Witaut's Absendung mehrerer Mörser zur **Belagerung** von Kiew», тобто «Вітовт відправив більше мортир для **облоги** Києва». Але що це за облога, від кого Вітовт у 2-й половині чи наприкінці 1396 року мав відвойовувати Київ?

Мабуть, розвідник Ордену щось переплутав (адже проблеми перекладу існували завжди) і йшлося про відправку вогнепальної зброї до Києва для зміцнення його оборони. Так розуміє справу В. Гулевич: «Вітовт відправив у Київ кілька гармат (бомбард?) на випадок можливої облоги міста» [*Гулевич В.* Західні землі улусу Джучі в кінці 13 – 14 ст. і Тука-Тимуриди. – Спеціальні історичні дисципліни, 2013 р., т. 22–23, с. 159], і мабуть так воно й було, тільки з регести прямо це не випливає.

Спокусливо припустити, що саме завдяки цій нечуваній серед татар зброї Київ був врятований, Але це належить скоріше до історичного роману, ніж до науки.

З другого боку, слід думати, що кияни теж не могли тримати свою оборону до нескінченості, не маючи ніякої надії на допомогу від держави (Великого князівства Литовського). Тому й вони були зацікавлені покінчити справу викупом, хоч який він був тяжкий.

3 000 рублів – це багато чи мало? Порівняємо з іншими випадками.

1. В 1386 році московський князь Дмитро Іванович напав на Великий Новгород і злупив з нього контрибуцію у 8 000 рублів [СимЛ, 6894 рік]. При цьому С1ЛСІ уточнює, що новгородці сплатили готівкою тільки 3 000 рублів (37.5 %), узявши їх зі свого валютного резерву (з полатей святої Софії), а на решту 5 000 рублів видали своєрідну «кредитну гарантію», визнавши право московського князя самому зібрати цю суму із Заволоцької землі, котра була причиною війни (фактично це була згода на необмежений грабунок).

2. В 1405 році рязанці викупили з литовського полону свого князя Родослава за 2 000 рублів [С1ЛСІ, 6910 р.].

Тобто суми в кілька тисяч рублів були на той час реальними, але одне діло – багатий торговельний Новгород, який мав можливість формували грошовий резерв, а зовсім інше – маленьке містечко на татарському кордоні, яким був тоді Київ. Для Києва цю суму слід визнати надзвичайно великою.

Великою – а якою ж саме? Відомо два типи литовських рублів – у вигляді палички срібла вагою 100 – 105 грам (приблизно половина новгородської гривни вагою 204 г), і у вигляді тригранного в перерізі злитка вагою 170 – 189 г (приблизно ваги київської гривни).

Відповідно вага викупу виносилась на 300 – 540 кілограмів срібла. Така була тільки частина ціни панських жартів Вітовта із золотоординським престолом. Платила за це Україна, і це стало прецедентом на майбутнє.

Віддаль від Києва до Луцька – 360 км, її татари могли пройти за 2 тижні. Тому візит татар на Волинь можна покласти на вересень 1399 року, а прихід їх до Луцька – на середину або другу половину вересня. Літопис мовчить як про викуп з Луцька, так і про його здобуття. Може бути, що татари до нього і не приступали, а він записаний тільки як географічний орієнтир на позначення напрямку походу.

Тепер ми можемо звести докупи всі наші хронологічні міркування у вигляді наступної таблиці.

Подія	Дата (в 1399 році)	Підстава
Мобілізація литовського війська у Вільні	Травень	Орієнтовно; 18 травня (продовжувач Дітмара Любецького)
Вихід литовського війська з Вільна	початок або середина червня	Орієнтовно
Вихід німецького війська з Марієнбургу	22 червня	Скарбова книга Тевтонського ордену
Похід литовського війська з Вільна до Києва	20 днів	600 км, розрахунок
Прибуття литовського війська до Києва	від кінця червня до середини липня	Орієнтовно
Перебування литовського війська у Києві	від 2 до 4 тижнів	Орієнтовно
Вихід литовського війська з Києва	27 – 28 липня	Орієнтовно
Похід литовського війська з Києва на Ворсклу	10 днів	300 км, розрахунок
Відпочинок литовського війська на Ворсклі	7 – 11 серпня	5 днів, Посільге
Битва на Ворсклі	**12 серпня**	**С1ЛСІ**
Прибуття татар до Києва і викуп з Києва	кінець серпня	300 км, розрахунок
Похід татар в напрямку Луцька	вересень	360 км, розрахунок
Утеча Вітовта до Вільно	30 днів	900 км, розрахунок
Прибуття Вітовта до Вільно	середина вересня	Орієнтовно
Прибуття уцілілих німців до Марієнбурга	кінець вересня	400 км від Вільна, розрахунок; 29 вересня (Торунські аннали)
Виплата винагороди німцям – учасникам походу	2 листопада	Скарбова книга Тевтонського ордену

Отже, першим безпосереднім наслідком битви на Ворсклі став грабіжницький напад татар на Київщину та Волинь.

До безпосередніх наслідків битви належить падіння політичної ваги Тохтамиша, за якого ми далі практично нічого не знаємо.

Це були втрати від битви, а хто ж отримав від неї вигоду?

На першому місці тут стоїть Золота Орда і хан Темір-Кутлуй, котрі захистили свою землю і свою незалежність від втручання католицьких цивілізаторів.

Певну вигоду мав і особисто Вітовт. Загибель ряду представників литовської знаті була **частково** вигідна для нього, як би цинічно це не звучало. Подумайте самі: Андрій Ольгердович був старшим сином Ольгерда і природним його спадкоємцем. Його відтрутили від престолу Великого князівства Литовського, але він з цим не погодився, і можна припускати, весь час вважав Ягайла, Скиргайла та Вітовта вискочками й узурпаторами стола, який по праву належав йому.

Я, звичайно, далекий від конспірології і припущення, що Вітовт спеціально підстроїв загибель Андрія (він і сам йшов у похід і ризикував так само), але якщо так уже сталось само собою, то чому б не зафіксувати користь? Загибель претендента на престол вигідна правителю.

Князь Дмитро Ольгердович не виявляв намірів на престол великого князя, але так само був сином Ольгерда і мав більше прав до цього престолу, ніж Вітовт.

Так само можна припустити, що Вітовт не надто журився загибеллю князя Гліба Святославича, у якого 4 роки тому відібрав Смоленське князівство. Гліб підкорився силі і мабуть присягнув Вітовту, але Вітовт добре знав, що шапка князя знімається тільки разом із головою. Поки Гліб жив, він не міг не думати про відвоювання свого князівства, і Вітовт про це, ясна річ, знав. Добрий (для Вітовта) смоленський князь – це мертвий смоленський князь.

Загибель інших князів-Гедиміновичів також грала на руку Вітовту, який намагався ліквідувати всі удільні князівства і не спинявся в цьому перед застосуванням війська. Тепер ця задача частково вирішувалась чужими (татарськими) руками.

Єдиний із загиблих, за ким Вітовт справді міг шкодувати, – це князь Ямонт. Думаю, він користувався великою довірою Вітовта, і знайти достойну заміну для складної ролі смоленського намісника було не так просто (що й показали події ближчих років).

Загибель Спитка Мельштинського була трагедією для його родини, але шансом на просування для інших польських вельмож. Посаду краківського воєводи по Спитку зайняв Ян з Тарнова, а краківського каштеляна – спочатку Ян Тенчинський, а потім той же Ян з Тарнова, який знову поєднав ці дві найвищі посади, як і Спитко. Я далекий від думки, що вони раділи із загибелі Спитка, але якщо обставини так склалися – то чому ж з них не скористатись?

Смерть Спитка розрубала ще один вузол польської політики, необачно зав'язаний королем Ягайлом. Він надав Поділля Спитку на княжому праві, що суперечило політичній традиції Польщі й викликало незадоволення серед вельмож. Тепер це ефемерне «князівство» було зліквідовано – знову чужими руками. Більше того, деяку користь з цього мав Вітовт, бо Ягайло, перебравши кілька комбінацій з управління Поділлям, передав його зрештою Вітовту. «Повість про Подільську землю» так і мотивує цю передачу тим, що Спитко загинув, а його діти були малими, і не було кому займатись Поділлям.

Доводиться читати, що внаслідок поразки на Ворсклі Литва була ослаблена, і Вітовту довелось відмовитись від плану розриву Кревської унії з Польщею [*Грушевський М. С.* Історія України-Руси, т. 4, розділ 2].

Справді, поразка послабила воєнні сили Вітовта, але на долю Кревської унії вона вплинути не могла. Перш за все, Вітовт на той час користався з воєнної допомоги Польщі (згадаємо 400 списів!). Я зовсім не бачу в цьому антипольського наміру Вітовта.

По-друге, не можна вийти із союзу, в який не вступав. Прочитавши «Вітовтів» літопис, кожен може пересвідчитися, що Кревська унія, котрій поляки надавали якесь історичне значення, там **взагалі не згадана**. У Литві знали, що Ягайло пактував з поляками і внаслідок цього оженився з польською королевою, але це була його особиста справа. Політична культура Литви того часу не передбачала ніяких письмових угод, і навряд чи литовці знали, розуміли і вважали для себе обов'язковими ті умови, які були укладені у Креві.

З практичної (не-пергаментної) точки зору «розрив унії» означав початок війни проти Польщі, мабуть, в союзі з Орденом. Не думаю, що Вітовт справді мав такі наміри. Не думаю навіть, що він міг їх мати, враховуючи великий особистий вплив Ягайла на литовську знать.

Тому я думаю, що битва на Ворсклі не мала ніякого впливу на польсько-литовські відносини.

Чи мала битва на Ворсклі якесь історичне значення, чи вплинула вона на довготривалі тенденції політичного розвитку регіону? Думаю, що так.

Упродовж усього 14-го століття ми нічого не знаємо про напади татар на Київщину та Волинь, і можна думати, що татари вважали ці землі своїми, такими, котрі не слід нищити.

Тепер ситуація змінилась. Заселені землі на території сучасної України стали для татар зоною війни, грабежу і здобичництва, і залишались такими у весь час перебування цих земель у складі Великого князівства Литовського.

Другим тривалим наслідком можна вважати формування погляду литовського уряду на ці землі як на порубіжну територію, котра не є життєво важливою для віленського начальства і не варта якоїсь опіки. І справді, надалі литовський уряд не робив **ніяких зусиль** для оборони цих земель. Татари без жодних зусиль захоплювали центри воєводств (Київ – 1482 р., Брацлав – 1551 р.), і якщо не приєднали їх до Кримського ханства, то тільки тому, що не знали, як ними управляти. Але якби вони тільки схотіли – вони могли б володіти цими містами скільки завгодно, бо Литва не вжила ніяких заходів для їх відвоювання.

Після Люблінської унії обидві ці традиції перейшли у спадок Речі Посполитої (власне – Корони).

Далі, битва поклала край трирічній **цілеспрямованій** політиці Вітовта – політиці експансії в південному напрямку, своєрідного «Drang nach Süden». Ціль виявилась недосяжною, і політика із цілеспрямованої перетворилась на ситуативну – обороняти свої володіння і чекати нагоди зробити щось більше.

Система стратегічної оборони на півдні панувала і після Вітовта, аж до Люблінської унії. Хоча на історичних картах подекуди фарбують у литовський колір землі аж до берега Чорного моря, насправді Литва ніколи не переступила рубежу рік Росі і Десни, а такі замки як Звенигородка (42 км від Росі) або Черкаси (50 км від Росі) вважались передовими укріпленнями.

Спроба Великого князівства Литовського здолати Орду і стати політичним гегемоном в регіоні зазнала невдачі. Орда зберегла цю роль за собою, а потім, в міру подальшого занепаду, упустила її на користь Москви.

Історіографія

У нас, фізиків-теоретиків, є звичай: читати кожну статтю до першої помилки. Після виявлення помилки можна вважати, що все написане далі залежить від неї і є також помилковим. Отаку спрощену систему оцінювання поглядів істориків на битву на Ворсклі я застосую і тут.

Олександр Барбашов [*Барбашёв А.И.* Витовт и его политика до Грюнвальдской битвы. – Спб. : 1885 г., с. 96 – 100] довіряв «новгородському» варіанту літописної повісті і думав, що Темір-Кутлуй справді вимагав від Вітовта видачі Тохтамиша. Це перша його помилка, за якою слідує використання історичних романів Длугоша та Никонівського літопису.

Василь Ляскоронський [*Ляскоронский В.Г.* Русские походы в степи в удельно-вечевое время и поход кн. Витовта на татар в 1399 г. – Спб. : 1907 г., с. 96 – 122] спирався на Воскресенський літопис – як ми тепер знаємо, найпізніший з літописів з основною редакцією повісті про битву на Ворсклі. Це було б ще не так зле, але далі він використав Длугоша і Никонівський літопис. Досить для оцінки!

В окремій статті [*Ляскоронский В.Г.* К вопросу о местоположении битвы князя Витовта с татарами на р.Ворскле в 1399 г. – Журнал министерства народного просвещения, 1908 г., № 7, с. 70 – 77] він приділив увагу зібраним ним народним переказам і вивів із них, що битва статись біля м. Кобеляк. Але всі зібрані ним перекази стосуються пізніших часів, в часи Вітовта на цій території ніякого поважного населення не було, тому й переказів не могло бути ніяких.

Михайло Ждан [*Żdan M.* Stosunki litewsko-tatarskie za czasów Witolda. – Ateneum Wileński, 1930, г. 7, № 3-4, s. 544 – 553] використав Длугоша (с. 546) – це перша його помилка. Не обійшлося і без Никонівського літопису (с. 549), з якого запозичено гармати (с. 551).

Магомет Сафаргалієв [*Сафаргалиев М.Г.* Распад Золотой Орды. – Саранск : Мордовское кн.и-во, 1960 г., с. 179 – 180] використав Длугоша та Никонівський літопис. Навіть вимога Едигея ставити на литовських монетах ординське клеймо не викликала ніяких заперечень «історика». Між тим ми, фізики-теоретики, знаємо, що ніяких монет Вітовт ніколи не карбував. Монети Ягайла – дуже рідкісні, а монет Вітовта **немає взагалі**! Гріш почав карбуватись в Литві допіру в 16 ст., і для 16 ст. така вимога не була би анахронізмом, так біда в тому, що Едигея тоді вже не було…

Ігор Греков [*Греков И.Б.* Очерки по истории международных отношений восточной Европы 14 – 16 вв. – М. : и-во АН СССР, 1963 г., с. 77 – 78] намагався не вдаватись у дрібні деталі, тому і помилок у нього відносно мало. Це, 1, іменування війська Вітовта «литовсько-**руським**»; 2, вимога видати Тохтамиша; 3, участь Едигея у битві.

В наступній своїй книзі він приділив битві окремий параграф [*Греков И.Б.* Восточная Европа и упадок Золотой Орды. – М. : Наука, 1975 г., с. 223 – 236]. Тут ми знову бачимо: 1, Едигея (хана Темір-Кутлуя він вважав ставлеником Едигея, с. 225 – але на якій підставі? Мені вона не відома); 2, змішування в одну купу ТЛ,

СимЛ, ЄЛ та ВЛ (с. 225); 3, використання НикЛ та Хронографа (с. 225 – 226); 4, литовсько-руську армію (с. 229). Добре, що хоч Длугоша нема.

Фелікс Шабульдо присвятив подіям 1399 років пару сторінок у своїй першій монографії [*Шабульдо Ф. М.* Земли юго-западной Руси в составе великого княжества Литовского. – К. : Наукова думка, 1987 г., с. 149 – 150]. Там ми читаємо:

> Навесні 1399 р. Темір-Кутлуй направив до Вітовта послів з вимогою видати Тохтамиша, але одержав відмову, що прискорило розв'язку литовсько-ординського конфлікту. 18 травня [18-го, мої любі! Травня, мої любі!] велика армія Вітовта виступила з Києва проти основних сил Орди […] 5 серпня [5-го, мої любі!] армія Вітовта досягла р. Ворскли, де зустріла полки Темір-Кутлуя [далі йдуть переговори з Едигеєм за НикЛ].

Якщо вірити (безпідставним) датам, Вітовт витратив 80 днів, щоб подолати віддаль в 300 км. Справді, стрімкий наступ – 4 км на добу!

Цей уступ ліг в основу енциклопедичної статті [*Шабульдо Ф.М.* Ворскла, битва на річці 1399. – Енциклопедія історії України: Т. 1: А-В, К., В-во "Наукова думка", 2003 р.], котра, таким чином, подає невірне освітлення події.

Владислав Гулевич у своїй статті [*Гулевич В.* Західні землі улусу Джучі в кінці 13 – 14 ст. і Тука-Тимуриди. – Спеціальні історичні дисципліни, 2013 р., т. 22–23, с. 138 – 178] приділив увагу подіям 1397 – 1399 років (с. 159 – 161). Тут ми бачимо «похід за Дон» 1397 року (за Длугошем), далі звістку псевдо-Руфуса про Мосат-хана чомусь приписано продовжувачу Дітмара і віднесено до 1398 року. Але це це ще «малий сабантуй». Далі ми читаємо:

> За інформацією шпигуна Тевтонського ордену, не пізніше початку березня 1399 р. Тохтамиш домовилися з Вітовтом про мир і уклав з ним союзну угоду [253]. […] Вітовт розумів, що змагатися з об'єднаними силами татар Тимур-Кутлуга та Едигея, за якими теоретично міг стояти Тамерлан, він не зможе. Тому литовський правитель хотів нейтралізувати правителя Мавераннахру, сподіваючись укласти з ним мир. Про це, ґрунтуючись на свідченнях утікачів із Литви, 24 травня 1399 р. комтур Рагнети повідомляв великого магістра Ордену [254] (с. 160).

Отже, маємо цілих два документи, які деталізують політичну ситуацію напередодні походу. Але чи має рацію В. Г. у їх тлумаченні?

Про приязний лист та подарунок (верблюда-дромадера, Drummedarij), який надіслав Вітовту не названий на ім'я татарський хан, писав комтур Динабурга до лівонського магістра [регеста: Index corporis historico-diplomatici Livoniae, Esthoniae, Curoniae… / Carl Eduard Napierski. – Riga-Dorpat, 1833, Theil 1, S. 136, № 533; повний текст: *Baliński M.* Historya miasta Wilna. – Wilno, 1836, t. 1, s. 197; на цей лист В. Г. послався під № 253; ще одна регеста (з Наперського): Skarbiec diplomatów papiezkich, cesarskich, krolewskich… Zebrał i treści opisał Ignacy Daniłowicz. – Wilno, 1860, t. 1, s. 308, № 670; ще один повний текст: Codex epistolaris Vitoldi Magni Ducis Lithuaniae 1376-1430 / A. Prochaska. – Cracoviae : Acad. Literarum, 1882, № 828, p. 442 – 443]. Розвідник навіть здогадувався, що Вітовт уклав мир із ханом. Лист писаний у п'ятницю перед днем св. Гертруди (17 березня), але якого року?

Як К. Наперський, так і М. Балінський датували цей лист 1399 роком – на тій власне підставі, що мир між Вітовтом і ханом було укладено в 1399 році. З такою датою погоджується і В. Г., називаючи додатково хана *Тохтамишем*.

Але А. Прохаска, передруковуючи цей лист, датував його 17 березня 1419 року, на підставі порівняння його змісту з листом від 11 червня 1419 року (там само, № 840), в якому йдеться про ті самі події, зокрема, про велику пожежу у Вільні. Але цей останній лист має цілком певну дату (я вдячний Сергію Полехову за вказівку на публікацію А. Прохаски), тому й дата розглядуваного листа може вважатись усталеною певно. Прохаска вказав і на повідомлення Длугоша під 1419 р., що Едигей надіслав Вітовту у подарунок 3 верблюди і 27 коней [Jana Długosza Roczniki czyli kroniki sławnego królestwa Polskiego. – Warszawa: 2009, ks. 11 (1413 – 1430), s. 114].

У попередньому листі (Наперський, № 532 – у В. Г. посилання 254) комтур Рагнети повідомляв великого магістра про намір Вітовта укласти мир із татарським імператором (котрого Наперський чомусь вважав Тамерланом. І це, як не дивно, сприйняв В. Г.). Лист написано в канун Трійці, також без зазначення року. В цьому ж листі сказано, що новгородці прийняли до себе князем Лінгвена.

Лінгвен княжив у Новгороді двічі – в 1389 – 1392 і потім в 1407 – 1412 роках. Під час запросин 1389 року Вітовт ще не був великим князем, отже, лист треба датувати 1407 роком.

Тому ці листи залучені у В. Г. до подій 1399 року помилково.

Далі бачимо у В. Г. в складі литовської коаліції 1399 року *мазовшан*, а у татар – *Едигея* (с. 161; В. Г., як ми бачили вище, довіряє Длугошу – на мою думку, даремно).

Борис Черкас у своїй дисертації [*Черкас Б.* Західні володіння улусу Джучі: соціально-політичний та економічний розвиток. – Київ: дис… доктора історичних наук, 2015 р. – 411 с.] присвятив окремий параграф 4.7 союзу Токтамиша з Вітовтом і його наслідкам (с. 250 – 261).

Аналізу джерел тут немає ніякого, використано всі подробиці, які подали Длугош та Никонівський літопис:

> З важкої зброї військо мало артилерію і табір з «возів кованих». Літопис нараховує у війську 50 князів, до цього слід добавити 12 лицарів – братів Тевтонського ордену, Спитка з Мельштина і Стефана І Молдавського [Стефана, мої любі!] зі своїми дворами (с. 255).
>
> П'ятого серпня [п'ятого, мої любі] Вітовт наблизився до р. Ворскла, в верхній її частині […] Хан зав'язав з Вітовтом перемовини. Причому правитель ВКЛ прямо вимагав визнання Тимур-Кутлуком зверхності Литви (с. 256 – 257).

Кілька статей присвятив битві на Ворсклі **Ярослав Пилипчук**. Одну з них [*Пилипчук Я.В.* Битва на реке Ворскла (источниковедческие аспекты). – Золотоордынская цивилизация (Казань), 2015 г., вып. 8, с. 285 – 299], присвячену джерелам, я вже неодноразово згадував у своїх джерелознавчих статтях. Основний недолік цієї статті – повне ігнорування текстуальних зв'язків між різними спорідненими джерелами. З такої «методикою» ми далеко не заїдемо.

Друга стаття обіцяє нам викрити поширені непорозуміння [*Пилипчук Я.В.* Битва на Ворскле: распространенные заблуждения (историографический и военно-исторический аспекты). – Para Bellum Novum (Спб.), 2015 г., № 3, с. 58 – 74]. Стаття подає корисний огляд думок дослідників про битву, загальний висновок автора, з яким можна цілком погодитись, звучить так:

> Мы пришли к выводу, что в большинстве работ вопрос относительно битвы на Ворскле рассматривался бегло и схематически, без должного анализа

> источникового базиса. Только сравнительно недавно исследователи перешли к рассмотрению отдельных проблем истории битвы на Ворскле. Во многих работах совершено (! совершенно) позитивистски и некритично воспринимались данные русских летописей (с. 72).

Одна сторінка присвячена подіям 1397 – 1399 років у наступній статті [*Пилипчук Я.В.* Татары и Киевская земля, 1362 – 1471. – Крымское историческое обозрение (Бахчисарай-Казань), 2015 г., Вып. 1 (3), с. 95]. Виклад вимушено конспективний, але не викликає особливих заперечень, от хіба що автор вірить в участь Едигея у подіях. Ще менше, тільки чверть сторінки, присвячена походу на Ворсклу в найновішій статті [*Пилипчук Я.В.* Улус Джучи и Тевтонский орден (1241 – 1431). – Отан Тарихы (Алматы), 2017 г., № 1, с. 24]. Тут наголошено, що Орден не мав бойових зіткнень з татарами до подій 1398 – 1399 років.

Таким чином, написаний мною цикл статей є на сьогодні найбільш детальним дослідженням джерел та ходу подій у битві на Ворсклі.